File #	003544-0

No.	PART NAME	STANDARD/SIZE	MATERIAL	QTY	NOTE
1	容器本体	鏡板：R326× R62	SUS304	1	鏡板：4-005044
2	袴		SUS304	1	
3	取っ手	M	SUS304	2	
4	キャッチクリップ		SUS304	4	
5	ガスケット	MPA-36	FKM	1	
6	密閉蓋	M-36 (t1)	SUS304	1	
7	補強円板	φ330× t3	SUS304	1	
8	パイプ	40Aφ43(I.D)× φ48.6(O.D)	SUS304	1	
9	フランジ	JIS10K15A	SUS304	4	
10	サニタリーパイプ	ISO 15A φ18.4(I.D) L60	SUS304	4	

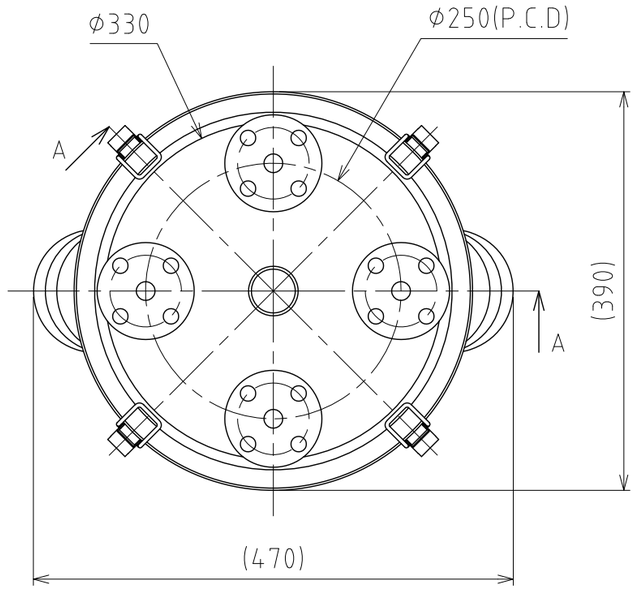

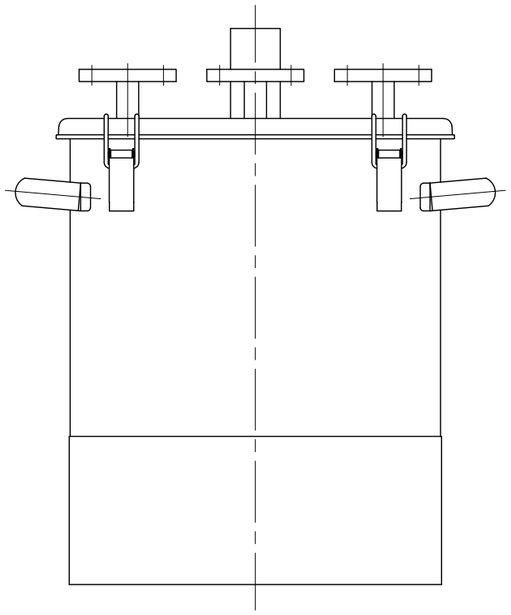

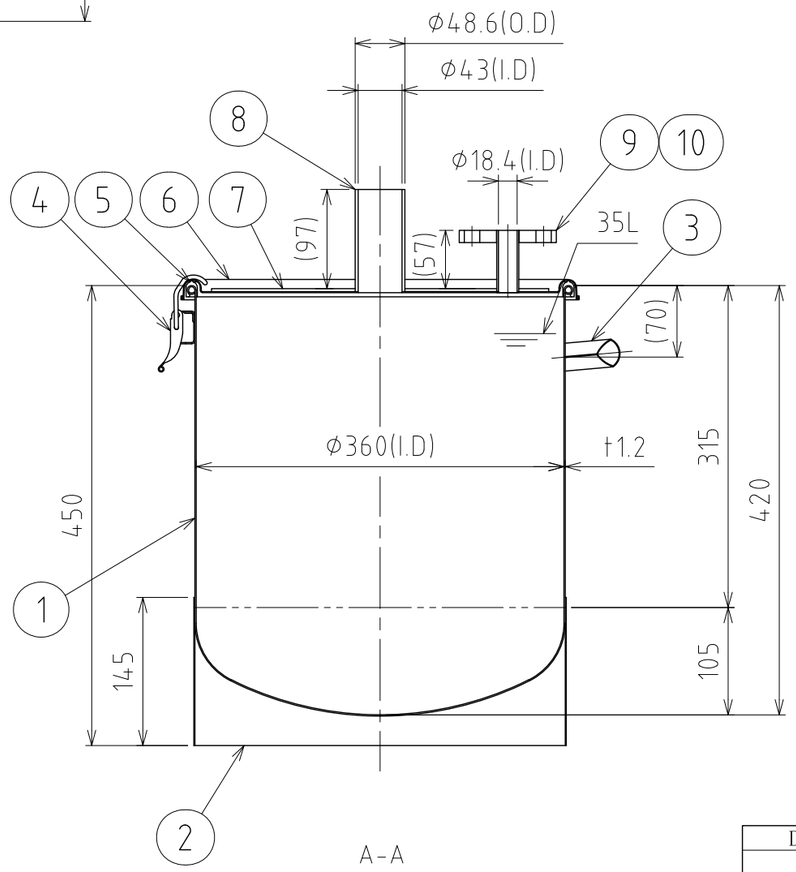

A-A

注記
容量：35L
仕上げ：内面PFA300μm
　　外面＃320バフ研磨(焼けとりなし
取っ手・キャッチクリップ・補強円板の取付は
スポット溶接
袴の取付は、断続溶接
二点鎖線は、周溶接位置

MARK	DATE	REV	APPROVED

板金溶接組立の寸法許容差は±1%又は5mmの大きい値

DESIGN	DATE
	2017/12/05
DRAWN	DATE
CHECKED	DATE
APPROVED	DATE

NAME	鏡板容器 DTS-CTH-36(S)
DWG NO.	3-003544-0
SCALE	1:6
CUSTOMER	

SANKO ASTEC INC.

2-53-2, Nihonbashihamacho, Chuo-ku, Tokyo 103-0007 Japan
Telephone +81-3-3668-3618 Facsimile +81-3-3668-3617 www.sankoastec.co.jp