| File # | 004791-1 |
|---|---|

| No. | PART NAME | STANDARD/SIZE | MATERIAL | QTY | NOTE |
|---|---|---|---|---|---|
| 1 | 胴板 | | SUS316L | 1 | |
| 2 | 鏡板 | 10%さら型 t2 | SUS316L | 1 | |
| 3 | ヘルール | ISO 5S φ133.8(I.D) L27 | SUS316L | 1 | |
| 4 | 袴 | t1.5 | SUS304 | 1 | |
| △1 5 | 蓋 | | SUS316L | 1 | 4-004792-1 |
| 6 | ガスケット | ISO 5S/40MP | FKM | 1 | |
| 7 | クランプバンド | ISO 5S/3K | SUS304 | 1 | |
| 8 | バルブ | FUND-71G-6.35 | SUS316L | 2 | |
| 9 | ガスケット | UJR-6.35G-0 | SUS316L | 2 | |

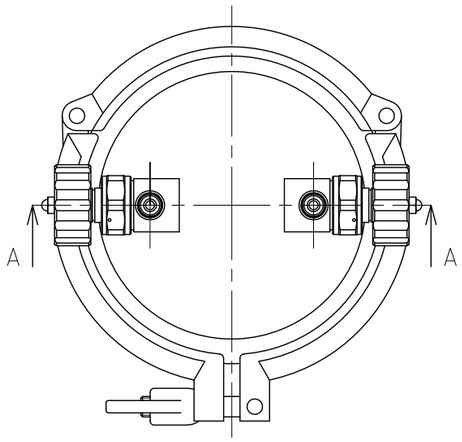


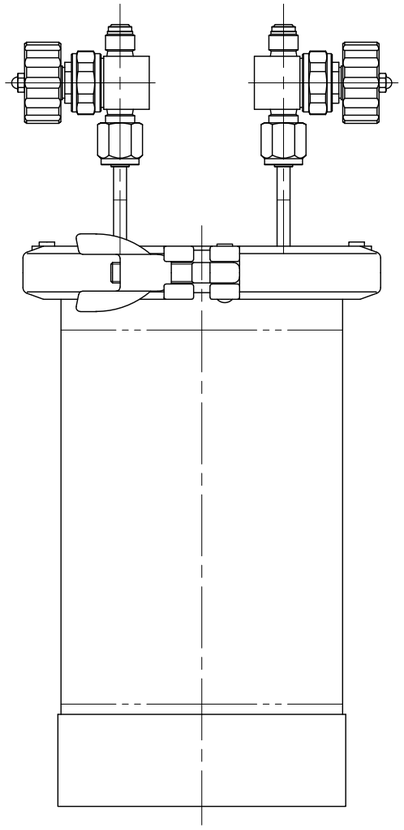

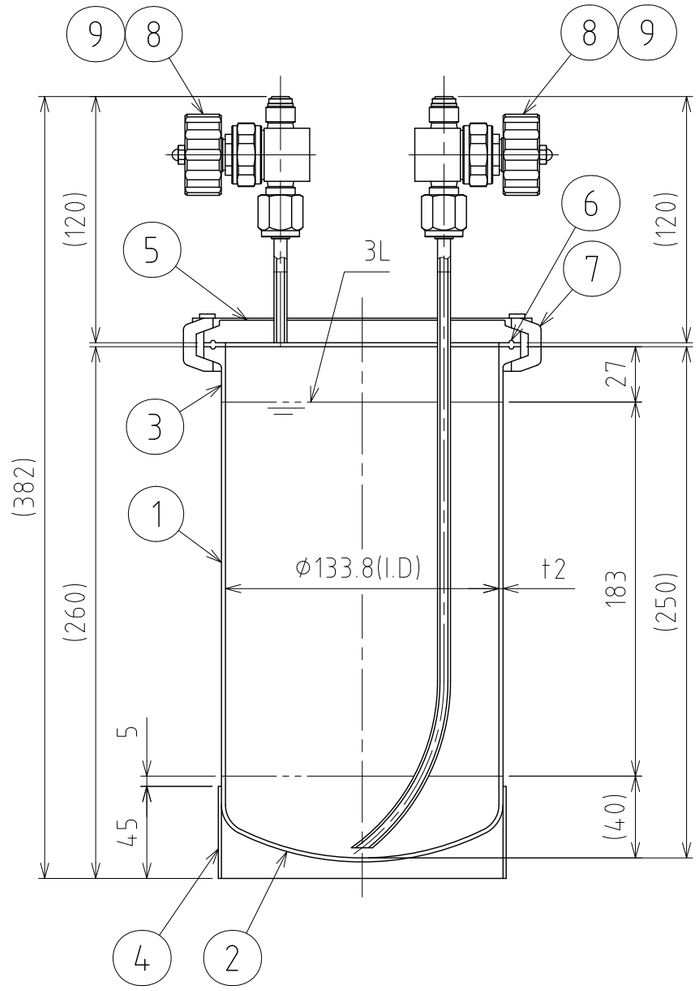


A-A

注記
有効容量：3L
使用圧力：0～0.18MPa
使用温度：常温
水圧試験圧力：0.27MPa
容器または配管に安全装置を取り付けること

仕上げ：内外面#320バフ研磨
袴の本体への取付は、全周溶接
二点鎖線は、周溶接位置

| | | | |
|---|---|---|---|
| △1 | 2023/02/15 | Inota | Ishihata |
| MARK | DATE | REV | APPROVED |

板金溶接組立の寸法許容差は±1%又は5mmの大きい値

| | |
|---|---|
| NAME | 小容量加圧容器 PVS-3(S) |
| DWG NO. | 3-004791-1 |
| SCALE | 1:3 |
| CUSTOMER | |

| DESIGN | DATE |
|---|---|
| | 2023/02/15 |
| DRAWN | DATE |
| | |
| CHECKED | DATE |
| | |
| APPROVED | DATE |
| | |

SANKO ASTEC INC.

2-53-2, Nihonbashihamacho, Chuo-ku, Tokyo 103-0007 Japan
Telephone +81-3-3668-3618 Facsimile +81-3-3668-3617 www.sankoastec.co.jp