File #

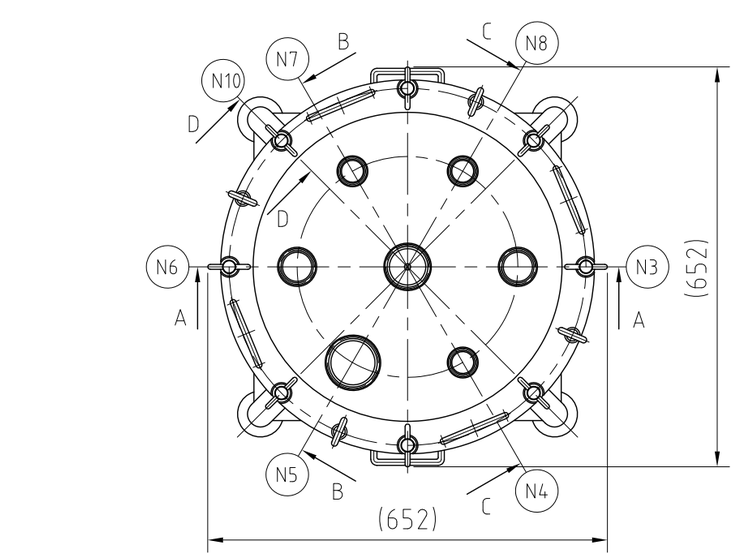

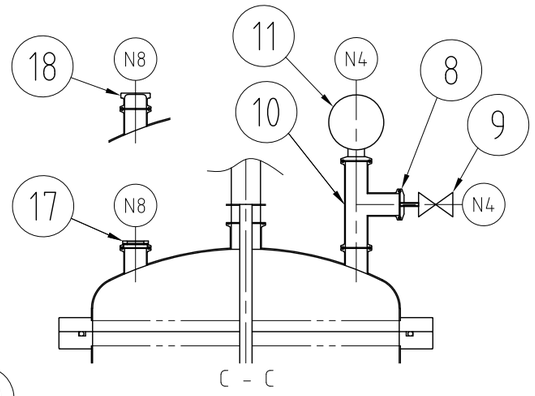

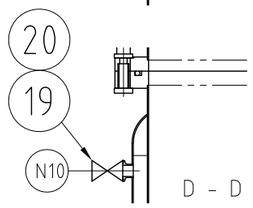

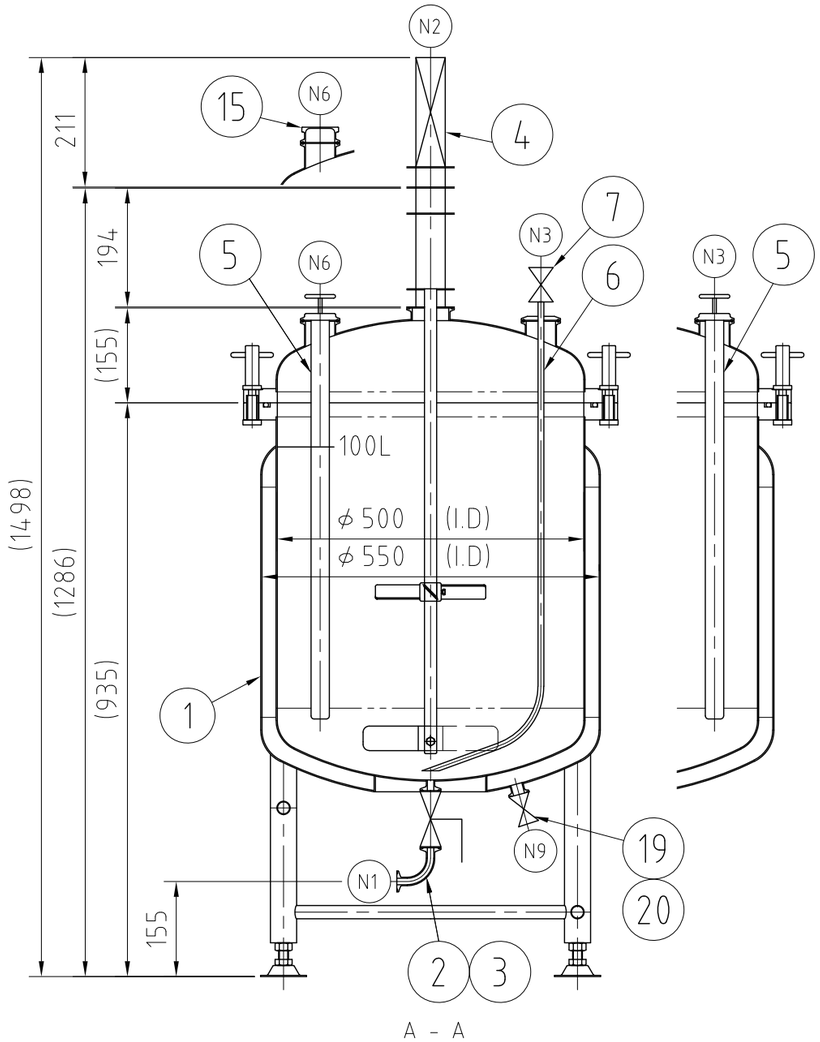

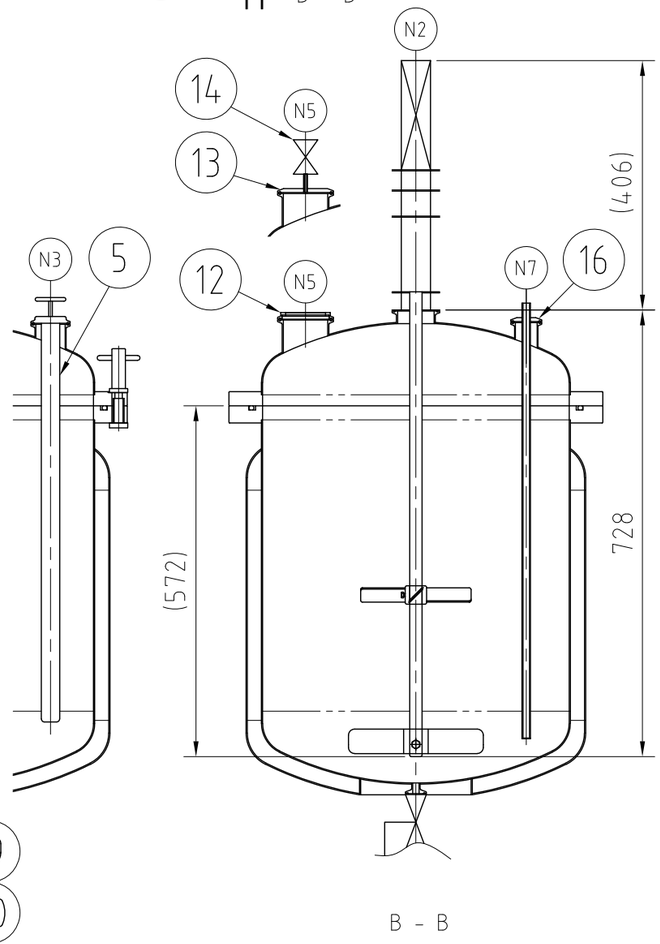

注記
有効容量：100L
最高使用圧力：容器内 0.186Mpa
ジャケット内 0.098Mpa
付属部品：各ヘルールガスケット/サニクリーン、クランプ
容器重量(蓋含む)：約90kg
攪拌機重量：約9kg
蓋(付属部品は除く)、攪拌機(モーター除く)重量：約31kg

REVISIONS				
MARK	DATE	REV	DESCRIPTION	APPROVED

N1	8A	1	ドレン口	ﾎﾞｰﾙﾊﾞﾙﾌﾞ、ｴﾙﾎﾞ付
N2	2.5S	1	攪拌機挿入口	攪拌機付
N3	2S	1	流出口	ﾊﾞｯﾌﾙ、流出管、ﾊﾞﾙﾌﾞ付
N4	1.5S	1	安全弁口、連成計口	ﾁｰｽﾞ、ﾍﾙｰﾙﾈｼﾞｱﾀﾞﾌﾟﾀｰ、安全弁、連成計付
N5	3S	1	加圧口	ﾍﾙｰﾙｱﾀﾞﾌﾟﾀｰ、ﾊﾞﾙﾌﾞ、ｻｲﾄｸﾞﾗｽ付
N6	2S	1	バッフル口	ﾊﾞｯﾌﾙ、ｸﾞﾘｯﾌﾟｷｬｯﾌﾟ付
N7	1.5S	1	保護管口	保護管付
N8	1.5S	1	覗き口	ｻｲﾄｸﾞﾗｽ、ｸﾞﾘｯﾌﾟｷｬｯﾌﾟ付
N9	15A	1	ジャケット流入口	ｶﾌﾟﾗｰ付
N10	15A	1	ジャケット流出口	ｶﾌﾟﾗｰ付

20	カプラー/ソケット	片側ホース口(φ16)	SUS304	2	ストーブリー
19	カプラー/プラグ	片側ISO 15A	SUS304	2	ストーブリー
18	グリップキャップ(B)	ISO 1.5S用	SUS316L	1	
17	サイトグラス(B)	SG-1.5S-PX5(S)	SUS304	1	ﾃﾝﾊﾟｯｸｽ/軟質PTFE
16	保護管	ISO 1.5S×8A	SUS316L	1	4-002498
15	グリップキャップ(A)	ISO 2S用	SUS316L	1	
14	バルブ(B)	1/4" /SS-42GS4-1466	SUS316L	1	swagelok
13	ペルールアダプター	ISO 3S×1/4"	SUS316L	1	4-002499
12	サイトグラス(A)	SG-3S-PX5(S)	SUS304	1	ﾃﾝﾊﾟｯｸｽ/軟質PTFE
11	連成計	EM/1.5S/-0.1～0.4Mpa	SUS316L	1	
10	チーズ	ISO 1.5S	SUS316L	1	
9	安全弁	15A/SL39V-D	SUS304	1	Oﾘﾝｸﾞ：ｴｺﾊﾞｰﾌﾛ
8	管用ネジアダプター	ISO 1S×R1/2	SUS316L	1	
7	バルブ(A)	3/8" /SS-43GS6-1466	SUS316L	1	swagelok
6	流出管	2S×3/8"	SUS316L	1	4-002497
5	バッフル	BF-2S	SUS316L	2	4-002500
4	攪拌機	RC-AIR200-2.5S	SUS316L	1	MAG-NEO技研
3	90°エルボ	ISO 8A/2CMD	SUS316L	1	
2	ボールバルブ	ISO 8A/2BV-M	SUS316L	1	
1	容器	PVOLJ-50-100(S)	SUS316L	1	3-002494
No.	PART NAME	STANDARD/SIZE	MATERIAL	QTY	NOTE

DRAWN	DATE 2013/05/09
CHECKED	DATE
DESIGN	DATE

NAME	PVOLJ-50-100(S)/組図		
DWG NO.	3-002512-0		
SCALE	1:10	CUSTOMER	

SANKO ASTEC INC.

2-53-2, Nihonbashihamacho, Chuo-ku, Tokyo 103-0007 Japan
Telephone +81-3-3668-3618 Facsimile +81-3-3668-3617

www.sankoastec.co.jp