File #	003562-0

No.	PART NAME	STANDARD/SIZE	MATERIAL	QTY	NOTE
1	容器本体	鏡板：R180×R18	SUS304	1	
2	ヘルール	ISO 1.5S φ35.7(I.D)	SUS304	1	
3	パイプ	ISO 1.5S φ35.7(I.D)	SUS304	1	
4	ジャケット	鏡板：R210×R21	SUS304	1	上板は平底型
5	ソケット	Rc1/4	SUS304	2	
6	取っ手	S	SUS304	2	

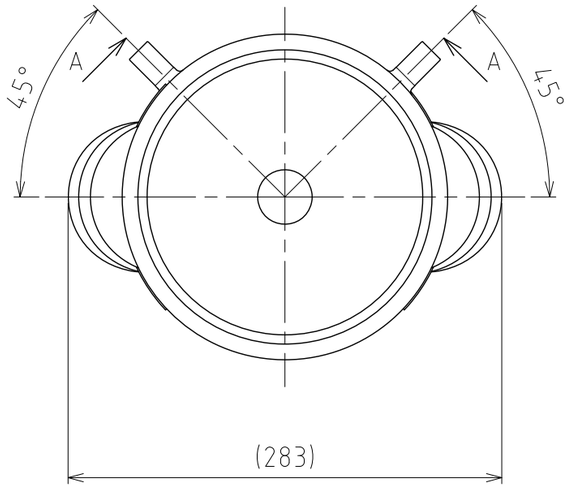

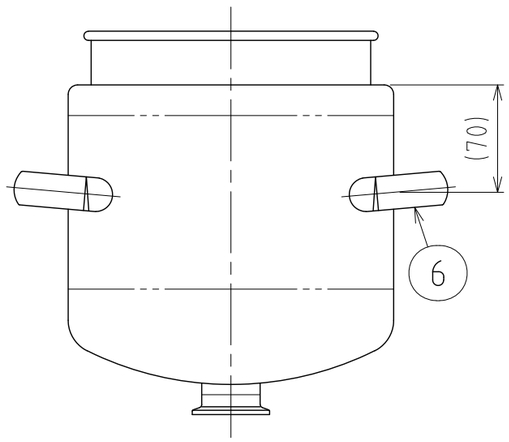

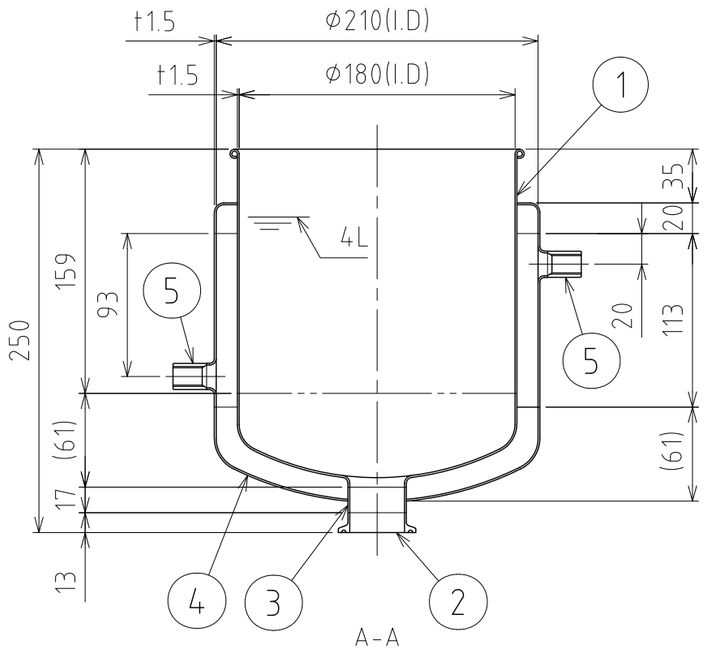

注記
容量：4L
ジャケット内最高使用圧力：0.18MPa
水圧試験：ジャケット内 0.27MPaにて実施
設計温度：常温
使用時は、安全弁等の安全装置を取り付けること
容器内は、大気圧で使用すること(圧力はかけられません)

仕上げ：内外面#320バフ研磨
取っ手の取付は、スポット溶接
二点鎖線は、周溶接位置

MARK	DATE	REV	APPROVED
板金溶接組立の寸法許容差は±1%又は5mmの大きい値			

NAME	耐圧ジャケット型鏡板容器 DTFPJ-ST-18(S)
DWG NO.	3-003562-0
SCALE	1:4
CUSTOMER	

DESIGN	DATE
	2018/01/15
DRAWN	DATE
CHECKED	DATE
APPROVED	DATE

SANKO ASTEC INC.

2-53-2, Nihonbashihamacho, Chuo-ku, Tokyo 103-0007 Japan
Telephone +81-3-3668-3618 Facsimile +81-3-3668-3617 www.sankoastec.co.jp