File #	002722-1

REVISIONS				
MARK	DATE	REV	DESCRIPTION	APPROVED
1	14/08/18		No。002722-1	

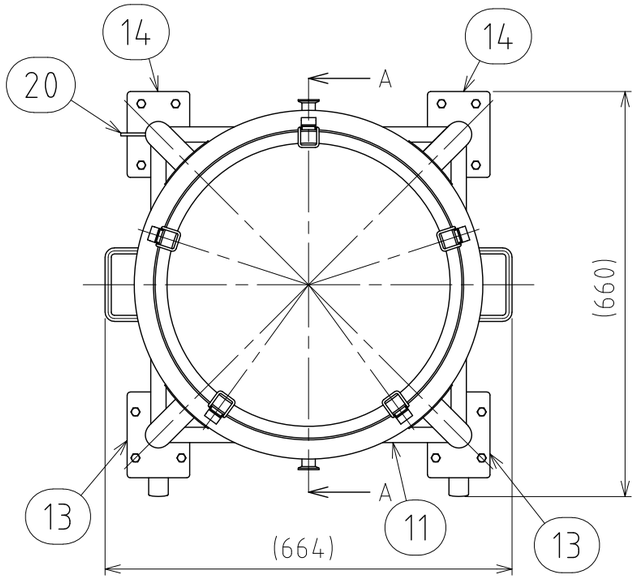

注記
仕上げ：内外面＃320バフ研磨
容量：100L
使用重量は製品を含み360kg以下
キャッチクリップは、72°毎5ケ所
キャッチクリップの取付は、スポット溶接
エッジ部は全周溶接
二点鎖線は、周溶接位置
最高使用圧力：容器内 大気圧
ジャケット内 0.1Mpa
水圧試験：ジャケット内 0.15Mpaにて実施
設計温度：90℃
ジャケット部の溶接各部は、圧力容器構造規格に準ずる

付属部品：15A×R1/2管用ネジアダプター
15Aストリートエルボ
15A安全弁/SL39V-D
15APTFEガスケット、クランプ各1個

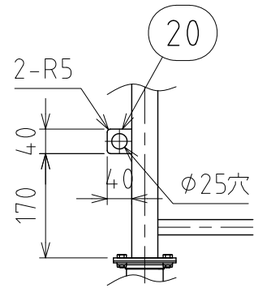

アースラグ詳細

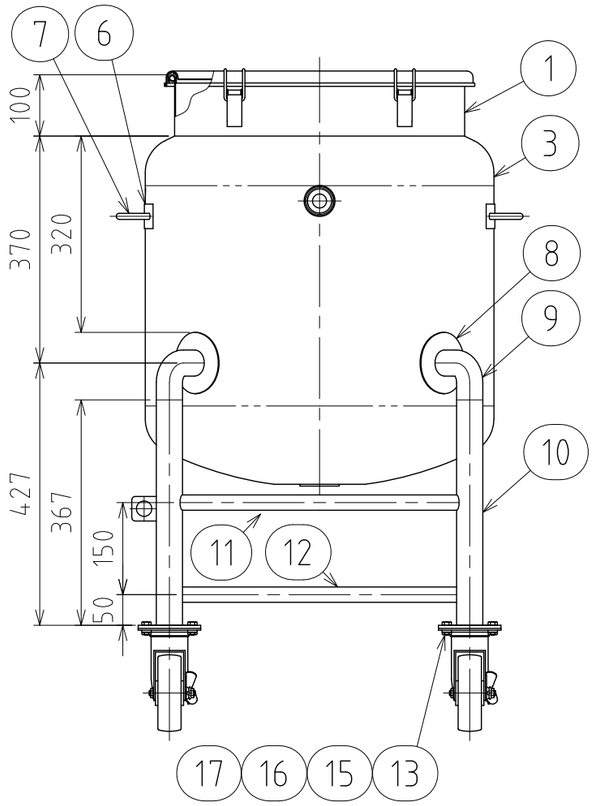

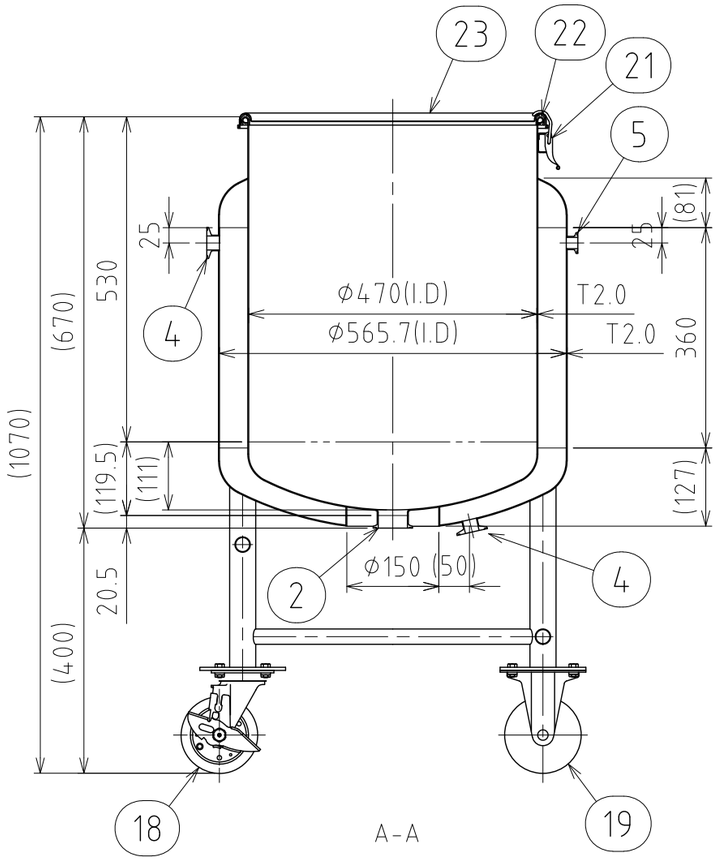

No.	PART NAME	STANDARD/SIZE	MATERIAL	QTY	NOTE
23	密閉蓋	M-47/T1.0	SUS304	1	
22	ガスケット	MPA-47	EPDM	1	
21	キャッチクリップ		SUS304	5	
1 20	アースラグ	40×40×T5	SUS304	1	
19	キャスター(B)	420SR-RB-125-導電車/ﾊﾝﾏｰ	SS/ゴム車	2	SS部ｸﾛﾑﾒｯｷ
18	キャスター(A)ストッパー付	413S-RB-125-導電車/ﾊﾝﾏｰ	SS/ゴム車	2	SS部ｸﾛﾑﾒｯｷ
17	スプリングワッシャ	M10用	SUS304	16	
16	六角ナット	M10	SUS304	16	
15	六角ボルト	M10×L20	SUS304	16	
14	キャスター取付座(B)		SUS304	2	4-001940
13	キャスター取付座(A)		SUS304	2	4-001939
12	補強パイプ(B) 下段	φ25×T1.5×L456	SUS304	3	
11	補強パイプ(A) 上段	φ25×T1.5×L456	SUS304	1	
10	パイプ脚	φ42.7×T2.0×L367	SUS304	4	
9	ネック付エルボ	φ42.7×T2.0×H81.4	SUS304	4	
8	アテ板(B)	φ100×T2.0	SUS304	4	
7	サニタリー取っ手	φ10丸棒	SUS304	2	
6	アテ板(A)	40×160×T1.2/R4	SUS304	2	
5	ヘルール(C)	ISO 15A φ18.4(I.D)L17.3	SUS316L	1	
4	ヘルール(B)	ISO 1S φ23(I.D)L20.5	SUS304	2	
3	ジャケット	鏡板：R565×R56.6	SUS304	1	
2	ヘルール(A)	ISO 2S φ47.8(I.D)L20.5	SUS304	1	
1	容器本体	鏡板：R470×R47	SUS304	1	

DRAWN	DATE
	2014/08/12
CHECKED	DATE
DESIGN	DATE

NAME	DTPJ-SMA-CTH-47H(S)
DWG NO.	3-002722-1
SCALE	1:10
CUSTOMER	

SANKO ASTEC INC.

2-53-2, Nihonbashihamacho, Chuo-ku, Tokyo 103-0007 Japan
Telephone +81-3-3668-3618 Facsimile +81-3-3668-3617
www.sankoastec.co.jp