File #	003604-0

No.	PART NAME	STANDARD/SIZE	MATERIAL	QTY	NOTE
1	台車本体		SUS304	1	
2	SUSキャスター(A)	自在 φ100	ﾅｲﾛﾝ･ｳﾚﾀﾝ車	2	SU-STC-100-GNU
3	SUSキャスター(B)	自在(ストッパー付) φ100	ﾅｲﾛﾝ･ｳﾚﾀﾝ車	2	SU-STC-100-GNU-S-2
4	十字穴付皿小ネジ	M8×L16	SUS304	16	
5	六角ナット	M8	SUS304	16	
6	スプリングワッシャ	M8用	SUS304	16	
7	パイプハンドル取付座	t5	SUS304	2	
8	パイプハンドル	φ27.2×t1.5	SUS304	1	

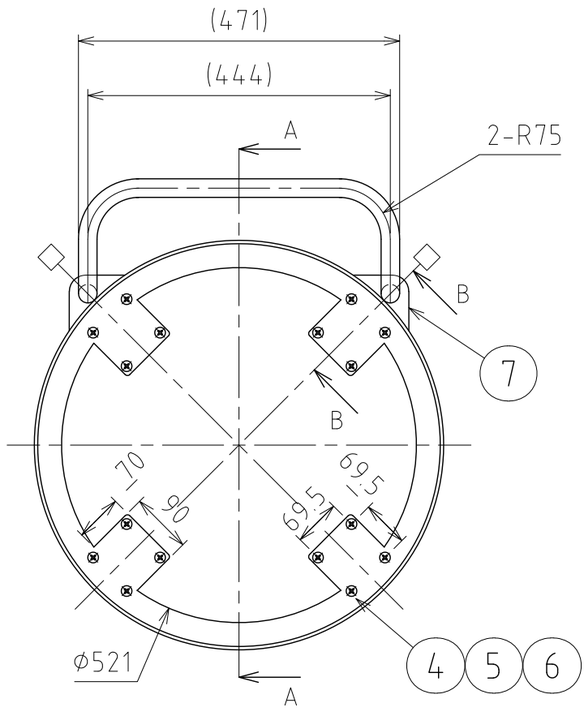

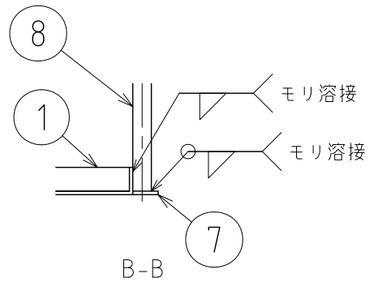

パイプハンドル取付部詳細

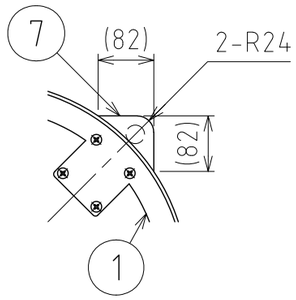

パイプハンドル取付座詳細

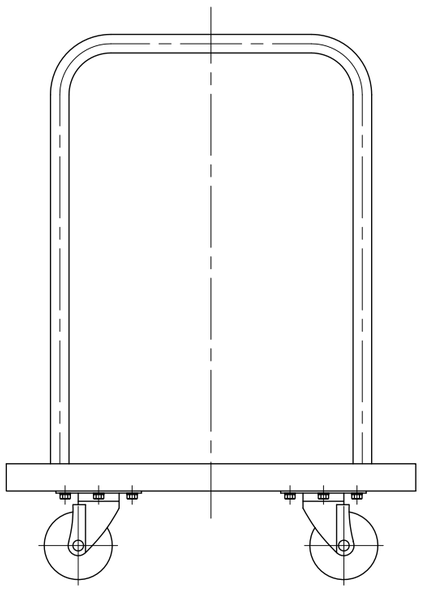

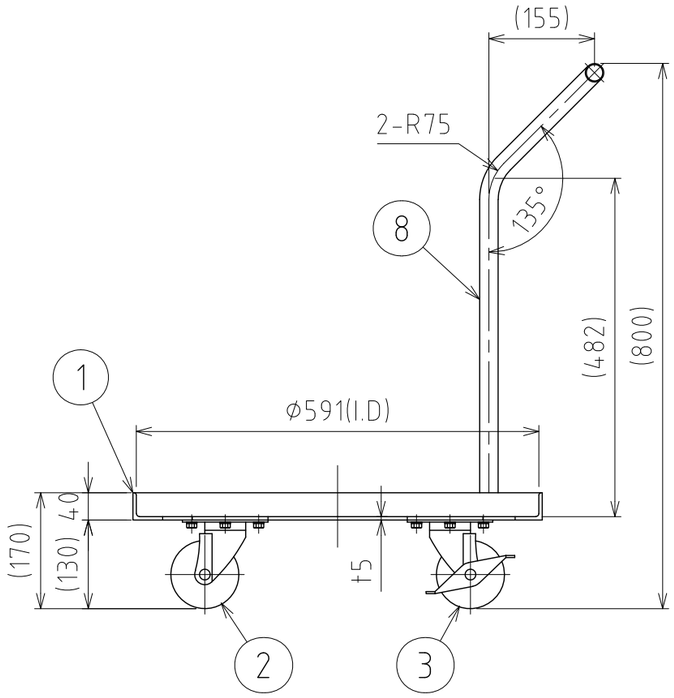

A-A

注記
仕上げ：電解研磨(台車本体のみ)
積載荷重：390kg 以下
□印：ストッパー付キャスター取付位置

容器移動時等、転倒に注意してください。
パイプハンドルに寄りかからないでください。

MARK	DATE	REV	APPROVED
板金溶接組立の寸法許容差は±1%又は5mmの大きい値			

DESIGN	DATE
	2018/02/28
DRAWN	DATE
CHECKED	DATE
APPROVED	DATE

NAME	ハンドル付キャスター台車 KMS-H(S)		
DWG NO.	3-003604-0		
SCALE	1:9	CUSTOMER	

SANKO ASTEC INC.

2-53-2, Nihonbashihamacho, Chuo-ku, Tokyo 103-0007 Japan
Telephone +81-3-3668-3618 Facsimile +81-3-3668-3617 www.sankoastec.co.jp