File #	120216-0

No.	PART NAME	STANDARD/SIZE	MATERIAL	QTY	NOTE
1	窓枠		SUS316L	1	3-005735
2	上蓋		SUS316L	1	3-005736
3	窓ガラス	t12	ﾃﾝﾊﾟｯｸｽ強化	1	4-006561
4	ガスケット	t3	シリコンゴム	2	4-006543
5	六角穴付きボルト	M5×L20	SUS304	8	
6	スプリングワッシャ	M5用	SUS304	8	

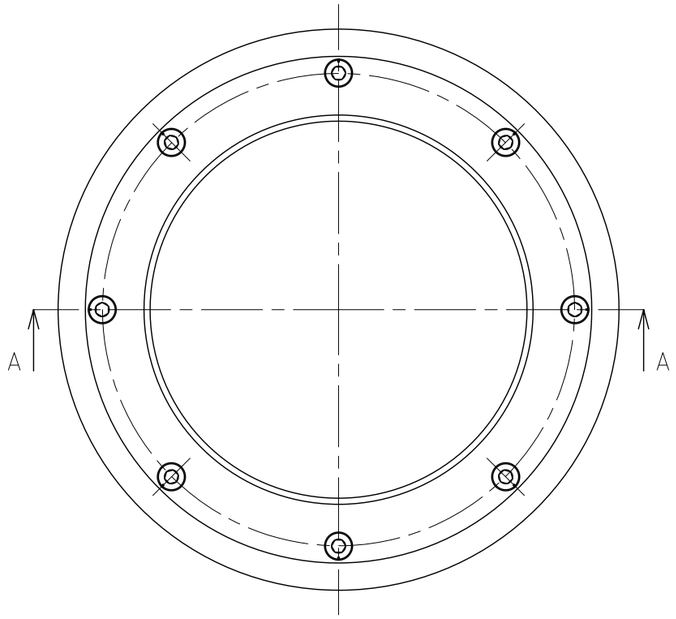

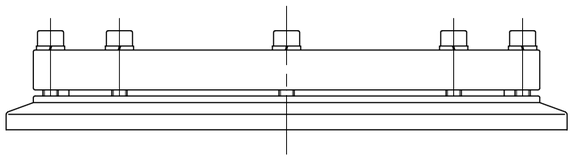

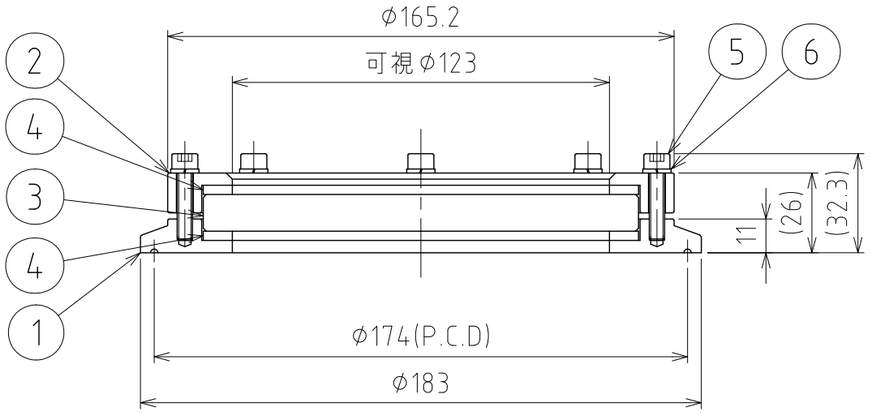

A-A

注記
使用圧力：0～0.18MPa
使用温度：常温

ISO 6Sヘルールに取り付けて使用する
加圧容器での使用は、ゴム系ヘルールガスケットを併用すること
定期的にボルトの点検を実施すること

MARK	DATE	REV	APPROVED

板金溶接組立の寸法許容差は±1%又は5mmの大きい値

DESIGN	DATE
-	2021/04/30
DRAWN	DATE
-	-
CHECKED	DATE
-	-
APPROVED	DATE
-	-

NAME	一体型サイトグラス SGP-6S-T/テンパックス強化
DWG NO.	3-120216-0
SCALE	1:2
CUSTOMER	規格図

SANKO ASTEC INC.

2-53-2, Nihonbashihamacho, Chuo-ku, Tokyo 103-0007 Japan
Telephone +81-3-3668-3618 Facsimile +81-3-3668-3617 www.sankoastec.co.jp