File #	120209-0

No.	PART NAME	STANDARD/SIZE	MATERIAL	QTY	NOTE
1	窓枠		SUS316L	1	3-005711
2	上蓋		SUS316L	1	3-005712
3	窓ガラス	t10	ﾃﾝﾊﾟｯｸｽ強化	1	4-006554
4	ガスケット	t2	シリコンゴム	2	4-006536
5	六角穴付きボルト	M5×L15	SUS304	4	
6	スプリングワッシャ	M5用	SUS304	4	

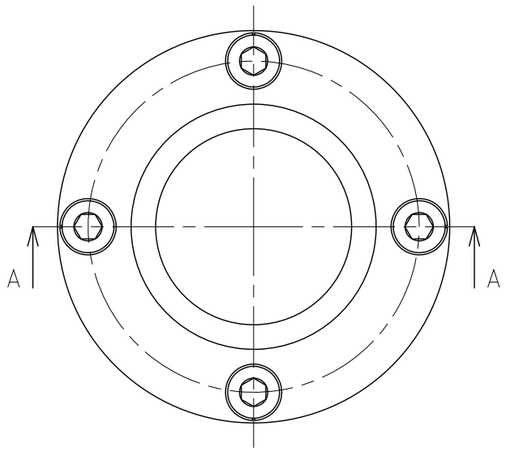

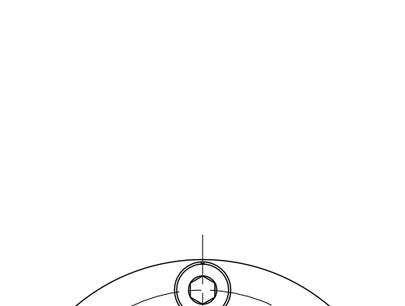

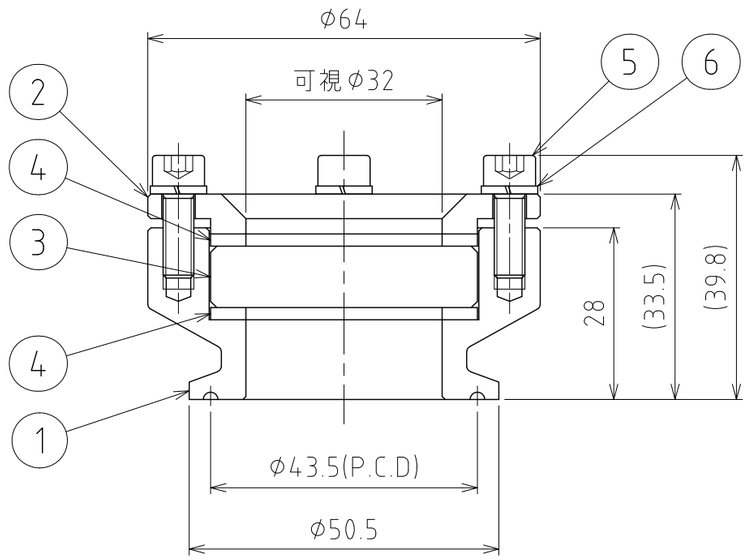

A-A

注記
使用圧力：0～0.18MPa
使用温度：常温

ISO 1.5Sヘルールに取り付けて使用する
加圧容器での使用は、ゴム系ヘルールガスケットを併用すること
定期的にボルトの点検を実施すること

DESIGN	DATE
-	2021/04/30
DRAWN	DATE
-	-
CHECKED	DATE
-	-
APPROVED	DATE
-	-

MARK	DATE	REV	APPROVED
板金溶接組立の寸法許容差は±1%又は5mmの大きい値			
NAME	一体型サイトグラス SGP-1。5S-T/テンパックス強化		
DWG NO.	3-120209-0		
SCALE	1:1	CUSTOMER	規格図

SANKO ASTEC INC.

2-53-2, Nihonbashihamacho, Chuo-ku, Tokyo 103-0007 Japan
Telephone +81-3-3668-3618 Facsimile +81-3-3668-3617 www.sankoastec.co.jp