File #	093305-0

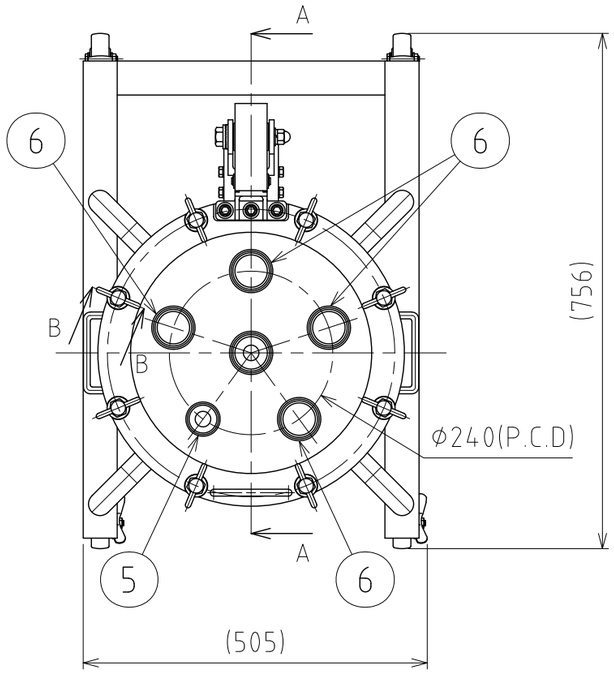

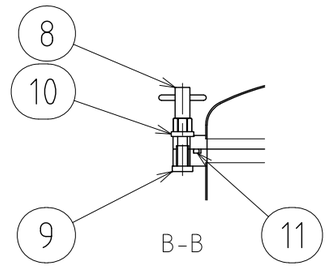

No.	PART NAME	STANDARD/SIZE	MATERIAL	QTY	NOTE
1	本体	鏡板：10%さら形	SUS304	1	3-000000
2	キャスター(A)ストッパー付	315SA-UB-75/ハンマー	SUS/ｳﾚﾀﾝ車	2	
3	キャスター(B)	320SA-UB-75/ハンマー	SUS/ｳﾚﾀﾝ車	2	
4	蓋	鏡板：R350×R35	SUS304	1	3-000000
5	ヘルール(A)	ISO 1S φ23(I.D)	SUS304	2	
6	ヘルール(B)	ISO 2S φ47.8(I.D)	SUS304	5	
7	ヘルール(C)	ISO 15A φ18.4(I.D)	SUS316L	2	
8	PVO用Tナット	M14(M16ナット型)	SUS304	8	4-005773
9	PVO用ボルト/L84.5型	M14/L84.5	SUS304	8	4-005781
10	PVO用スペーサー	M14用	SUS304	8	4-005776
11	Oリング	P375/Hs70	シリコンゴム	1	
12	YKバランサー		SUS304	1	
13	フレームキャスター台車		SUS304	1	

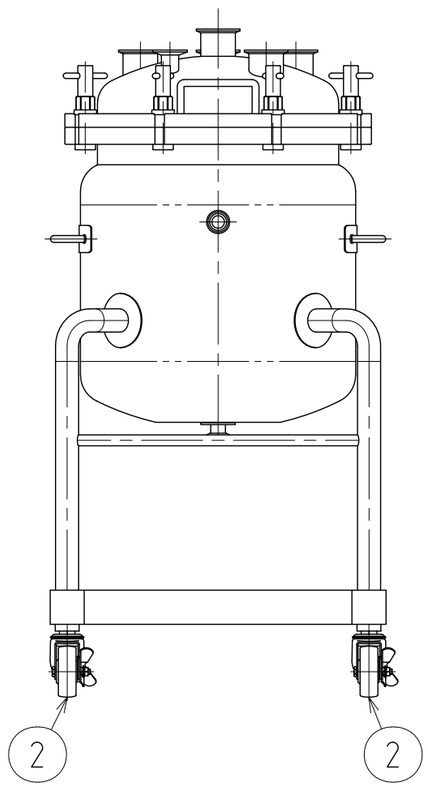

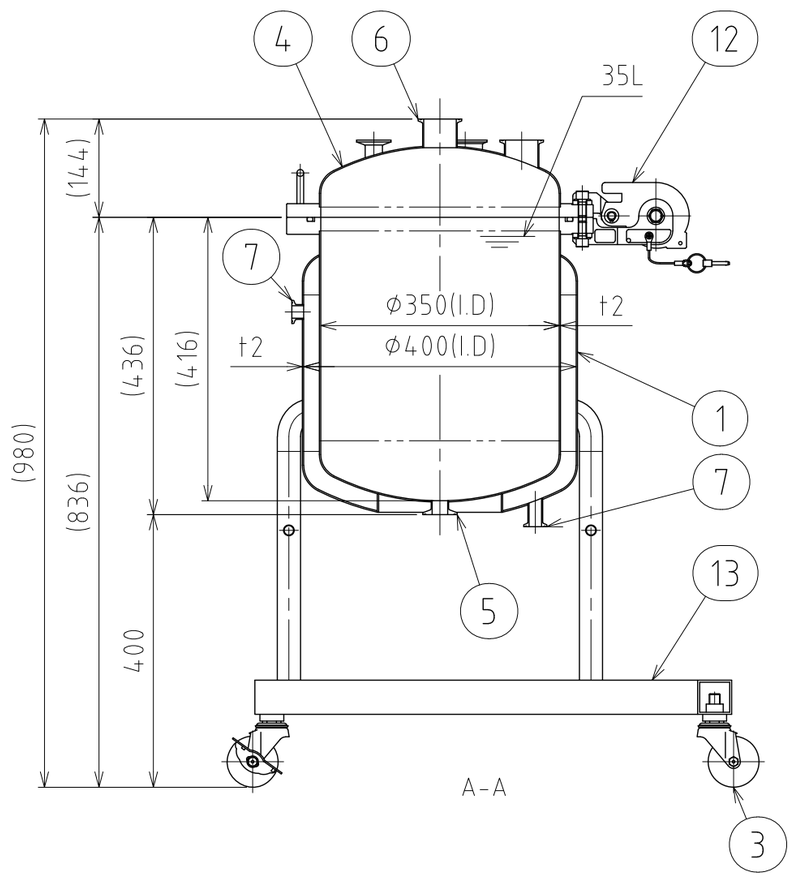

注記
有効容量：35L
ジャケット容量：11.1L
使用圧力：本体 0～0.18MPa
ジャケット 0～0.09MPa
使用温度：本体 内容液沸点未満
ジャケット 冷水～温水
水圧試験圧力：本体 0.27MPa
ジャケット 0.14MPa
容器または配管に安全装置を取り付けること

仕上げ：内外面#320バフ研磨
二点鎖線は、周溶接位置
使用重量は、製品を含み195kg以下
溶接各部は、圧力容器構造規格に準ずる

DESIGN	DATE
–	2025/11/01
DRAWN	DATE
–	–
CHECKED	DATE
–	–
APPROVED	DATE
–	–

MARK	DATE	REV	APPROVED
板金溶接組立の寸法許容差は±1%又は5mmの大きい値			
NAME	ｼﾞｬｹｯﾄ脚付ﾌﾗﾝｼﾞｵｰﾌﾟﾝ加圧容器・ﾊﾞﾗﾝｻｰ開閉 PVOLJ-YK-35-35		
DWG NO.	3-093305-0		
SCALE	1:9	CUSTOMER	規格図

SANKO ASTEC INC.

2-53-2, Nihonbashihamacho, Chuo-ku, Tokyo 103-0007 Japan
Telephone +81-3-3668-3618 Facsimile +81-3-3668-3617 www.sankoastec.co.jp