File #	092908-0

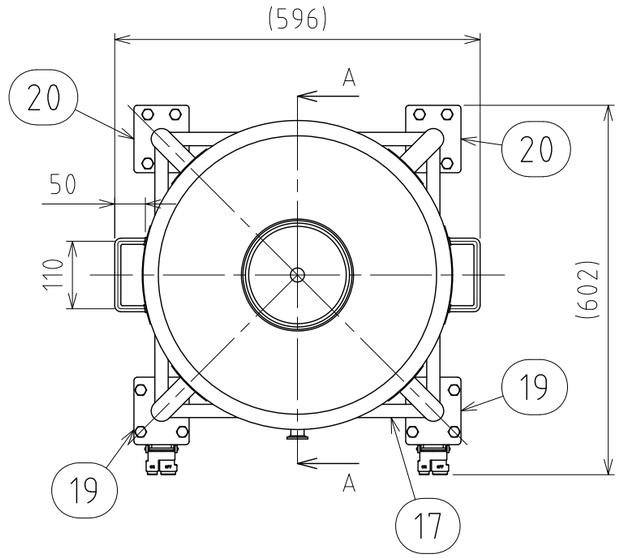

注記
有効容量：70L
ジャケット容量：15.3L(排出口まで)
使用圧力：本体 0～0.18MPa
ジャケット 0～0.09MPa
使用温度：本体 内容液沸点未満
ジャケット 冷水～温水
水圧試験圧力：本体 0.27MPa
ジャケット 0.14MPa
容器または配管に安全装置を取り付けること

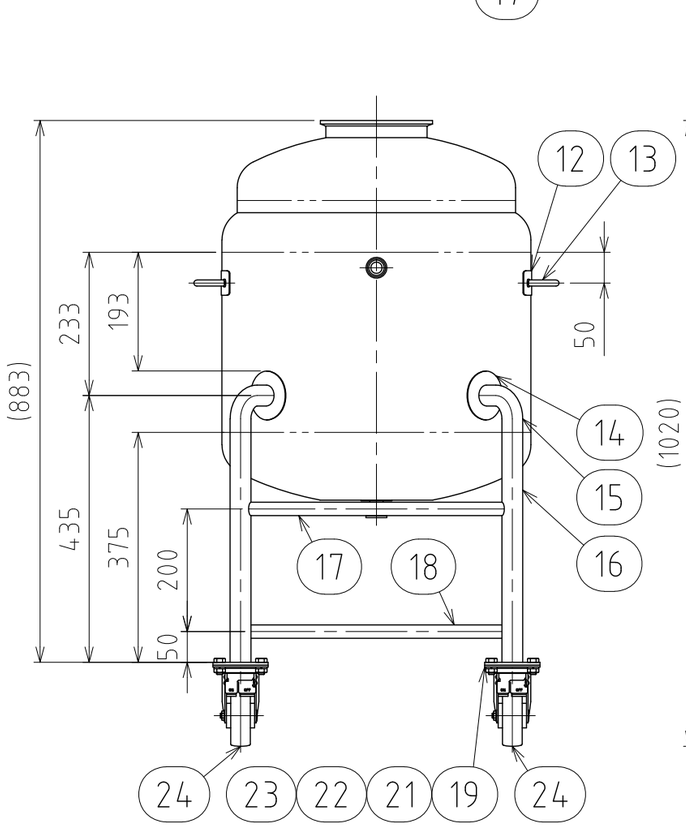

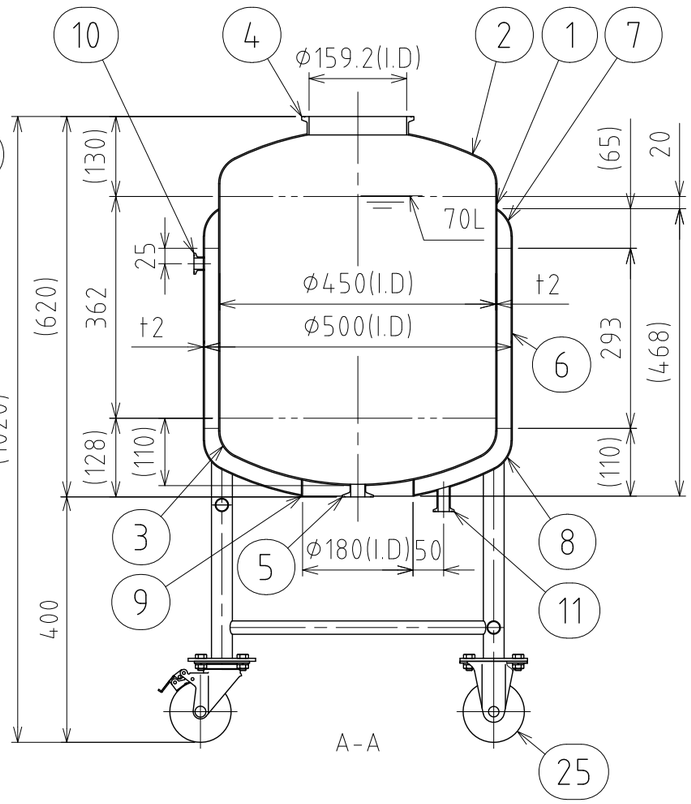

No.	PART NAME	STANDARD/SIZE	MATERIAL	QTY	NOTE
1	胴板(A)		SUS304	1	
2	上鏡板	R450×R45/t2	SUS304	1	
3	下鏡板	R450×R45/t2	SUS304	1	
4	ヘルール(A)	6S(150A) 20°L30	SUS304	1	
5	ヘルール(B)	ISO 1S φ23(I.D) L20.5	SUS304	1	
6	胴板(B)		SUS304	1	
7	ジャケット上鏡板	R500×R50/t2	SUS304	1	
8	ジャケット下鏡板	R500×R50/t2	SUS304	1	
9	閉鎖リング	t2	SUS304	1	
10	ヘルール(E)	ISO 15A φ18.4(I.D)L17.3	SUS316L	1	
11	ヘルール(F) ロング	ISO 15A φ18.4(I.D)L42	SUS316L	1	
12	アテ板(A)	40×160×t1.2/R4	SUS304	2	
13	サニタリー取っ手	φ10丸棒	SUS304	2	
14	アテ板(B)	φ80×t1.5	SUS304	4	
15	ネック付エルボ	φ34×t2×H77	SUS304	4	
16	パイプ脚	φ34×t2×L375	SUS304	4	
17	補強パイプ(A) 上段	φ21.7×t1×L418	SUS304	1	
18	補強パイプ(B) 下段	φ21.7×t1×L418	SUS304	3	
19	キャスター取付座(A)		SUS304	2	4-005008
20	キャスター取付座(B)		SUS304	2	4-005009
21	六角ボルト	M10×L20	SUS304	16	
22	六角ナット	M10	SUS304	16	
23	スプリングワッシャ	M10用	SUS304	16	
24	キャスター(A)ストッパー付	315S-UB-100/ハンマー	SUS/ウレタン車	2	
25	キャスター(B)	320SR-UB-100/ハンマー	SUS/ウレタン車	2	

仕上げ：内外面#320バフ研磨
補強パイプの取付位置に注意
二点鎖線は、周溶接位置
使用重量は、製品を含み326kg以下
溶接各部は、圧力容器構造規格に準ずる

MARK	DATE	REV	APPROVED
板金溶接組立の寸法許容差は±1%又は5mmの大きい値			

NAME	ジャケット型脚付加圧容器／シングルポート PVCLJ-45-70
DWG NO.	3-092908-0
SCALE	1:10
CUSTOMER	規格図

DESIGN	DATE
-	2025/09/30
DRAWN	DATE
-	-
CHECKED	DATE
-	-
APPROVED	DATE
-	-

SANKO ASTEC INC.

2-53-2, Nihonbashihamacho, Chuo-ku, Tokyo 103-0007 Japan
Telephone +81-3-3668-3618 Facsimile +81-3-3668-3617 www.sankoastec.co.jp