| File # | 092904-0 |
|---|---|

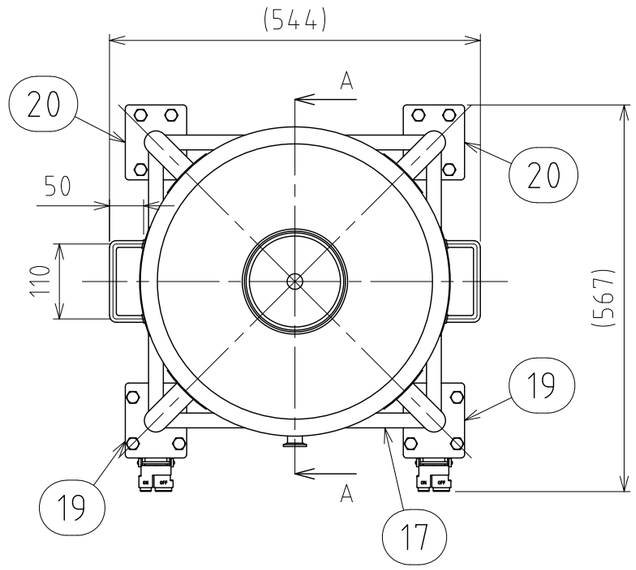


注記
有効容量：40L
ジャケット容量：9.7L(排出口まで)
使用圧力：本体 0～0.18MPa
ジャケット 0～0.09MPa
使用温度：本体 内容液沸点未満
ジャケット 冷水～温水
水圧試験圧力：本体 0.27MPa
ジャケット 0.14MPa
容器または配管に安全装置を取り付けること

| No. | PART NAME | STANDARD/SIZE | MATERIAL | QTY | NOTE |
|---|---|---|---|---|---|
| 1 | 胴板(A) | | SUS304 | 1 | |
| 2 | 上鏡板 | R400×R40/t2 | SUS304 | 1 | |
| 3 | 下鏡板 | R400×R40/t2 | SUS304 | 1 | |
| 4 | ヘルール(A) | 5S(125A) 20°L30 | SUS304 | 1 | |
| 5 | ヘルール(B) | ISO 1S φ23(I.D) L20.5 | SUS304 | 1 | |
| 6 | 胴板(B) | | SUS304 | 1 | |
| 7 | ジャケット上鏡板 | R450×R45/t2 | SUS304 | 1 | |
| 8 | ジャケット下鏡板 | R450×R45/t2 | SUS304 | 1 | |
| 9 | 閉鎖リング | t2 | SUS304 | 1 | |
| 10 | ヘルール(E) | ISO 15A φ18.4(I.D)L17.3 | SUS316L | 1 | |
| 11 | ヘルール(F) ロング | ISO 15A φ18.4(I.D)L42 | SUS316L | 1 | |
| 12 | アテ板(A) | 40×160×t1.2/R4 | SUS304 | 2 | |
| 13 | サニタリー取っ手 | φ10丸棒 | SUS304 | 2 | |
| 14 | アテ板(B) | φ80×t1.5 | SUS304 | 4 | |
| 15 | ネック付エルボ | φ34×t2×H77 | SUS304 | 4 | |
| 16 | パイプ脚 | φ34×t2×L366 | SUS304 | 4 | |
| 17 | 補強パイプ(A) 上段 | φ21.7×t1×L382 | SUS304 | 1 | |
| 18 | 補強パイプ(B) 下段 | φ21.7×t1×L382 | SUS304 | 3 | |
| 19 | キャスター取付座(A) | | SUS304 | 2 | 4-005008 |
| 20 | キャスター取付座(B) | | SUS304 | 2 | 4-005009 |
| 21 | 六角ボルト | M10×L20 | SUS304 | 16 | |
| 22 | 六角ナット | M10 | SUS304 | 16 | |
| 23 | スプリングワッシャ | M10用 | SUS304 | 16 | |
| 24 | キャスター(A)ストッパー付 | 315S-UB-100/ハンマー | SUS/ウレタン車 | 2 | |
| 25 | キャスター(B) | 320SR-UB-100/ハンマー | SUS/ウレタン車 | 2 | |

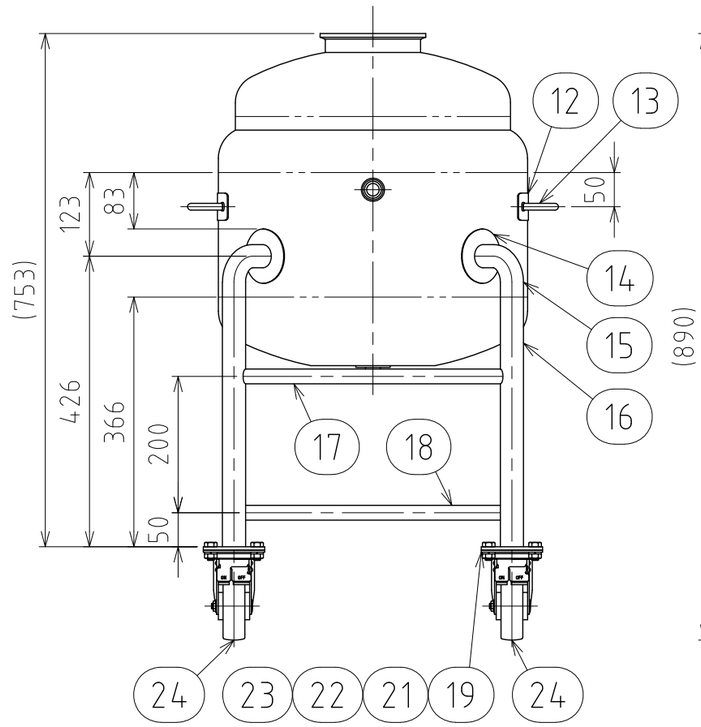


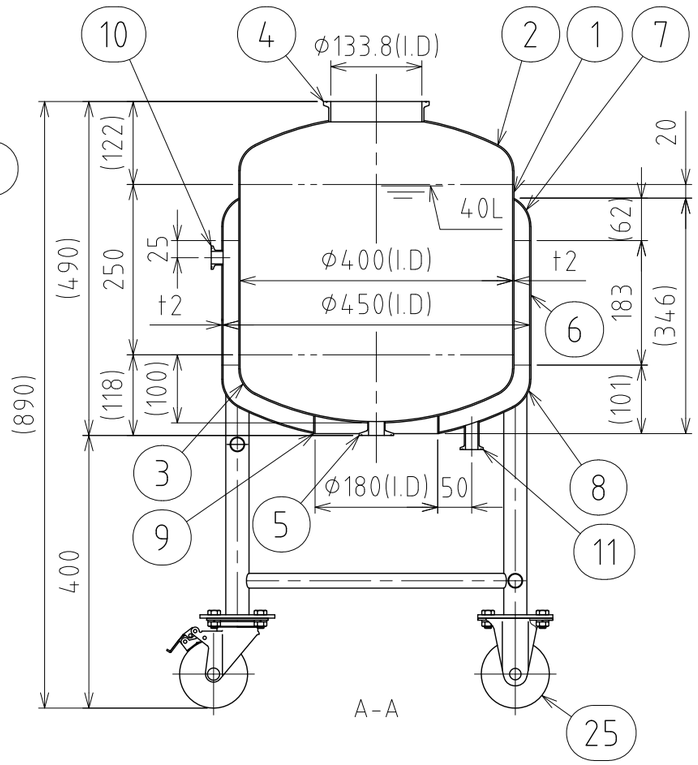


仕上げ：内外面#320バフ研磨
補強パイプの取付位置に注意
二点鎖線は、周溶接位置
使用重量は、製品を含み326kg以下
溶接各部は、圧力容器構造規格に準ずる

| MARK | DATE | REV | APPROVED |
|---|---|---|---|
| 板金溶接組立の寸法許容差は±1%又は5mmの大きい値 | | | |

| DESIGN | DATE |
|---|---|
| - | 2025/09/30 |
| DRAWN | DATE |
| - | - |
| CHECKED | DATE |
| - | - |
| APPROVED | DATE |
| - | - |

| | | | |
|---|---|---|---|
| NAME | ジャケット型脚付加圧容器／シングルポート PVCLJ-40-40 | | |
| DWG NO. | 3-092904-0 | | |
| SCALE | 1:9 | CUSTOMER | 規格図 |

SANKO ASTEC INC.

2-53-2, Nihonbashihamacho, Chuo-ku, Tokyo 103-0007 Japan
Telephone +81-3-3668-3618 Facsimile +81-3-3668-3617 www.sankoastec.co.jp