File #	092709-0

No.	PART NAME	STANDARD/SIZE	MATERIAL	QTY	NOTE
1	胴板(A)		SUS304	1	
2	容器上鏡板	R450× R45/t2	SUS304	1	
3	容器下鏡板	R450× R45/t2	SUS304	1	
4	ヘルール(A)	6S(150A) 20°L30	SUS304	1	
5	胴板(B)		SUS304	1	
6	ジャケット上鏡板	R500× R50/t2	SUS304	1	
7	ジャケット下鏡板	R500× R50/t2	SUS304	1	
8	ヘルール(B)	ISO 15A φ18.4(I.D)L17.3	SUS316L	2	
9	袴	t2	SUS304	1	
10	アテ板	40× 160× t1.2/R4	SUS304	2	
11	サニタリー取っ手	φ10丸棒	SUS304	2	

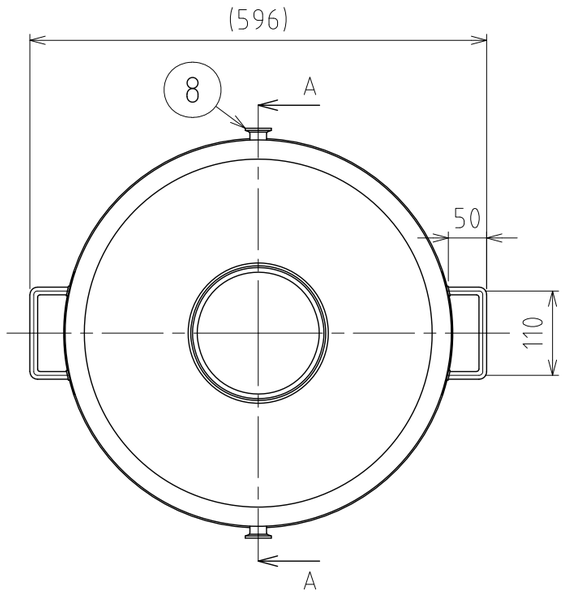

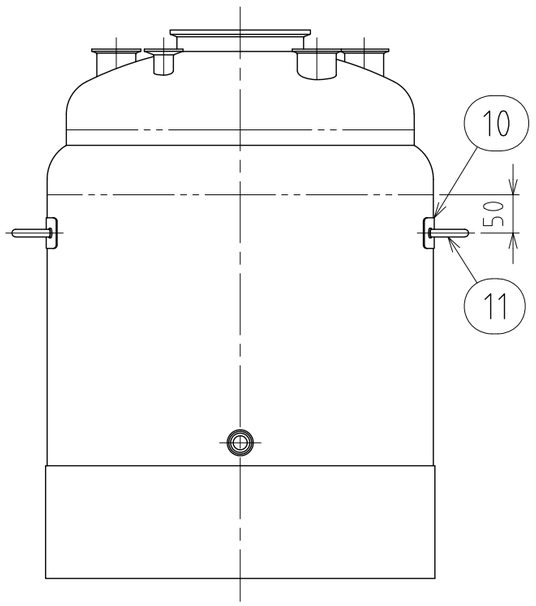

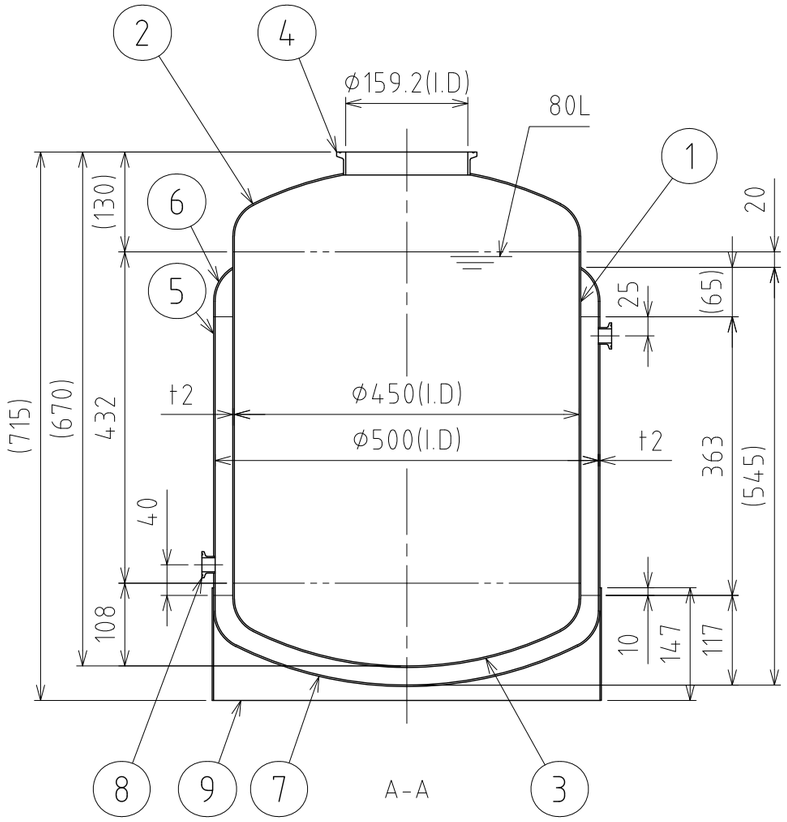

注記
有効容量：80L
ジャケット容量：18.4L(排出口まで)
使用圧力：本体 0～0.18MPa
ジャケット 0～0.09MPa
使用温度：本体 内容液沸点未満
ジャケット 冷水～温水
水圧試験圧力：本体 0.27MPa
ジャケット 0.14MPa
容器または配管に安全装置を取り付けること

仕上げ：内外面#320バフ研磨
袴の本体への取付は、全周溶接
二点鎖線は、周溶接位置
溶接各部は、圧力容器構造規格に準ずる

DESIGN	DATE
–	2025/09/30
DRAWN	DATE
–	–
CHECKED	DATE
–	–
APPROVED	DATE
–	–

MARK	DATE	REV	APPROVED
板金溶接組立の寸法許容差は±1%又は5mmの大きい値			
NAME	ジャケット型加圧容器／シングルポート PVCJ－45－80		
DWG NO.	3－092709－0		
SCALE	1:8	CUSTOMER	規格図

SANKO ASTEC INC.

2-53-2, Nihonbashihamacho, Chuo-ku, Tokyo 103-0007 Japan
Telephone +81-3-3668-3618 Facsimile +81-3-3668-3617 www.sankoastec.co.jp