File #	092602-0

No.	PART NAME	STANDARD/SIZE	MATERIAL	QTY	NOTE
1	胴板		SUS304	1	
2	上鏡板	R350× R35/t2	SUS304	1	
3	下鏡板	R350× R35/t2	SUS304	1	
4	袴	t2	SUS304	1	
5	ヘルール	4.5S(100A) 20°L28	SUS304	1	
6	アテ板	40× 160× t1.2/R4	SUS304	2	
7	サニタリー取っ手	φ10丸棒	SUS304	2	

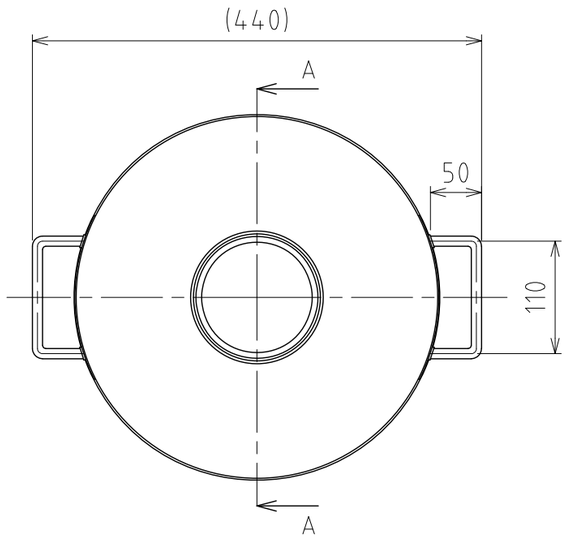

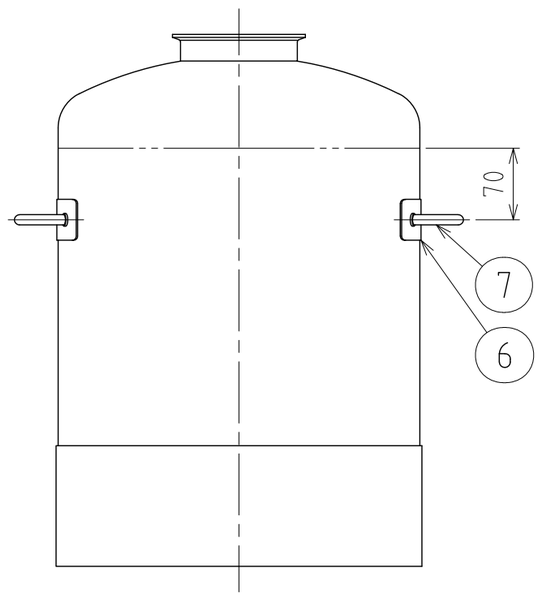

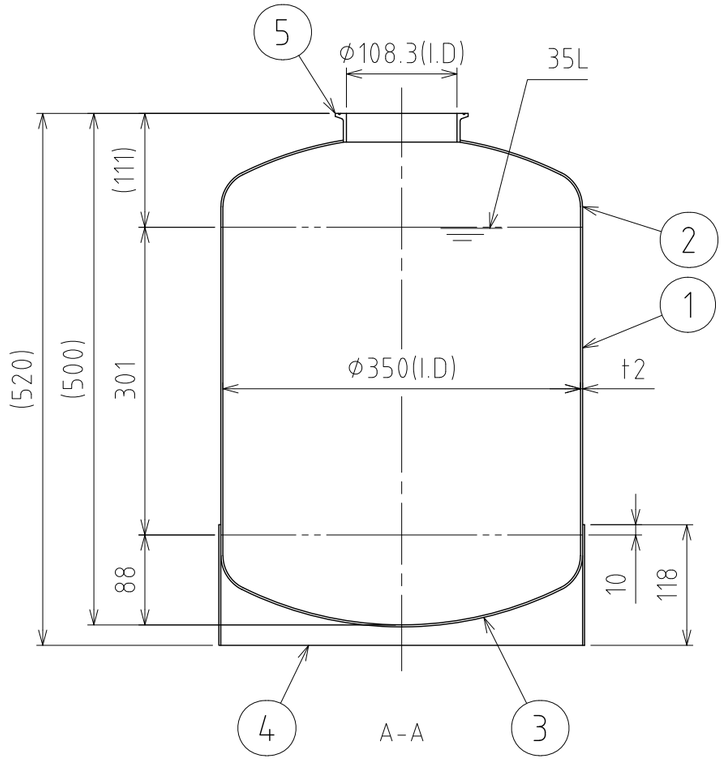

注記
有効容量：35L
使用圧力：0～0.18MPa
使用温度：常温
水圧試験圧力：0.27MPa
容器または配管に安全装置を取り付けること

仕上げ：内外面#320バフ研磨
袴の本体への取付は、全周溶接
二点鎖線は、周溶接位置
溶接各部は、圧力容器構造規格に準ずる

MARK	DATE	REV	APPROVED

板金溶接組立の寸法許容差は±1%又は5mmの大きい値

DESIGN	DATE
–	2025/09/30
DRAWN	DATE
–	–
CHECKED	DATE
–	–
APPROVED	DATE
–	–

NAME	加圧容器／シングルポート PVC－35－35		
DWG NO.	3－092602－0		
SCALE	1:6	CUSTOMER	規格図

SANKO ASTEC INC.

2-53-2, Nihonbashihamacho, Chuo-ku, Tokyo 103-0007 Japan
Telephone +81-3-3668-3618 Facsimile +81-3-3668-3617 www.sankoastec.co.jp