File #	092205-0

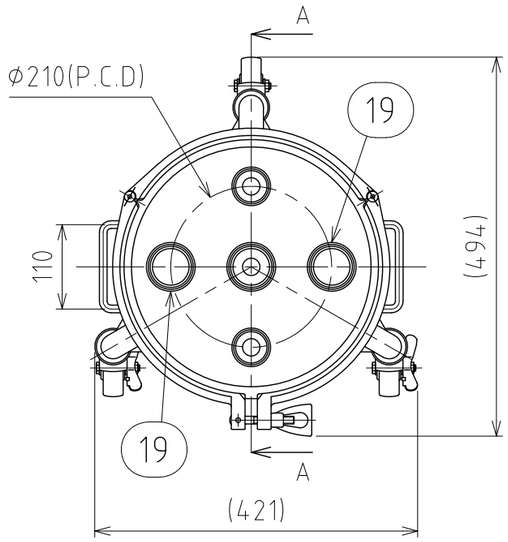

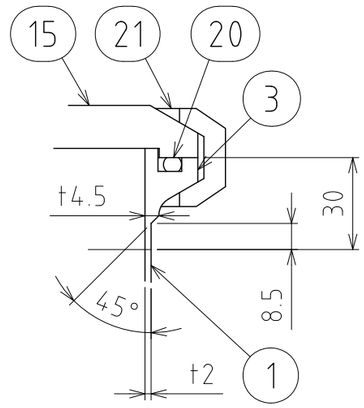

B部詳細 S=1:2

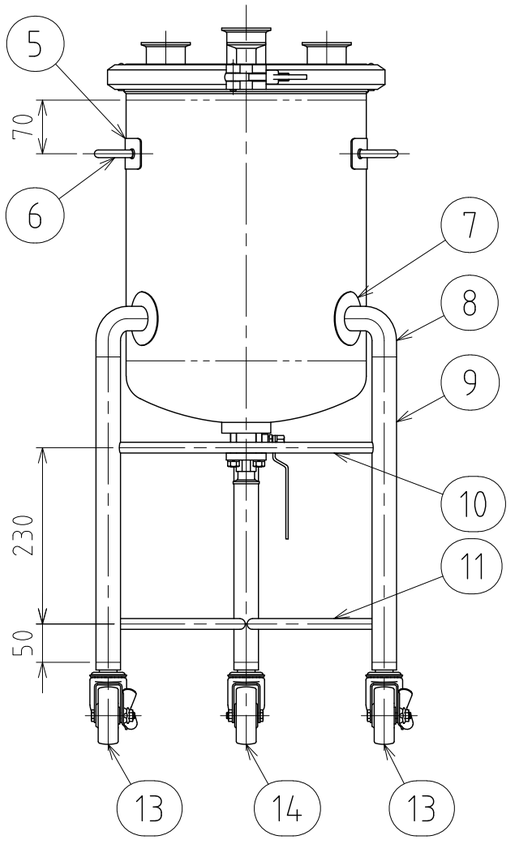

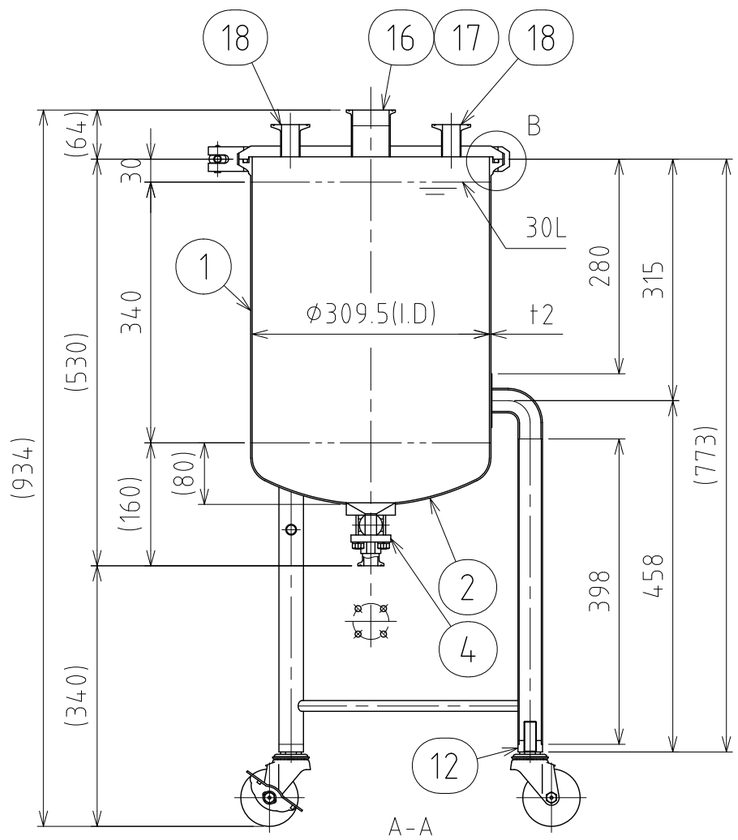

No.	PART NAME	STANDARD/SIZE	MATERIAL	QTY	NOTE
1	胴板		SUS304	1	
2	鏡板	10%さら型 t2	SUS304	1	
3	ヘルール(A)	300A 30° L30 Oﾘﾝｸﾞ型	SUS304	1	
4	タンク底ボールバルブ	TVCX-15/ISO 15A/φ64	SUS316	1	3-006315
5	アテ板(A)	40×160×t1.2/R4	SUS304	2	
6	サニタリー取っ手	φ10丸棒	SUS304	2	
7	アテ板(B)	φ70×t1.2	SUS304	3	
8	ネック付エルボ	φ32×t2×H66	SUS304	3	
9	パイプ脚	φ32×t1.5×L398	SUS304	3	
10	補強パイプ(A) 上段	φ14×t1×L332	SUS304	1	
11	補強パイプ(B) 下段	φ14×t1×L332	SUS304	2	
12	キャスター取付座		SUS304	3	4-005020
13	キャスター(A)ストッパー付	315SA-UB-75/ハンマー	SUS/ｳﾚﾀﾝ車	2	
14	キャスター(B)	320SA-UB-75/ハンマー	SUS/ｳﾚﾀﾝ車	1	
15	ヘルールキャップ	300A 30° Oリング型	SUS304	1	
16	サニタリーパイプ	ISO 2S L40.5	SUS304	1	
17	ヘルール(B)	ISO 2S φ47.8(I.D) L20.5	SUS304	1	
18	ヘルール(C) ロング	ISO 1S φ23(I.D) L42	SUS304	2	
19	ヘルール(D) ロング	ISO 2S φ47.8(I.D) L42	SUS304	2	
20	Oリング	V325	シリコンゴム	1	
21	クランプバンド	300A 30°/ 3K	SUS304	1	

注記
有効容量：30L
使用圧力：0～0.18MPa
使用温度：常温
水圧試験圧力：0.27MPa
容器または配管に安全装置を取り付けること

仕上げ：内外面#320バフ研磨
二点鎖線は、周溶接位置
使用重量は、製品を含み195kg以下
溶接各部は、圧力容器構造規格に準ずる

タンク底ボールバルブの取付方向に注意

MARK	DATE	REV	APPROVED
板金溶接組立の寸法許容差は±1%又は5mmの大きい値			

DESIGN	DATE
-	2024/06/01
DRAWN	DATE
-	-
CHECKED	DATE
-	-
APPROVED	DATE
Ishihata	-

NAME	脚付ﾍﾙｰﾙｵｰﾌﾟﾝ加圧容器・ﾀﾝｸ底ﾎﾞｰﾙﾊﾞﾙﾌﾞ PVFL-BV-300-30		
DWG NO.	3-092205-0		
SCALE	1:8	CUSTOMER	規格図

SANKO ASTEC INC.

2-53-2, Nihonbashihamacho, Chuo-ku, Tokyo 103-0007 Japan
Telephone +81-3-3668-3618 Facsimile +81-3-3668-3617 www.sankoastec.co.jp