File #	092101-0

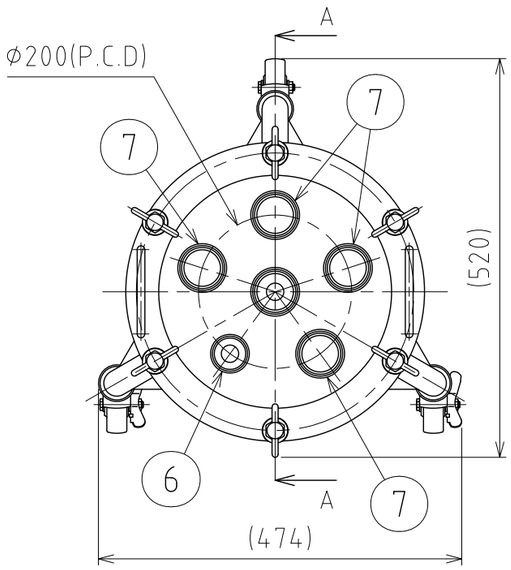

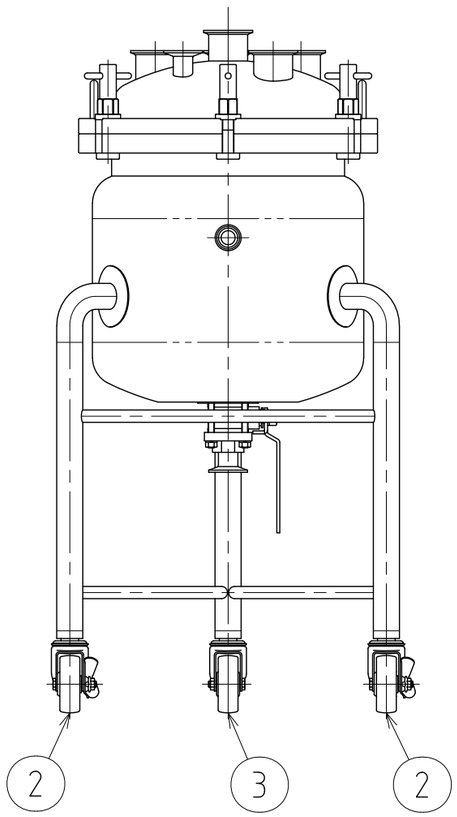

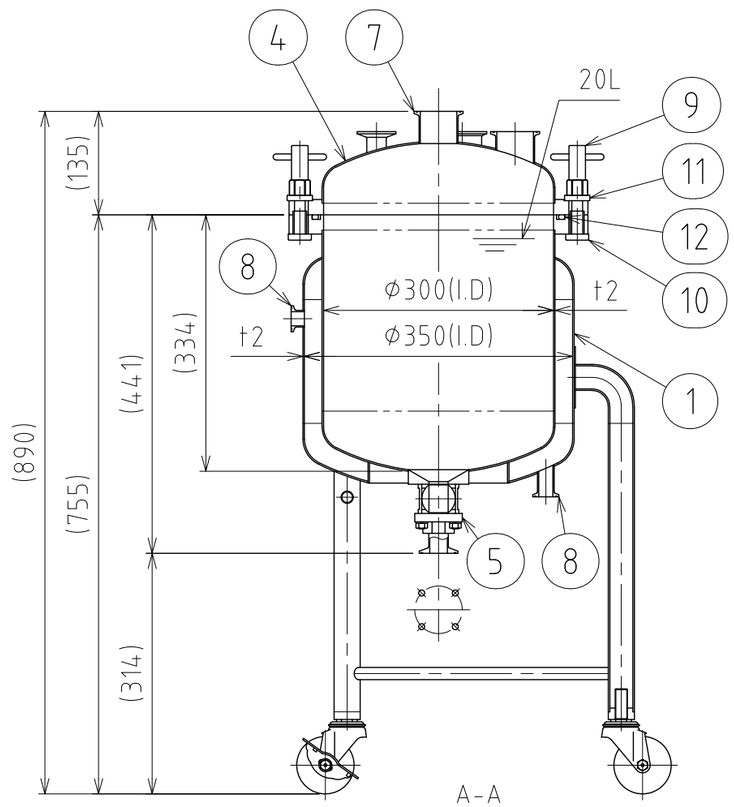

No.	PART NAME	STANDARD/SIZE	MATERIAL	QTY	NOTE
1	本体	鏡板：10%さら形	SUS304	1	3-006584
2	キャスター(A)ストッパー付	315SA-UB-75/ハンマー	SUS/ｳﾚﾀﾝ車	2	
3	キャスター(B)	320SA-UB-75/ハンマー	SUS/ｳﾚﾀﾝ車	1	
4	蓋	鏡板：R300×R30	SUS304	1	3-005785
5	タンク底ボールバルブ	TVCX-25/ISO 1S/φ79	SUS316	1	3-006316
6	ヘルール(A)	ISO 1S φ23(I.D)	SUS304	1	
7	ヘルール(B)	ISO 2S φ47.8(I.D)	SUS304	5	
8	ヘルール(C)	ISO 15A φ18.4(I.D)	SUS316L	2	
9	PVO用Tナット	M14(M16ナット型)	SUS304	6	4-005773
10	PVO用ボルト/L84.5型	M14/L84.5	SUS304	6	4-005781
11	PVO用スペーサー	M14用	SUS304	6	4-005776
12	Oリング	P315/Hs70	シリコンゴム	1	

注記
有効容量：20L
ジャケット容量：7.5L
使用圧力：本体 0～0.18MPa
　　ジャケット 0～0.09MPa
使用温度：本体 内容液沸点未満
　　ジャケット 冷水～温水
水圧試験圧力：本体 0.27MPa
　　ジャケット 0.14MPa
容器または配管に安全装置を取り付けること

仕上げ：内外面#320バフ研磨
二点鎖線は、周溶接位置
使用重量は、製品を含み195kg以下
溶接各部は、圧力容器構造規格に準ずる

DESIGN	DATE
–	2024/06/01
DRAWN	DATE
–	–
CHECKED	DATE
–	–
APPROVED	DATE
–	–

MARK	DATE	REV	APPROVED
板金溶接組立の寸法許容差は±1%又は5mmの大きい値			
NAME	ｼﾞｬｹｯﾄ型脚付ﾌﾗﾝｼﾞｵｰﾌﾟﾝ加圧容器・ﾀﾝｸ底ﾎﾞｰﾙﾊﾞﾙﾌﾞ PVOLJ-BV-30-20		
DWG NO.	3-092101-0		
SCALE	1:8	CUSTOMER	規格図

SANKO ASTEC INC.

2-53-2, Nihonbashihamacho, Chuo-ku, Tokyo 103-0007 Japan
Telephone +81-3-3668-3618 Facsimile +81-3-3668-3617 www.sankoastec.co.jp