File #	092019-0

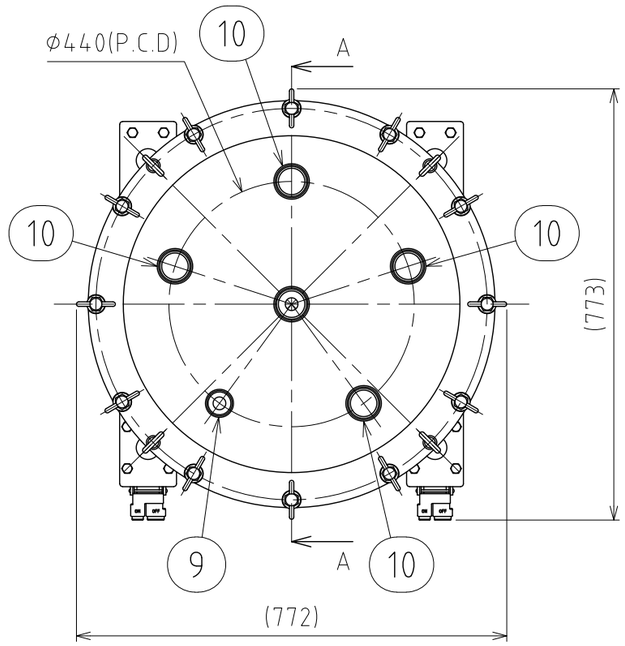

No.	PART NAME	STANDARD/SIZE	MATERIAL	QTY	NOTE
1	本体	鏡板：R600×R60	SUS304	1	3-006583
2	六角ボルト	M10×L20	SUS304	16	
3	六角ナット	M10	SUS304	16	
4	スプリングワッシャ	M10用	SUS304	16	
5	キャスター(A)ストッパー付	315S-UB-125/ハンマー	SUS/ｳﾚﾀﾝ車	2	
6	キャスター(B)	320SR-UB-125/ハンマー	SUS/ｳﾚﾀﾝ車	2	
7	蓋	鏡板：R600×R60	SUS304	1	3-005791
8	タンク底ボールバルブ	TVCX-40/ISO 1.5S/φ109	SUS316	1	3-006317
9	ヘルール(A)	ISO 1S φ23(I.D)	SUS304	1	
10	ヘルール(B)	ISO 2S φ47.8(I.D)	SUS304	5	
11	PVO用Tナット	M14(M16ナット型)	SUS304	12	4-005773
12	PVO用ボルト/L104.5型	M14/L104.5	SUS304	12	4-005784
13	PVO用スペーサー	M14用	SUS304	12	4-005776
14	Oリング	P640/Hs70	シリコンゴム	1	

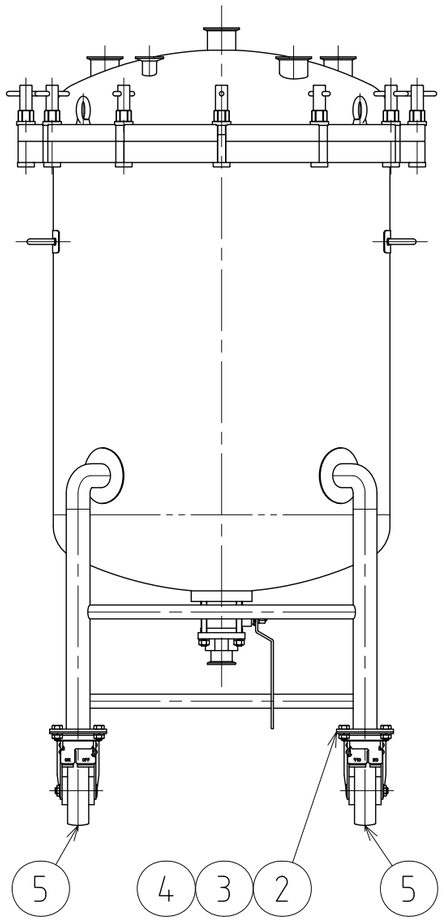

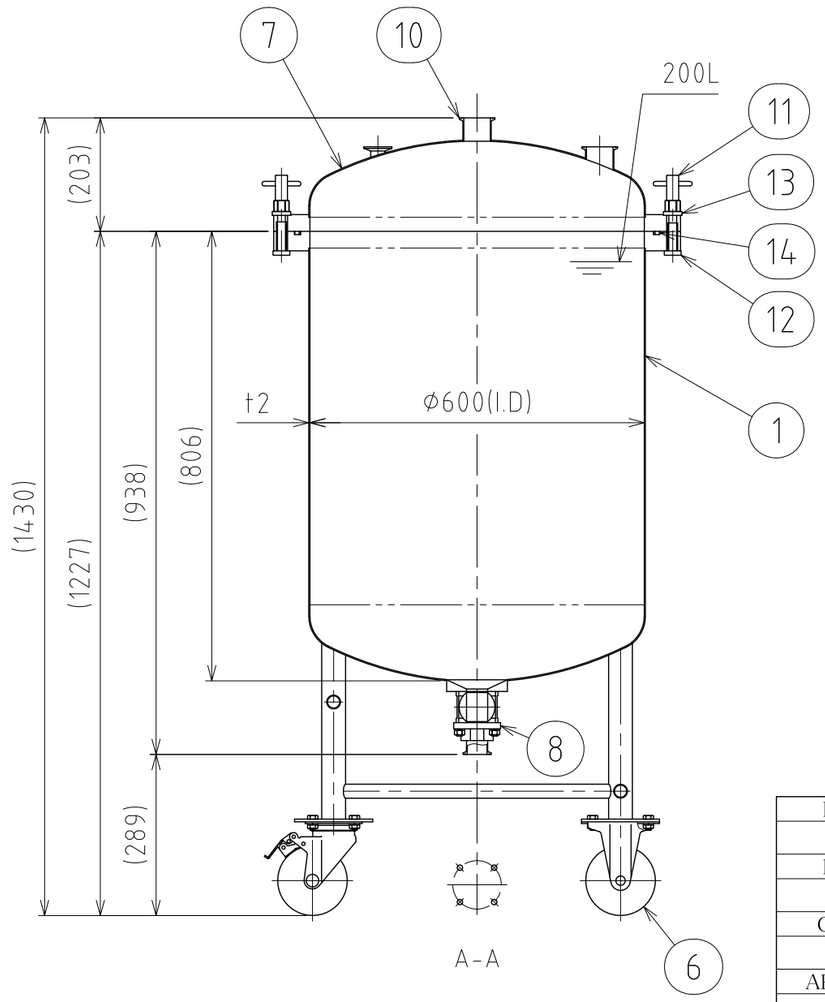

注記
有効容量：200L
使用圧力：0～0.18MPa
使用温度：常温
水圧試験圧力：0.27MPa
容器または配管に安全装置を取り付けること

仕上げ：内外面#320バフ研磨
二点鎖線は、周溶接位置
使用重量は、製品を含み424kg以下
溶接各部は、圧力容器構造規格に準ずる

DESIGN	DATE
-	2024/06/01
DRAWN	DATE
-	-
CHECKED	DATE
-	-
APPROVED	DATE
-	-

MARK	DATE	REV	APPROVED
板金溶接組立の寸法許容差は±1%又は5mmの大きい値			
NAME	脚付ﾌﾗﾝｼﾞｵｰﾌﾟﾝ加圧容器/ﾀﾝｸ底ﾎﾞｰﾙﾊﾞﾙﾌﾞ PVOL-BV-60-200		
DWG NO.	3-092019-0		
SCALE	1:11	CUSTOMER	規格図

SANKO ASTEC INC.

2-53-2, Nihonbashihamacho, Chuo-ku, Tokyo 103-0007 Japan
Telephone +81-3-3668-3618 Facsimile +81-3-3668-3617 www.sankoastec.co.jp