File #	067510-0

No.	PART NAME	STANDARD/SIZE	MATERIAL	QTY	NOTE
1	容器本体	MU-HTTBV-N-100H/本体	SUS304	1	3-006670
2	撹拌機	A720-0.2AS/サタケ	SUS304	1	3-005475

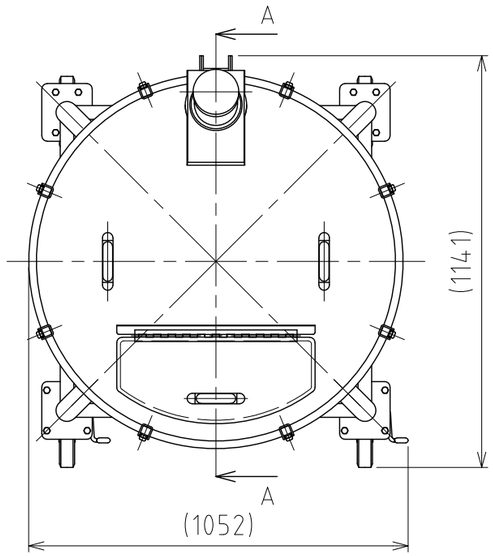

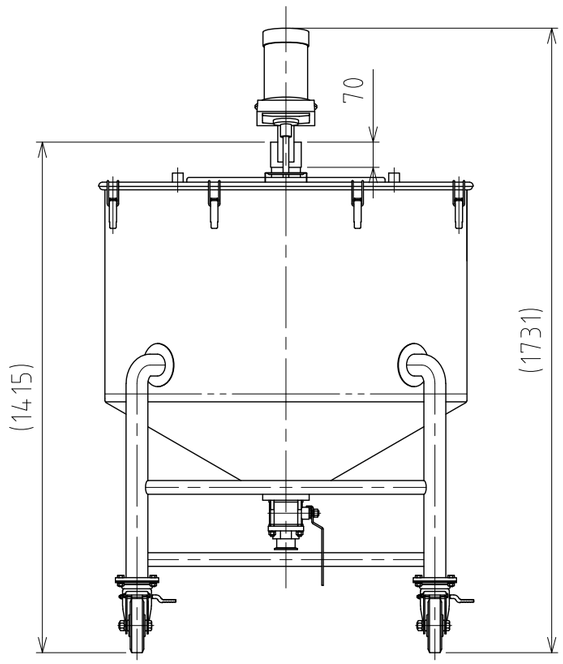

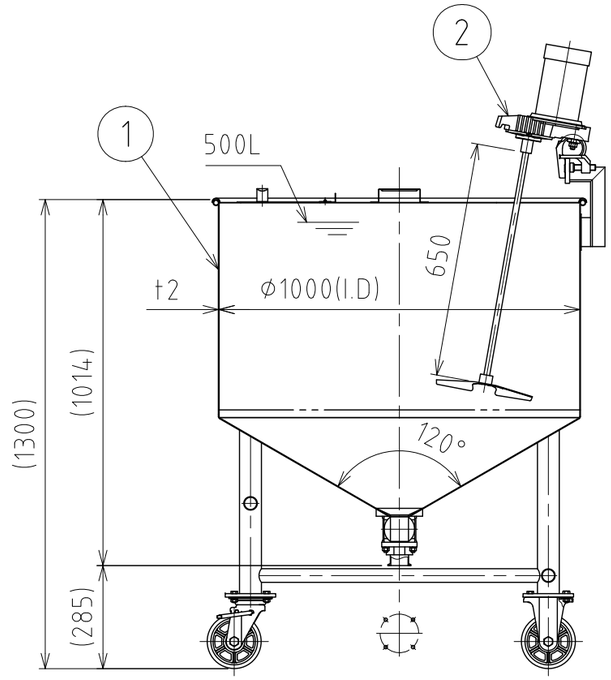

A-A

注記
容量：500L
仕上げ：内外面＃320バフ研磨

A720-0.2AS撹拌機(PSE対応品)の主な仕様
- モーター出力：200W
- 電源：単相100V/ON-OFFスイッチ/コード付
- 回転数：300rpm(50Hz)/360rpm(60Hz)/一定速
- 撹拌羽根：P36インペラ（直径270mm/3枚羽根）
- 重量：約15kg

DESIGN	DATE
–	2025/09/30
DRAWN	DATE
–	–
CHECKED	DATE
–	–
APPROVED	DATE
–	–

MARK	DATE	REV	APPROVED
板金溶接組立の寸法許容差は±1%又は5mmの大きい値			
NAME	撹拌ユニット容器 MU-HTTBV-N-100H		
DWG NO.	3-067510-0		
SCALE	1:17	CUSTOMER	規格図

SANKO ASTEC INC.

2-53-2, Nihonbashihamacho, Chuo-ku, Tokyo 103-0007 Japan
Telephone +81-3-3668-3618 Facsimile +81-3-3668-3617 www.sankoastec.co.jp