File #	067005-0

No.	PART NAME	STANDARD/SIZE	MATERIAL	QTY	NOTE
1	容器本体	MU-KTLPJ-47H/本体	SUS304	1	3-006621
2	撹拌機	KX-395P	SUS304	1	3-160503
3	クランプバンド	ISO 4S/13MHHM-LW	SUS304	1	
4	ヘルールガスケット	ISO 4S	シリコンゴム	1	

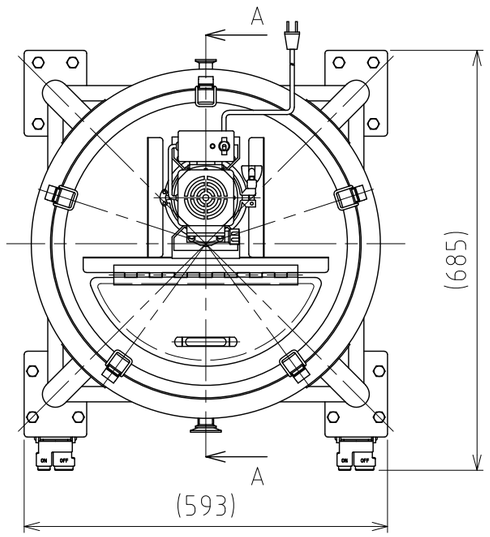

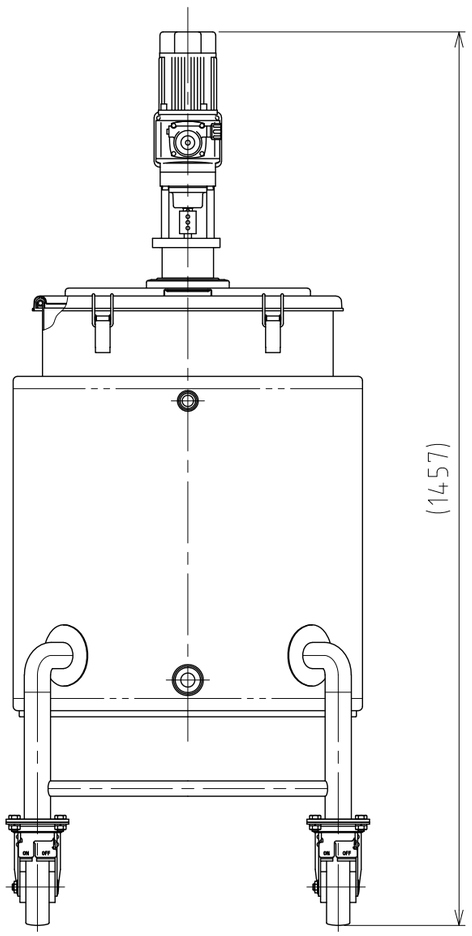

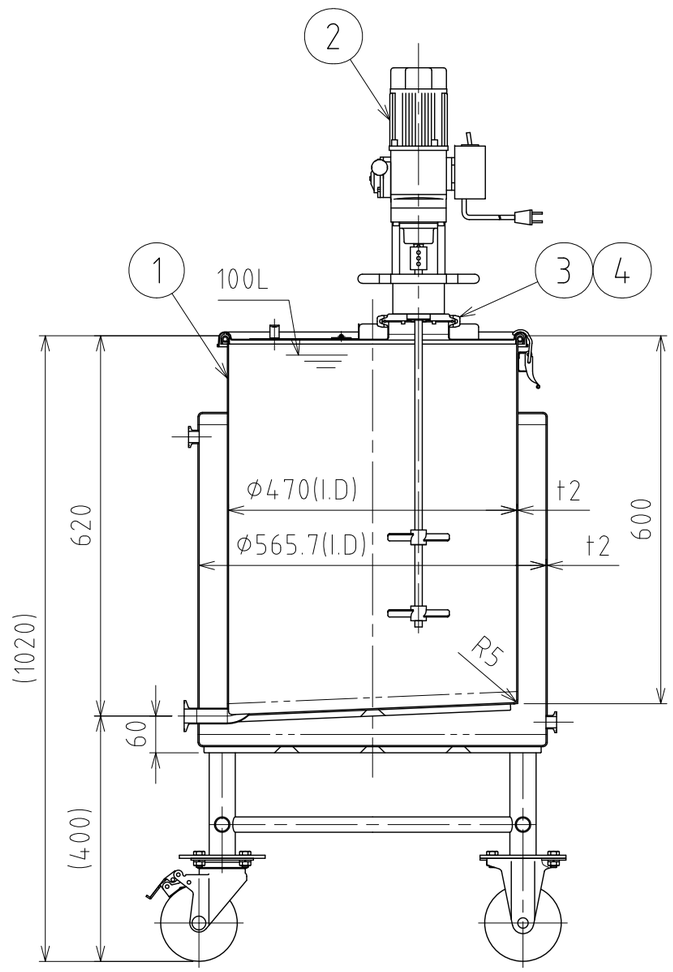

A-A

注記
容量：容器本体 100L
　　ジャケット 約54.2L(上部ヘルールまで)
ジャケット内最高使用圧力：0.1MPa
水圧試験：ジャケット内 0.15MPaにて実施
設計温度：常温
使用時は、安全弁等の安全装置を取り付けること
容器内は、大気圧で使用すること
(圧力はかけられません)

仕上げ：内外面#320バフ研磨
使用重量は、製品を含み424kg以下

KX-395P撹拌機の主な仕様
- モーター出力：90W
- トルク：2.84～12.25 N・m
- 回転数：0～173rpm (スピードコントローラ付)
- 撹拌羽根：2枚羽根 (L90～150mm×2)
- 電源：AC100V/200～230V (単相・三相)
- 重量：約7.9kg (シャフト、羽根部分除く)

MARK	DATE	REV	APPROVED
板金溶接組立の寸法許容差は±1%又は5mmの大きい値			

DESIGN	DATE
-	2025/09/30
DRAWN	DATE
-	-
CHECKED	DATE
-	-
APPROVED	DATE
-	-

NAME	温調・撹拌ユニット容器 MU-KTLPJ-47H		
DWG NO.	3-067005-0		
SCALE	1:10	CUSTOMER	規格図

SANKO ASTEC INC.

2-53-2, Nihonbashihamacho, Chuo-ku, Tokyo 103-0007 Japan
Telephone +81-3-3668-3618 Facsimile +81-3-3668-3617 www.sankoastec.co.jp