File #	066901-0

No.	PART NAME	STANDARD/SIZE	MATERIAL	QTY	NOTE
1	容器本体	MU-KTPJ-N-36/本体	SUS304	1	3-006610
2	撹拌機	A720-0.065AS/サタケ	SUS304	1	3-005473

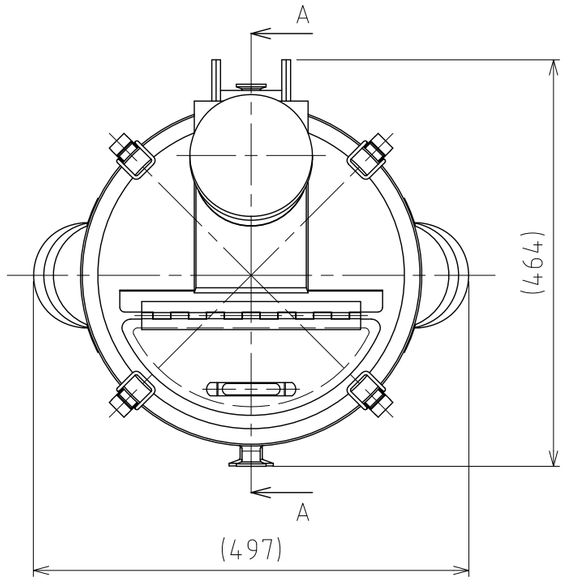

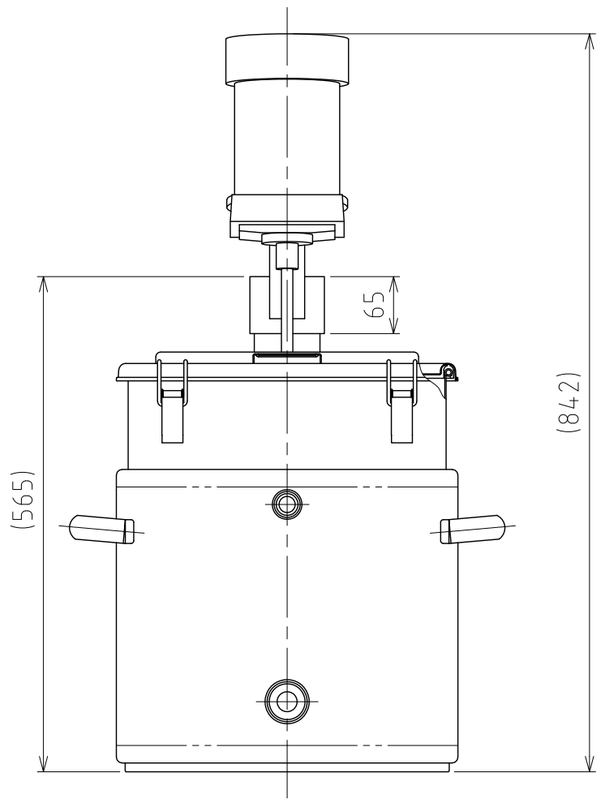

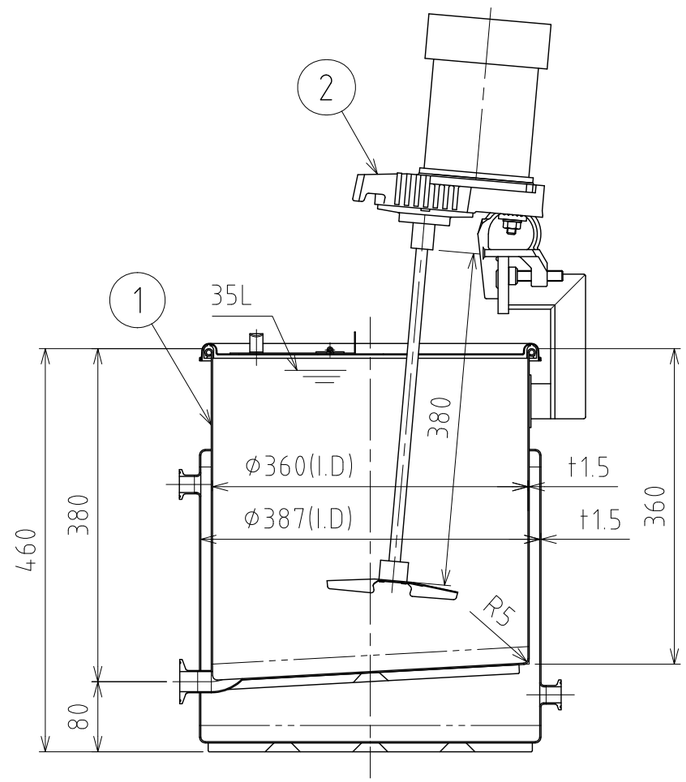

A-A

注記
容量：容器本体 35L
　　ジャケット 約12.6L(上部ヘルールまで)
ジャケット内最高使用圧力：0.1MPa
水圧試験：ジャケット内 0.15MPaにて実施
設計温度：常温
使用時は、安全弁等の安全装置を取り付けること
容器内は、大気圧で使用すること
(圧力はかけられません)

仕上げ：内外面#320バフ研磨

A720-0.065AS撹拌機(PSE対応品)の主な仕様
- モーター出力：65W
- 電源：単相100V/ON-OFFスイッチ/コード付
- 回転数：300rpm(50Hz)/360rpm(60Hz)/一定速
- 撹拌羽根：P36インペラ（直径150mm/3枚羽根）
- 重量：約10kg

MARK	DATE	REV	APPROVED
板金溶接組立の寸法許容差は±1%又は5mmの大きい値			

DESIGN	DATE
-	2025/09/30
DRAWN	DATE
-	-
CHECKED	DATE
-	-
APPROVED	DATE
-	-

NAME	温調・撹拌ユニット容器 MU-KTPJ-N-36		
DWG NO.	3-066901-0		
SCALE	1:7	CUSTOMER	規格図

SANKO ASTEC INC.

2-53-2, Nihonbashihamacho, Chuo-ku, Tokyo 103-0007 Japan
Telephone +81-3-3668-3618 Facsimile +81-3-3668-3617 www.sankoastec.co.jp