File #	064804-0

No.	PART NAME	STANDARD/SIZE	MATERIAL	QTY	NOTE
1	容器本体	MU-KTJ-47/本体	SUS304	1	3-006371
2	撹拌機	KX-395P	SUS304	1	3-160503
3	クランプバンド	ISO 4S/13MHHM-LW	SUS304	1	
4	ヘルールガスケット	ISO 4S	シリコンゴム	1	

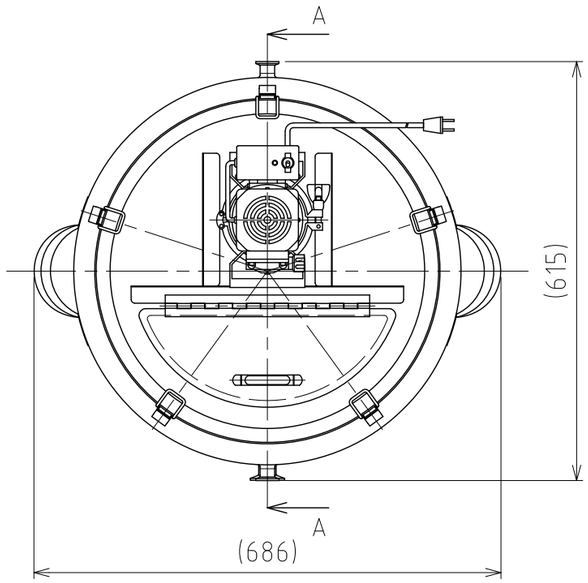

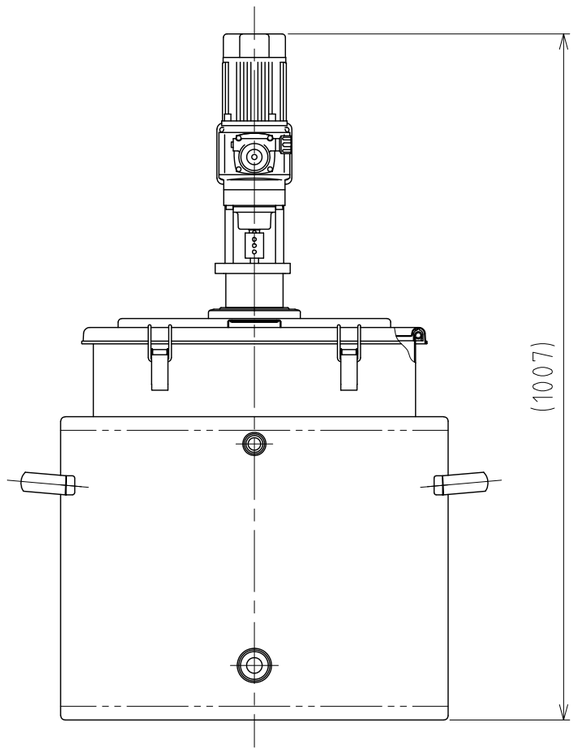

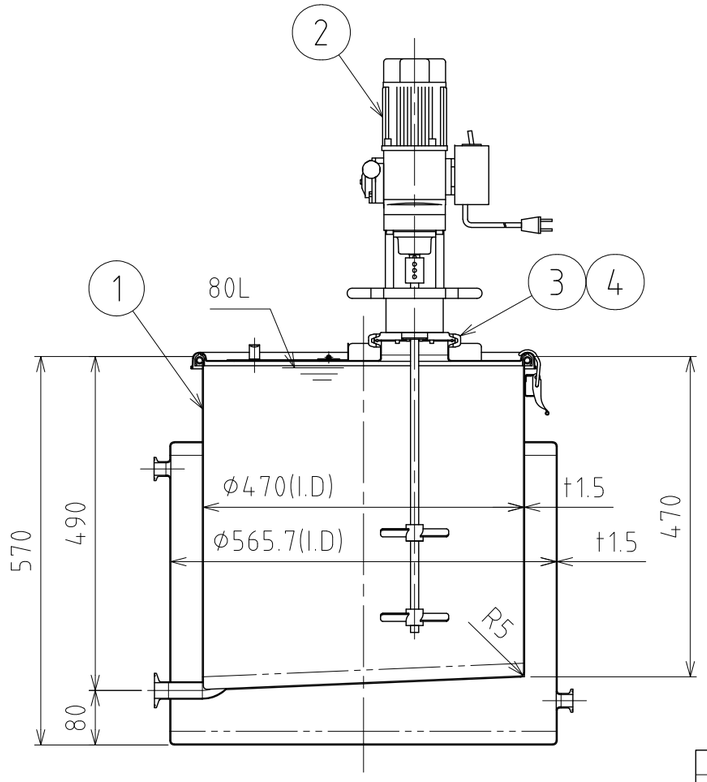

A-A

注記
容量：容器本体 80L
　　ジャケット 約47.1L(上部ヘルールまで)
仕上げ：内外面#320バフ研磨

ジャケット内は加減圧不可の為、流量に注意
内圧がかかると変形の原因になります。
※参考流量：約3.5L/min以下(15Aヘルールの場合)

KX-395P撹拌機の主な仕様
- モーター出力：90W
- トルク：2.84～12.25 N・m
- 回転数：0～173rpm (スピードコントローラ付)
- 撹拌羽根：2枚羽根 (L90～150mm×2)
- 電源：AC100V/200～230V (単相・三相)
- 重量：約7.9kg (シャフト、羽根部分除く)

MARK	DATE	REV	APPROVED
板金溶接組立の寸法許容差は±1%又は5mmの大きい値			

DESIGN	DATE
-	2021/03/31
DRAWN	DATE
-	-
CHECKED	DATE
-	-
APPROVED	DATE
-	-

NAME	撹拌容器ユニット MU-KTJ-47		
DWG NO.	3-064804-0		
SCALE	1:9	CUSTOMER	規格図

SANKO ASTEC INC.

2-53-2, Nihonbashihamacho, Chuo-ku, Tokyo 103-0007 Japan
Telephone +81-3-3668-3618 Facsimile +81-3-3668-3617 www.sankoastec.co.jp