File #	051703-0

No.	PART NAME	STANDARD/SIZE	MATERIAL	QTY	NOTE
1	本体	100ml用	SUS304	1	
2	PS用ノズル(大)	Tr50	SUS304	1	
3	PS用キャップ(大)	Tr50	SUS303	1	
4	PS用ガスケット(大)	t2.5	PTFE	1	

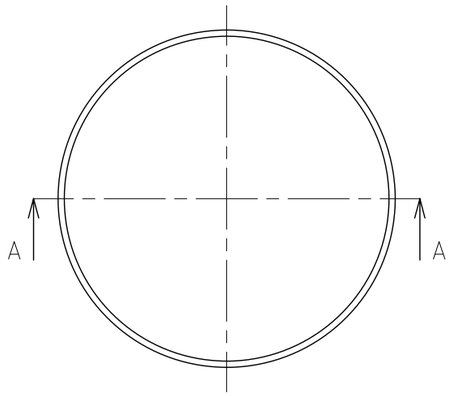

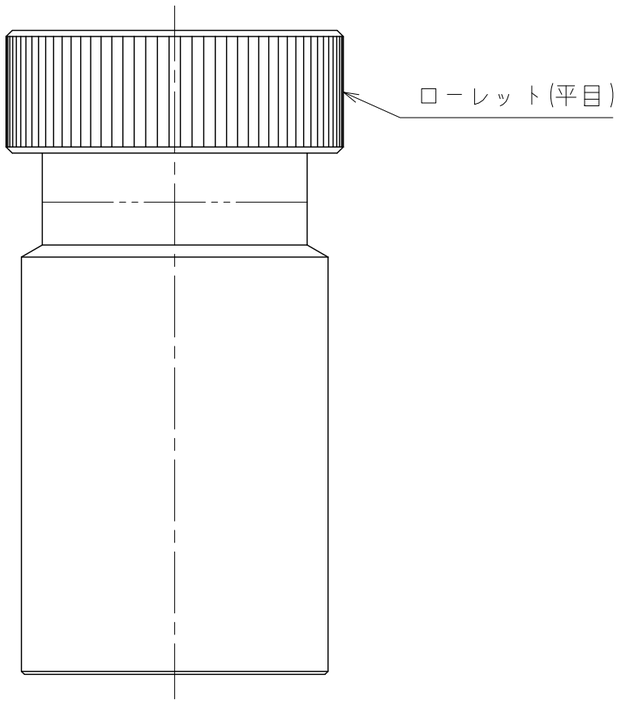

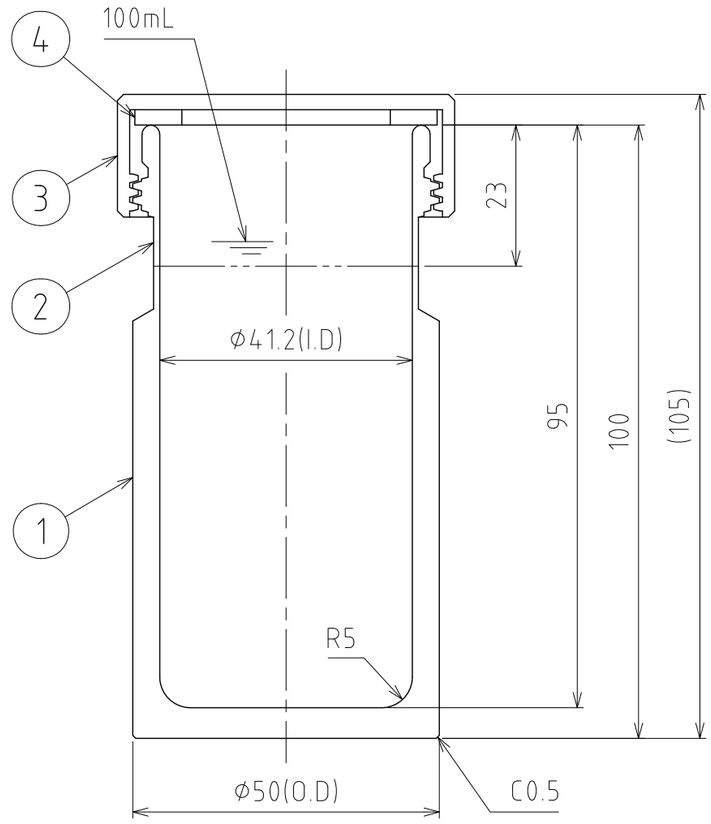

A-A

注記
容量：100mL
仕上げ：内外面#320バフ研磨
二点鎖線は、周溶接位置
重量：0.6kg

DESIGN	DATE
–	2024/06/01
DRAWN	DATE
–	–
CHECKED	DATE
–	–
APPROVED	DATE
–	–

MARK	DATE	REV	APPROVED
板金溶接組立の寸法許容差は±1%又は5mmの大きい値			
NAME	小型スクリュートップボトル PSS-0。1		
DWG NO.	3-051703-0		
SCALE	1:1	CUSTOMER	規格図

SANKO ASTEC INC.

2-53-2, Nihonbashihamacho, Chuo-ku, Tokyo 103-0007 Japan
Telephone +81-3-3668-3618 Facsimile +81-3-3668-3617 www.sankoastec.co.jp