File #	051101-0

No.	PART NAME	STANDARD/SIZE	MATERIAL	QTY	NOTE
1	ビーカー本体		SUS304	1	
2	取っ手	t0.8	SUS304	1	

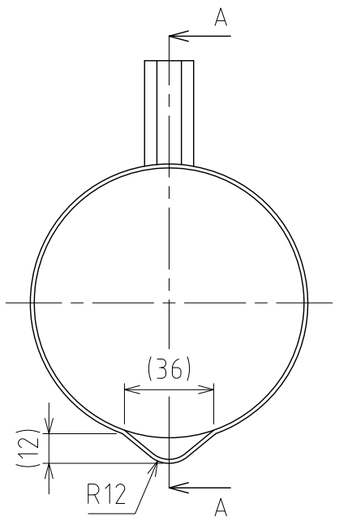

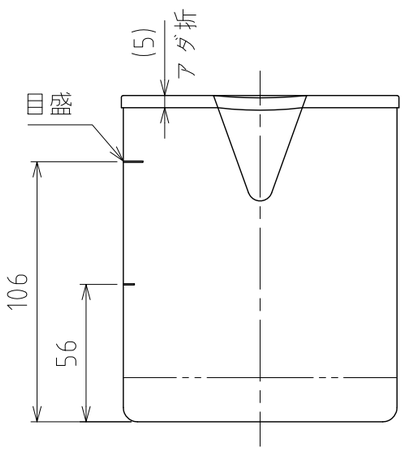

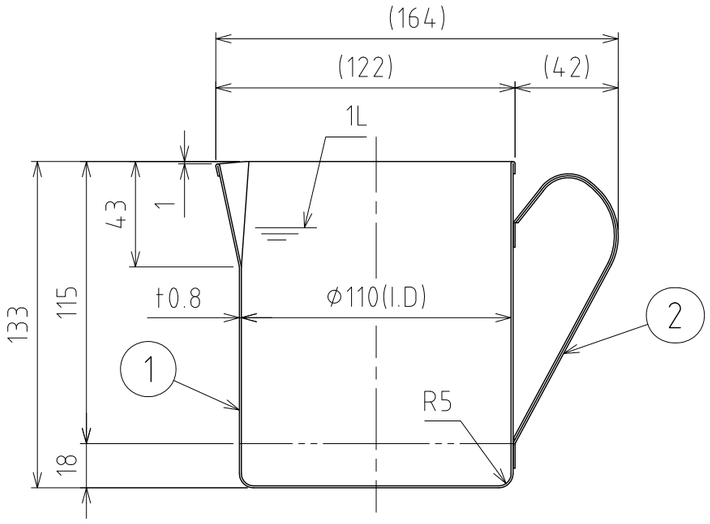

A-A

注記
容量：1L
仕上げ：内外面バフ研磨
取っ手の取付は、スポット溶接
二点鎖線は、周溶接位置
重量：0.4kg

MARK	DATE	REV	APPROVED

板金溶接組立の寸法許容差は±1%又は5mmの大きい値

DESIGN	DATE
-	2016/03/31
DRAWN	DATE
-	-
CHECKED	DATE
-	-
APPROVED	DATE
-	-

NAME	ステンレスビーカー BK－1		
DWG NO.	3－051101－0		
SCALE	1:2.5	CUSTOMER	規格図

SANKO ASTEC INC.

2-53-2, Nihonbashihamacho, Chuo-ku, Tokyo 103-0007 Japan
Telephone +81-3-3668-3618 Facsimile +81-3-3668-3617 www.sankoastec.co.jp