File #	050702-0

No.	PART NAME	STANDARD/SIZE	MATERIAL	QTY	NOTE
1	ボトル本体		SUS316	1	
2	ネック	G1	SUS316	1	
3	ガスケット	φ33	硬質PTFE	1	
4	キャップ	G1	SUS316	1	

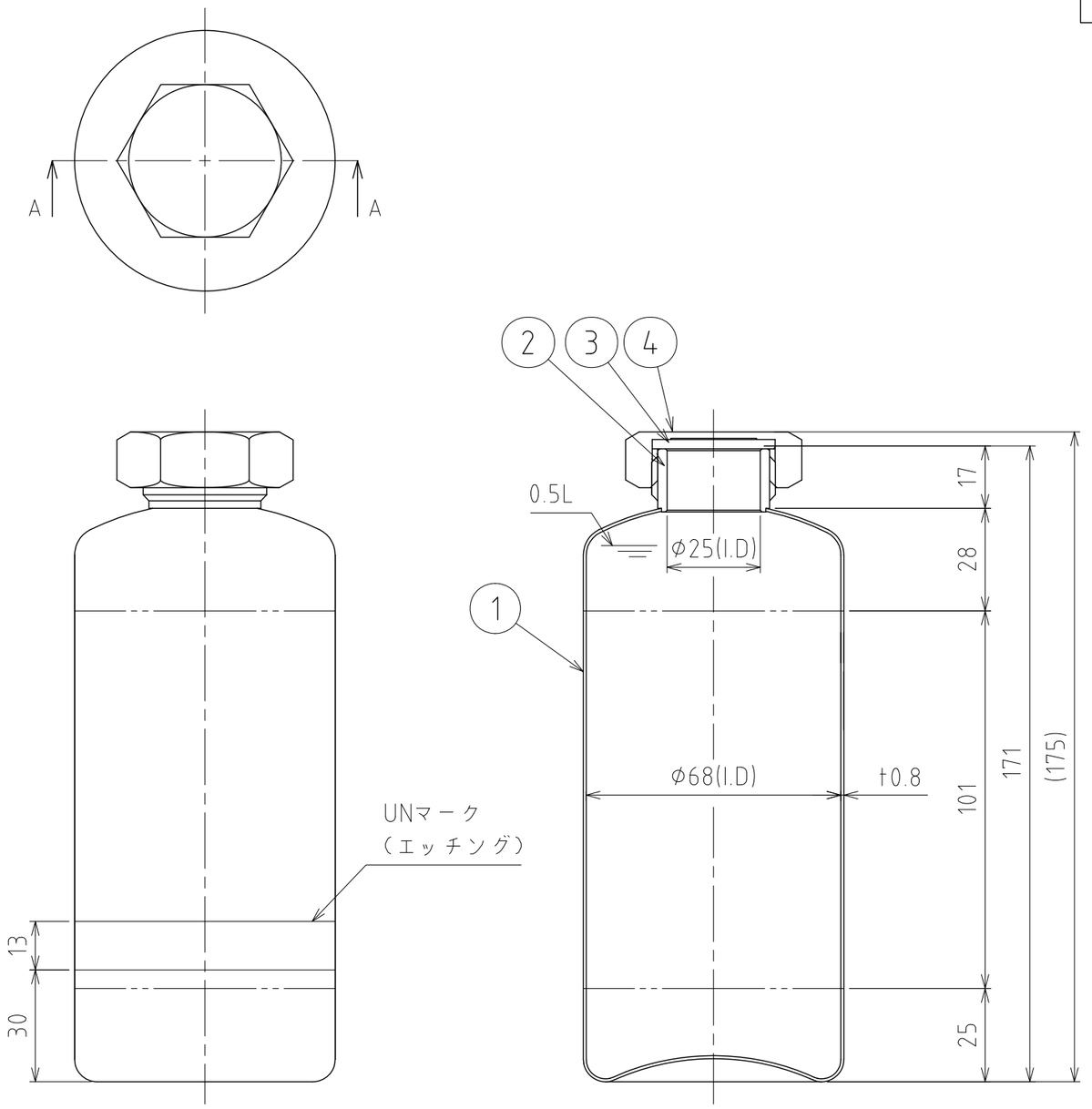

A-A

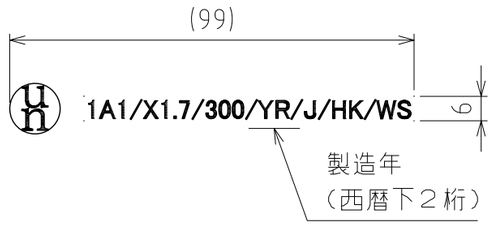

UNマーク詳細・ロットNo。詳細

注記
容量：0.5L
仕上げ：内面酸洗/外面HL研磨
二点鎖線は、周溶接位置
重量：約0.3kg
オプションガスケット：EPDM・FPM・パーフロ
発泡ポリエチレン

MARK	DATE	REV	APPROVED

板金溶接組立の寸法許容差は±1%又は5mmの大きい値

DESIGN	DATE
–	2023/03/31
DRAWN	DATE
–	–
CHECKED	DATE
–	–
APPROVED	DATE
–	–

NAME	UN規格小型ボトル UNB－05L－25		
DWG NO.	3－050702－0		
SCALE	1:1.5	CUSTOMER	規格図

SANKO ASTEC INC.

2-53-2, Nihonbashihamacho, Chuo-ku, Tokyo 103-0007 Japan
Telephone +81-3-3668-3618 Facsimile +81-3-3668-3617 www.sankoastec.co.jp