File #	042115-0

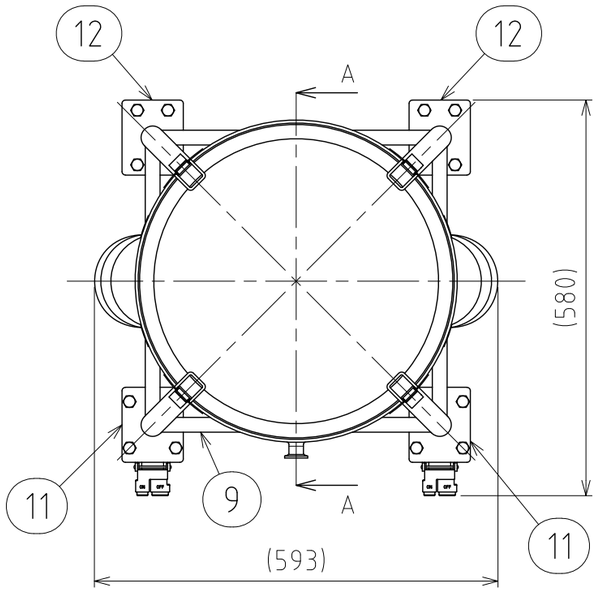

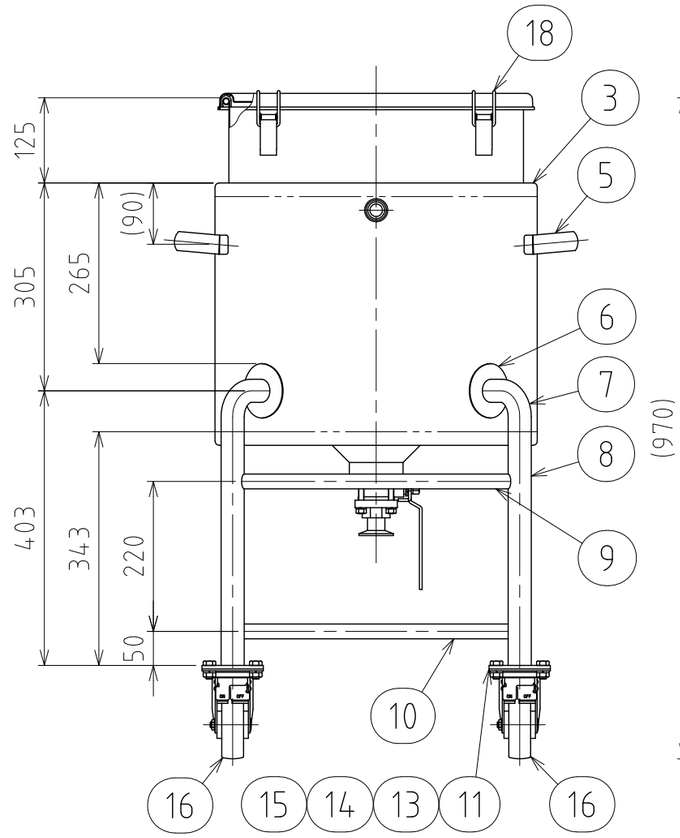

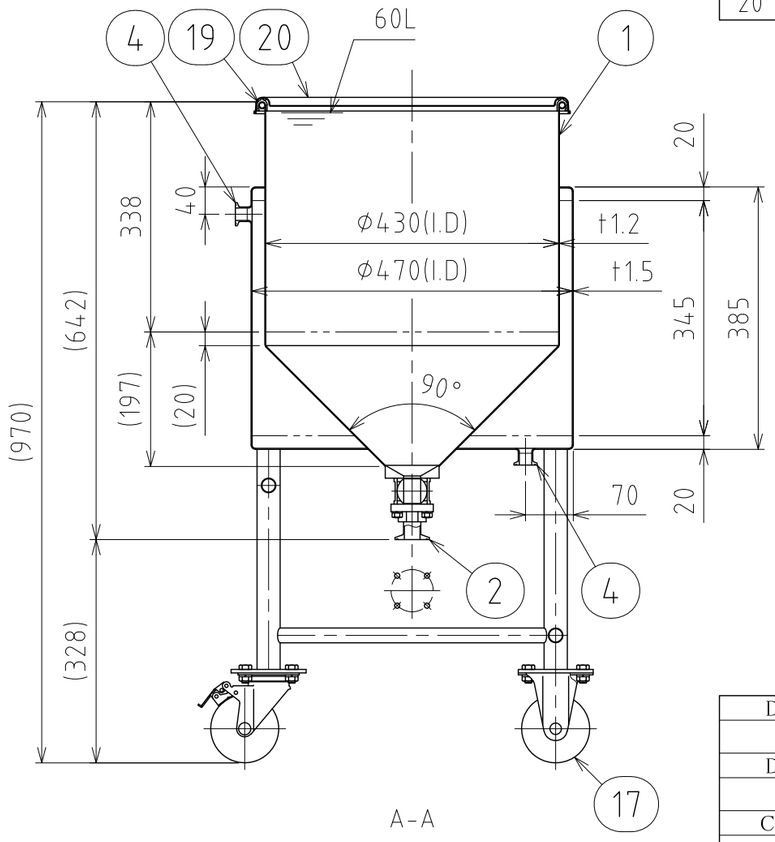

No.	PART NAME	STANDARD/SIZE	MATERIAL	QTY	NOTE
1	容器本体		SUS304	1	
2	タンク底ボールバルブ	TVCX-25/ISO 1S/φ79	SUS316	1	3-006316
3	ジャケット		SUS304	1	
4	ヘルール	ISO 15A φ18.4(I.D)L17.3	SUS316L	2	4-005204
5	取っ手	L	SUS304	2	
6	アテ板	φ80×t1.5	SUS304	4	
7	ネック付エルボ	φ34×t2×H77	SUS304	4	
8	パイプ脚	φ34×t2×L343	SUS304	4	
9	補強パイプ(A) 上段	φ21.7×t1×L396	SUS304	1	
10	補強パイプ(B) 下段	φ21.7×t1×L396	SUS304	3	
11	キャスター取付座(A)		SUS304	2	4-005008
12	キャスター取付座(B)		SUS304	2	4-005009
13	六角ボルト	M10×L20	SUS304	16	
14	六角ナット	M10	SUS304	16	
15	スプリングワッシャ	M10用	SUS304	16	
16	キャスター(A)ストッパー付	315S-UB-100/ハンマー	SUS/ｳﾚﾀﾝ車	2	
17	キャスター(B)	320SR-UB-100/ハンマー	SUS/ｳﾚﾀﾝ車	2	
18	キャッチクリップ		SUS304	4	
19	ガスケット	MPA-43	シリコンゴム	1	
20	密閉蓋	M-43 (t1)	SUS304	1	

注記
容量：容器本体 60L
　　ジャケット 約21.4L(上部ヘルールまで)
仕上げ：内外面#320バフ研磨
取っ手・キャッチクリップの取付は、スポット溶接
二点鎖線は、周溶接位置

ジャケット内は加減圧不可の為、流量に注意
内圧がかかると変形の原因になります。
※参考流量：約3.5L/min以下(15Aヘルールの場合)
使用重量は、製品を含み326kg以下

タンク底ボールバルブの取付方向に注意

DESIGN	DATE
-	2025/08/01
DRAWN	DATE
-	-
CHECKED	DATE
-	-
APPROVED	DATE
-	-

MARK	DATE	REV	APPROVED
板金溶接組立の寸法許容差は±1%又は5mmの大きい値			
NAME	ｼﾞｬｹｯﾄ脚付ﾎｯﾊﾟｰ容器・ﾀﾝｸ底ﾎﾞｰﾙﾊﾞﾙﾌﾞ HTBVJ-CTH-43		
DWG NO.	3-042115-0		
SCALE	1:9	CUSTOMER	規格図

SANKO ASTEC INC.

2-53-2, Nihonbashihamacho, Chuo-ku, Tokyo 103-0007 Japan
Telephone +81-3-3668-3618 Facsimile +81-3-3668-3617 www.sankoastec.co.jp