| File # | 042111-0 |
|---|---|

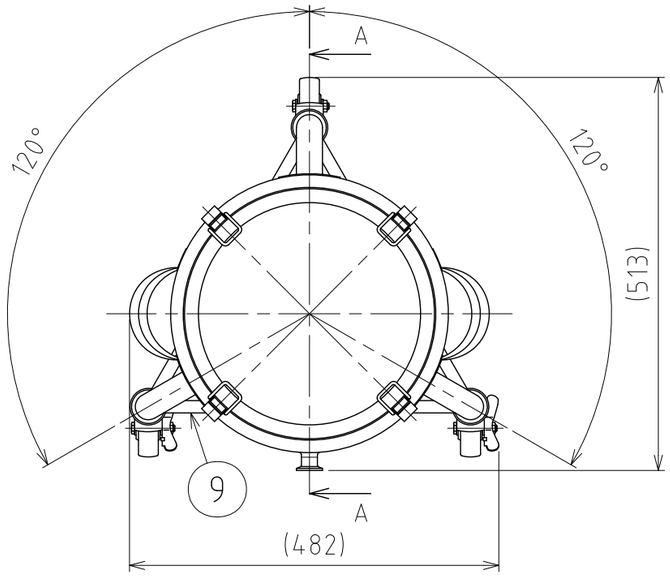


| No. | PART NAME | STANDARD/SIZE | MATERIAL | QTY | NOTE |
|---|---|---|---|---|---|
| 1 | 容器本体 | | SUS304 | 1 | |
| 2 | タンク底ボールバルブ | TVCX-15/ISO 15A/φ64 | SUS316 | 1 | 3-006315 |
| 3 | ジャケット | | SUS304 | 1 | |
| 4 | ヘルール | ISO 15A φ18.4(I.D)L17.3 | SUS316L | 2 | 4-005203 |
| 5 | 取っ手 | M | SUS304 | 2 | |
| 6 | アテ板 | φ80×t1.5 | SUS304 | 3 | |
| 7 | ネック付エルボ | φ34×t2×H77 | SUS304 | 3 | |
| 8 | パイプ脚 | φ34×t2×L383 | SUS304 | 3 | |
| 9 | 補強パイプ(A) 上段 | φ16×t1×L391 | SUS304 | 1 | |
| 10 | 補強パイプ(B) 下段 | φ16×t1×L391 | SUS304 | 2 | |
| 11 | キャスター取付座 | | SUS304 | 3 | 4-005021 |
| 12 | キャスター(A)ストッパー付 | 315SA-UB-75/ハンマー | SUS/ｳﾚﾀﾝ車 | 2 | |
| 13 | キャスター(B) | 320SA-UB-75/ハンマー | SUS/ｳﾚﾀﾝ車 | 1 | |
| 14 | キャッチクリップ | | SUS304 | 4 | |
| 15 | ガスケット | MPA-30 | シリコンゴム | 1 | |
| 16 | 密閉蓋 | M-30 (t0.8) | SUS304 | 1 | |

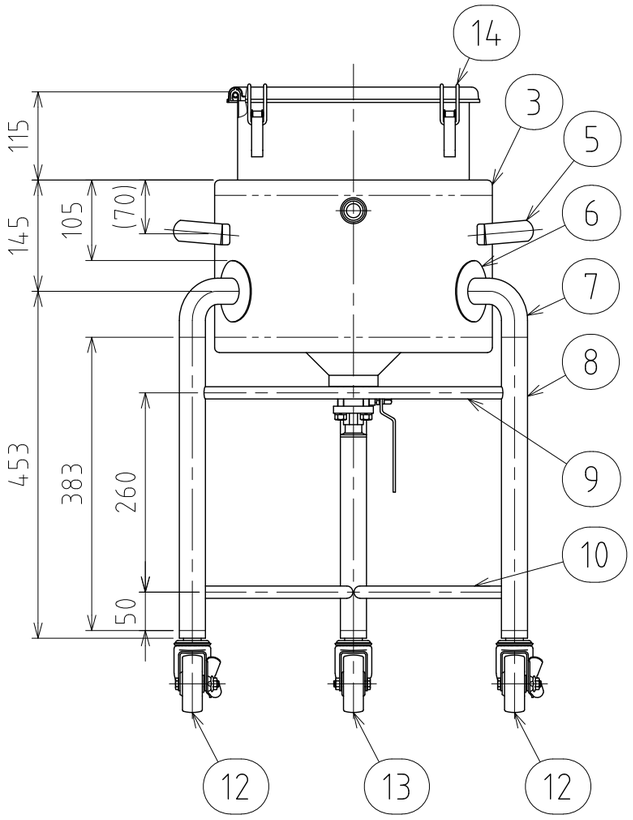


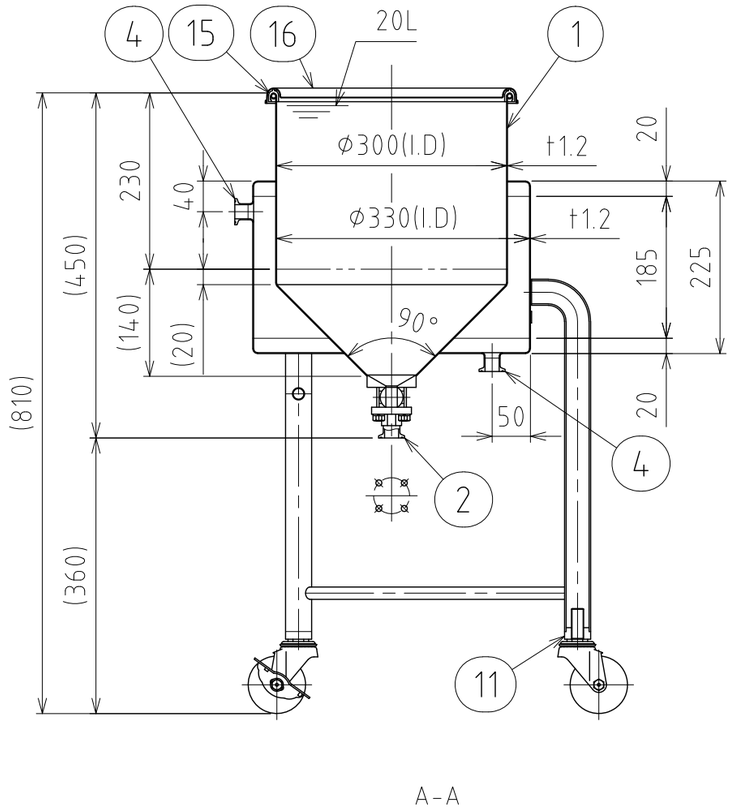


注記
容量：容器本体 20L
　　ジャケット 約8.7L(上部ヘルールまで)
仕上げ：内外面#320バフ研磨
取っ手・キャッチクリップの取付は、スポット溶接
二点鎖線は、周溶接位置

ジャケット内は加減圧不可の為、流量に注意
内圧がかかると変形の原因になります。
※参考流量：約3.5L/min以下(15Aヘルールの場合)
使用重量は、製品を含み195kg以下

タンク底ボールバルブの取付方向に注意

| MARK | DATE | REV | APPROVED |
|---|---|---|---|
| 板金溶接組立の寸法許容差は±1%又は5mmの大きい値 | | | |

| DESIGN | DATE |
|---|---|
| - | 2025/08/01 |
| DRAWN | DATE |
| - | - |
| CHECKED | DATE |
| - | - |
| APPROVED | DATE |
| - | - |

| | | | |
|---|---|---|---|
| NAME | ｼﾞｬｹｯﾄ脚付ﾎｯﾊﾟｰ容器・ﾀﾝｸ底ﾎﾞｰﾙﾊﾞﾙﾌﾞ HTBVJ-CTH-30 | | |
| DWG NO. | 3-042111-0 | | |
| SCALE | 1:8 | CUSTOMER | 規格図 |

SANKO ASTEC INC.

2-53-2, Nihonbashihamacho, Chuo-ku, Tokyo 103-0007 Japan
Telephone +81-3-3668-3618 Facsimile +81-3-3668-3617 www.sankoastec.co.jp