File #	042013-0

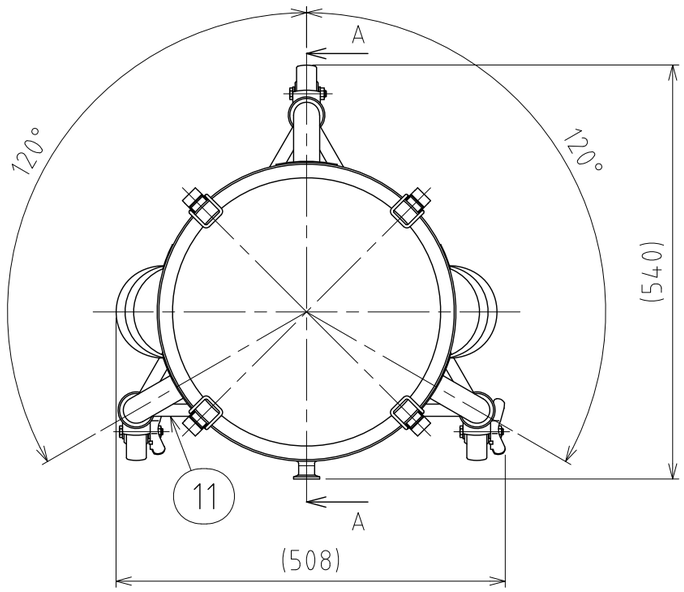

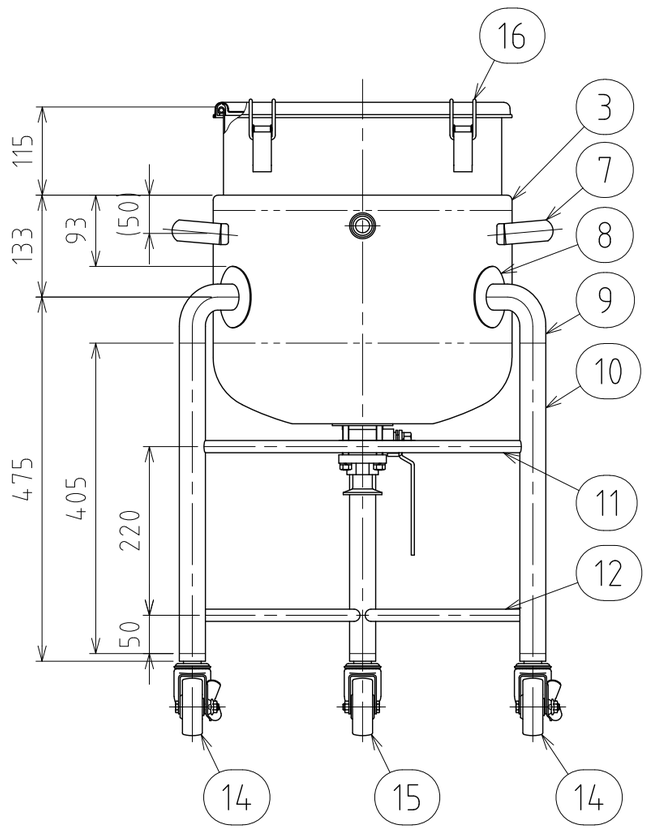

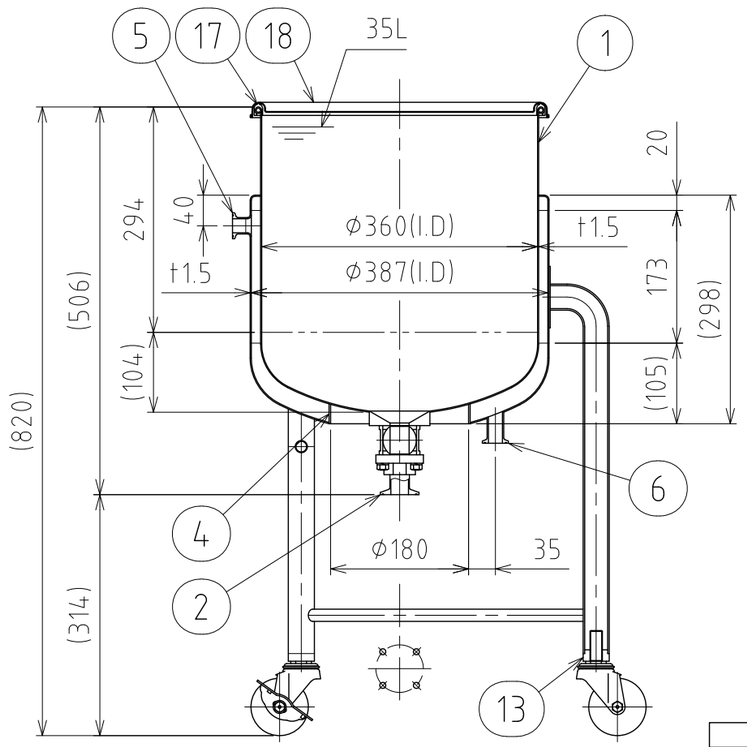

A-A

No.	PART NAME	STANDARD/SIZE	MATERIAL	QTY	NOTE
1	容器本体	鏡板：R326×R62	SUS304	1	鏡板：4-005223
2	タンク底ボールバルブ	TVCX-25/ISO 1S/φ79	SUS316	1	3-006316
3	ジャケット	底板：鏡板/上板：平型/t1.5	SUS304	1	鏡板：4-005224
4	閉鎖リング	φ180(I.D) t2	SUS304	1	
5	ヘルール(A)	ISO 15A φ18.4(I.D)L17.3	SUS316L	1	4-005204
6	ヘルール(B)	ISO 15A φ18.4(I.D)L42	SUS316L	1	
7	取っ手	M	SUS304	2	
8	アテ板	φ80×t1.5	SUS304	3	
9	ネック付エルボ	φ34×t2×H77	SUS304	3	
10	パイプ脚	φ34×t2×L405	SUS304	3	
11	補強パイプ(A) 上段	φ16×t1×L415	SUS304	1	
12	補強パイプ(B) 下段	φ16×t1×L415	SUS304	2	
13	キャスター取付座		SUS304	3	4-005021
14	キャスター(A)ストッパー付	315SA-UB-75/ハンマー	SUS/ｳﾚﾀﾝ車	2	
15	キャスター(B)	320SA-UB-75/ハンマー	SUS/ｳﾚﾀﾝ車	1	
16	キャッチクリップ		SUS304	4	
17	ガスケット	MPA-36	シリコンゴム	1	
18	密閉蓋	M-36 (t1)	SUS304	1	

注記
容量：容器本体 35L
　　ジャケット 約5.5L(上部ヘルールまで)
ジャケット使用圧力：0～0.1MPa
ジャケット使用温度：冷水～温水
水圧試験圧力：0.15MPa
使用時は、安全弁等の安全装置を取り付けること
容器内は、大気圧で使用すること
(圧力はかけられません)

仕上げ：内外面#320バフ研磨
取っ手・キャッチクリップの取付は、スポット溶接
二点鎖線は、周溶接位置
使用重量は、製品を含み195kg以下

MARK	DATE	REV	APPROVED

板金溶接組立の寸法許容差は±1%又は5mmの大きい値

DESIGN	DATE
-	2025/08/01
DRAWN	DATE
-	-
CHECKED	DATE
-	-
APPROVED	DATE
-	-

NAME	耐圧ｼﾞｬｹｯﾄ脚付鏡板容器・ﾀﾝｸ底ﾎﾞｰﾙﾊﾞﾙﾌﾞ DTPJ-BV-CTH-36
DWG NO.	3-042013-0
SCALE 1:8	CUSTOMER 規格図

SANKO ASTEC INC.

2-53-2, Nihonbashihamacho, Chuo-ku, Tokyo 103-0007 Japan
Telephone +81-3-3668-3618 Facsimile +81-3-3668-3617 www.sankoastec.co.jp