File #	041815-0

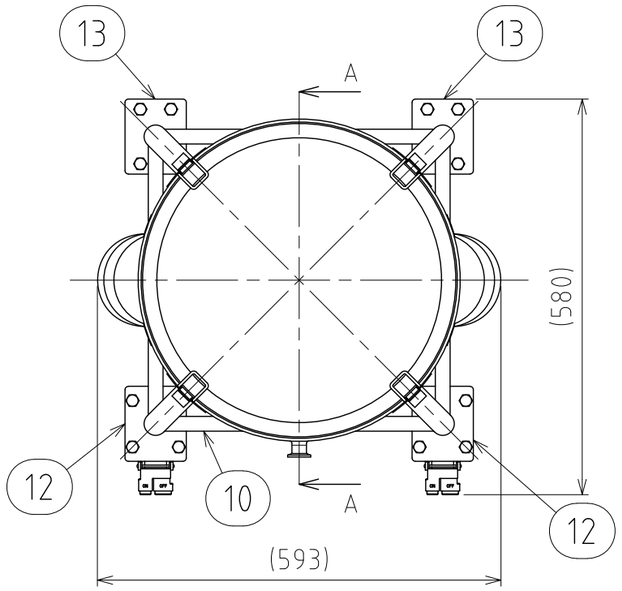

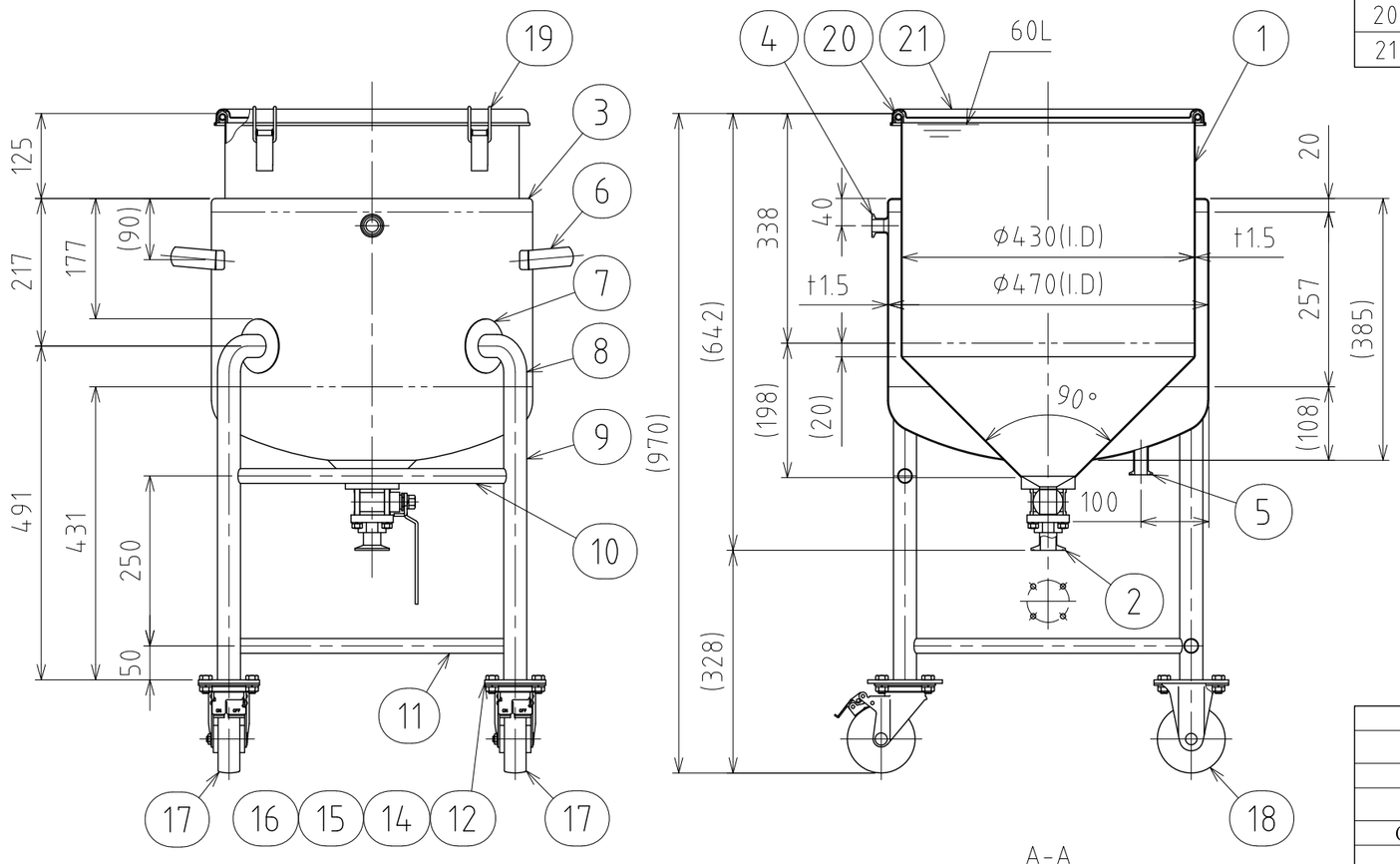

A-A

No.	PART NAME	STANDARD/SIZE	MATERIAL	QTY	NOTE
1	容器本体		SUS304	1	
2	タンク底ボールバルブ	TVCX-25/ISO 1S/φ79	SUS316	1	3-006316
3	ジャケット	底板：鏡板/上板：平型/t1.5	SUS304	1	鏡板：4-005047
4	ヘルール(A)	ISO 15A φ18.4(I.D)L17.3	SUS316L	1	4-005204
5	ヘルール(B)	ISO 15A φ18.4(I.D)L42	SUS316L	1	
6	取っ手	L	SUS304	2	
7	アテ板	φ80×t1.5	SUS304	4	
8	ネック付エルボ	φ34×t2×H77	SUS304	4	
9	パイプ脚	φ34×t2×L431	SUS304	4	
10	補強パイプ(A) 上段	φ21.7×t1×L396	SUS304	1	
11	補強パイプ(B) 下段	φ21.7×t1×L396	SUS304	3	
12	キャスター取付座(A)		SUS304	2	4-005008
13	キャスター取付座(B)		SUS304	2	4-005009
14	六角ボルト	M10×L20	SUS304	16	
15	六角ナット	M10	SUS304	16	
16	スプリングワッシャ	M10用	SUS304	16	
17	キャスター(A)ストッパー付	315S-UB-100/ハンマー	SUS/ｳﾚﾀﾝ車	2	
18	キャスター(B)	320SR-UB-100/ハンマー	SUS/ｳﾚﾀﾝ車	2	
19	キャッチクリップ		SUS304	4	
20	ガスケット	MPA-43	シリコンゴム	1	
21	密閉蓋	M-43 (t1)	SUS304	1	

注記
容量：容器本体 60L
　　ジャケット 約16.6L(上部ヘルールまで)
ジャケット使用圧力：0～0.1MPa
ジャケット使用温度：冷水～温水
水圧試験圧力：0.15MPa
使用時は、安全弁等の安全装置を取り付けること
容器内は、大気圧で使用すること
(圧力はかけられません)

仕上げ：内外面#320バフ研磨
取っ手・キャッチクリップの取付は、スポット溶接
二点鎖線は、周溶接位置
使用重量は、製品を含み326kg以下

DESIGN	DATE
-	2025/08/01
DRAWN	DATE
-	-
CHECKED	DATE
-	-
APPROVED	DATE
-	-

MARK	DATE	REV	APPROVED
板金溶接組立の寸法許容差は±1%又は5mmの大きい値			
NAME	耐圧ｼﾞｬｹｯﾄ脚付ﾎｯﾊﾟｰ容器・ﾀﾝｸ底ﾎﾞｰﾙﾊﾞﾙﾌﾞ HTPJ-BV-CTH-43		
DWG NO.	3-041815-0		
SCALE	1:9	CUSTOMER	規格図

SANKO ASTEC INC.

2-53-2, Nihonbashihamacho, Chuo-ku, Tokyo 103-0007 Japan
Telephone +81-3-3668-3618 Facsimile +81-3-3668-3617 www.sankoastec.co.jp