File #	041719A-0

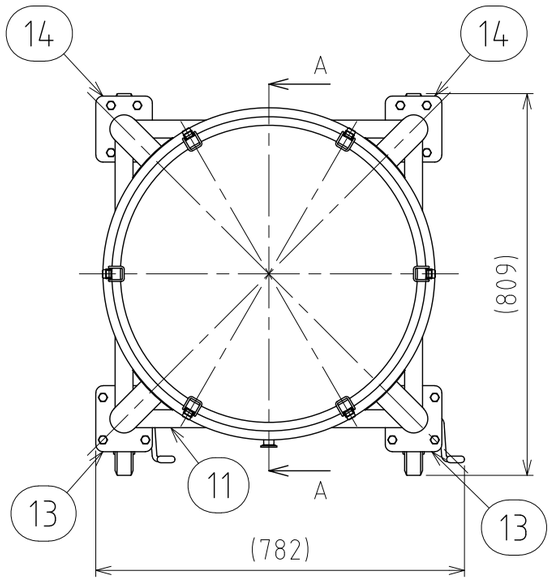

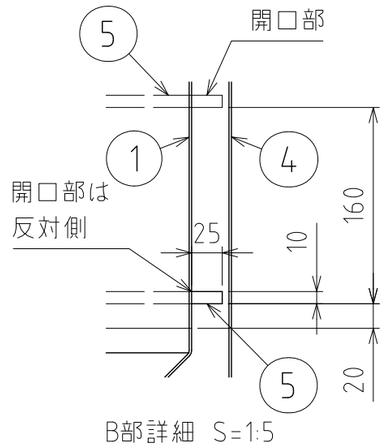

B部詳細 S=1:5

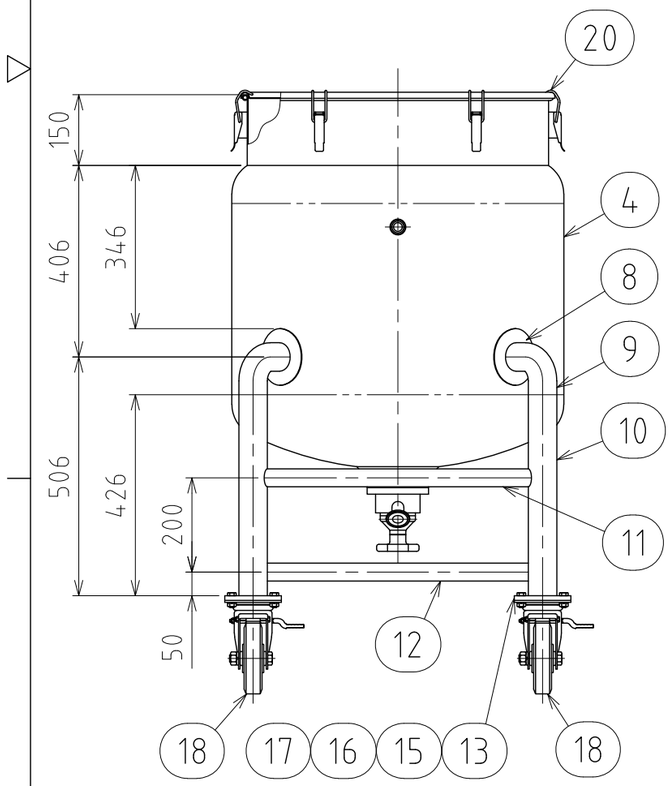

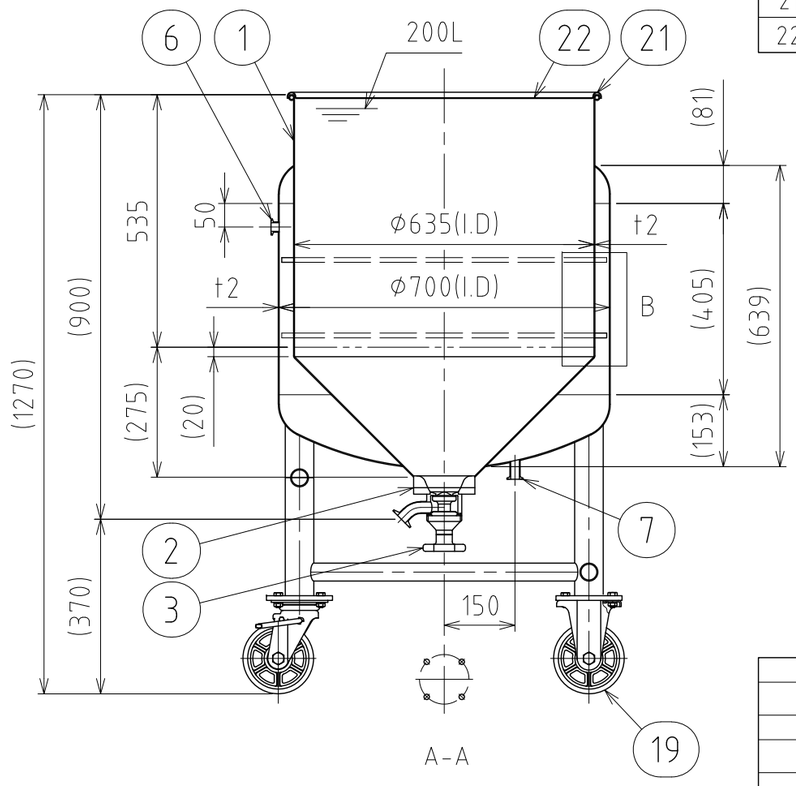

A-A

No.	PART NAME	STANDARD/SIZE	MATERIAL	QTY	NOTE
1	容器本体		SUS304	1	
2	タンクフランジ	φ130(O.D)	SUS316L	1	
3	タンクボトムバルブ	SD/ISO 1S φ23(I.D)	SUS316L	1	フランジ型
4	ジャケット	鏡板(上下)：R700×R70	SUS304	1	鏡板：4-005205
5	強め輪	フラットバー/25×10	SUS304	2	開口部50
6	ヘルール(A)	ISO 15A φ18.4(I.D)L17.3	SUS316L	1	
7	ヘルール(B)	ISO 15A φ18.4(I.D)L42	SUS316L	1	
8	アテ板	φ120×t2	SUS304	4	
9	ネック付エルボ	φ60.5×t2×H110.3	SUS304	4	
10	パイプ脚	φ60.5×t2×L412	SUS304	4	
11	補強パイプ(A) 上段	φ38×t2×L567	SUS304	1	
12	補強パイプ(B) 下段	φ38×t2×L567	SUS304	3	
13	キャスター取付座(A)		SUS304	2	4-005015
14	キャスター取付座(B)		SUS304	2	4-005016
15	六角ボルト	M10×L25	SUS304	16	
16	六角ナット	M10	SUS304	16	
17	スプリングワッシャ	M10用	SUS304	16	
18	キャスター(A)ストッパー付	PNUDJAB-150/ウカイ	SUS/ｳﾚﾀﾝ車	2	
19	キャスター(B)	PNUDKA-150/ウカイ	SUS/ｳﾚﾀﾝ車	2	
20	キャッチクリップ		SUS304	6	
21	ガスケット	MPB-635	シリコンゴム	1	
22	密閉蓋	M-635 (t1.2)	SUS304	1	

注記
容量：容器本体 200L
　　ジャケット 約71.5L
ジャケット使用圧力：0～0.1MPa
ジャケット使用温度：冷水～温水
水圧試験圧力：0.15MPa
使用時は、安全弁等の安全装置を取り付けること

仕上げ：内外面#320バフ研磨
キャッチクリップの取付は、スポット溶接
二点鎖線は、周溶接位置
使用重量は、製品を含み816kg以下

MARK	DATE	REV	APPROVED
板金溶接組立の寸法許容差は±1%又は5mmの大きい値			

DESIGN	DATE
-	2025/08/01
DRAWN	DATE
-	-
CHECKED	DATE
-	-
APPROVED	DATE
-	-

NAME	耐圧ｼﾞｬｹｯﾄ脚付ﾎｯﾊﾟｰ容器・ﾀﾝｸﾎﾞﾄﾑﾊﾞﾙﾌﾞ HTPJ-B-CTH-635/フランジ型		
DWG NO.	4-041719A-0		
SCALE	1:13	CUSTOMER	規格図

SANKO ASTEC INC.

2-53-2, Nihonbashihamacho, Chuo-ku, Tokyo 103-0007 Japan
Telephone +81-3-3668-3618 Facsimile +81-3-3668-3617 www.sankoastec.co.jp

File #	041719B-0

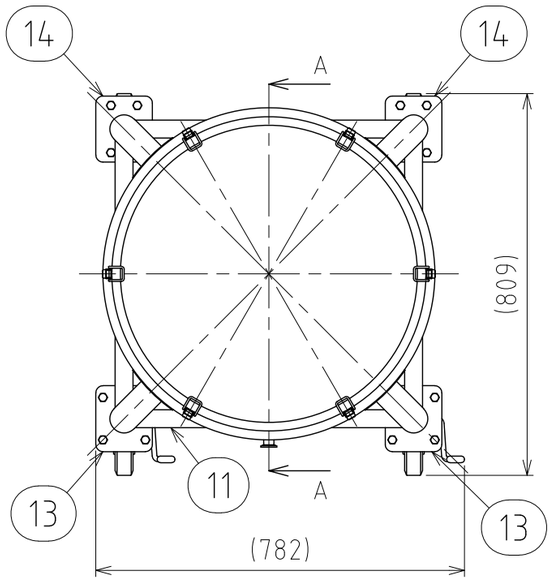

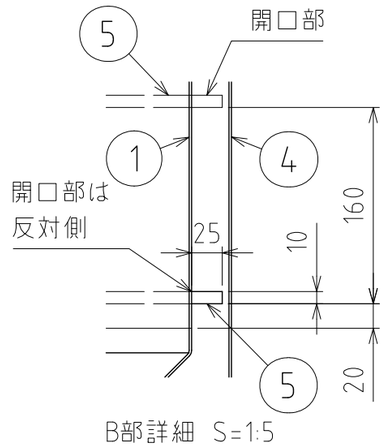

B部詳細 S=1:5

No.	PART NAME	STANDARD/SIZE	MATERIAL	QTY	NOTE
1	容器本体		SUS304	1	
2	タンクボトムバルブ	SD/ISO 1S φ23(I.D)	SUS316L	1	直溶接型
4	ジャケット	鏡板(上下)：R700×R70	SUS304	1	鏡板：4-005205
5	強め輪	フラットバー/25×10	SUS304	2	開口部50
6	ヘルール(A)	ISO 15A φ18.4(I.D)L17.3	SUS316L	1	
7	ヘルール(B)	ISO 15A φ18.4(I.D)L42	SUS316L	1	
8	アテ板	φ120×t2	SUS304	4	
9	ネック付エルボ	φ60.5×t2×H110.3	SUS304	4	
10	パイプ脚	φ60.5×t2×L412	SUS304	4	
11	補強パイプ(A) 上段	φ38×t2×L567	SUS304	1	
12	補強パイプ(B) 下段	φ38×t2×L567	SUS304	3	
13	キャスター取付座(A)		SUS304	2	4-005015
14	キャスター取付座(B)		SUS304	2	4-005016
15	六角ボルト	M10×L25	SUS304	16	
16	六角ナット	M10	SUS304	16	
17	スプリングワッシャ	M10用	SUS304	16	
18	キャスター(A)ストッパー付	PNUDJAB-150/ウカイ	SUS/ｳﾚﾀﾝ車	2	
19	キャスター(B)	PNUDKA-150/ウカイ	SUS/ｳﾚﾀﾝ車	2	
20	キャッチクリップ		SUS304	6	
21	ガスケット	MPB-635	シリコンゴム	1	
22	密閉蓋	M-635 (t1.2)	SUS304	1	

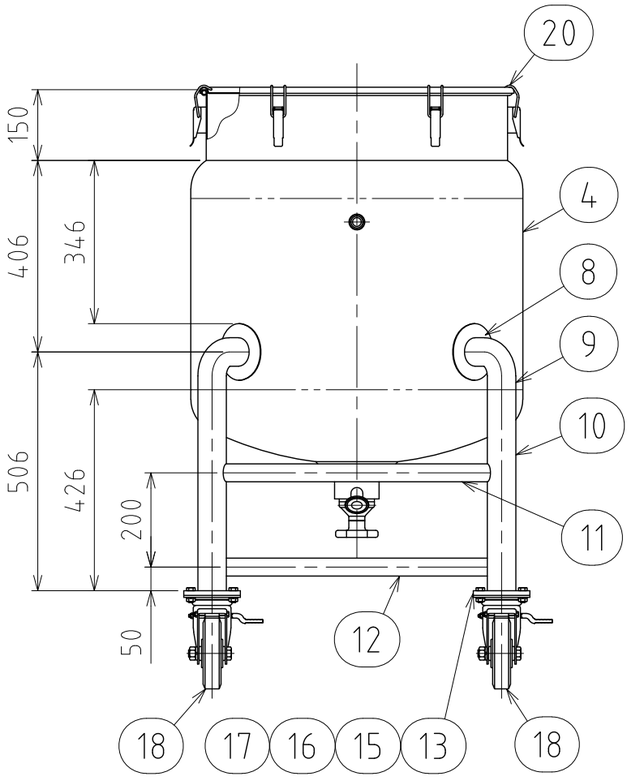

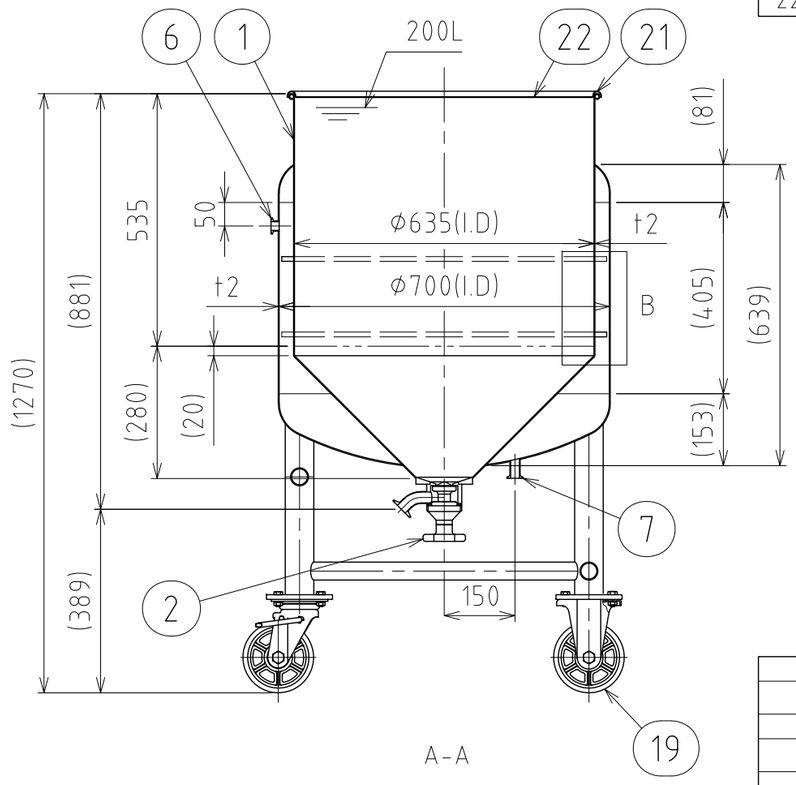

A-A

注記
容量：容器本体 200L
　　ジャケット 約71.5L
ジャケット使用圧力：0～0.1MPa
ジャケット使用温度：冷水～温水
水圧試験圧力：0.15MPa
使用時は、安全弁等の安全装置を取り付けること

仕上げ：内外面#320バフ研磨
キャッチクリップの取付は、スポット溶接
二点鎖線は、周溶接位置
使用重量は、製品を含み816kg以下

MARK	DATE	REV	APPROVED
板金溶接組立の寸法許容差は±1%又は5mmの大きい値			

DESIGN	DATE
-	2025/08/01
DRAWN	DATE
-	-
CHECKED	DATE
-	-
APPROVED	DATE
-	-

NAME	耐圧ｼﾞｬｹｯﾄ脚付ﾎｯﾊﾟｰ容器・ﾀﾝｸﾎﾞﾄﾑﾊﾞﾙﾌﾞ HTPJ-B-CTH-635／直溶接型		
DWG NO.	4-041719B-0		
SCALE	1:13	CUSTOMER	規格図

SANKO ASTEC INC.

2-53-2, Nihonbashihamacho, Chuo-ku, Tokyo 103-0007 Japan
Telephone +81-3-3668-3618 Facsimile +81-3-3668-3617 www.sankoastec.co.jp