| File # | 031616-0 |
|---|---|

| No. | PART NAME | STANDARD/SIZE | MATERIAL | QTY | NOTE |
|---|---|---|---|---|---|
| 1 | 容器本体 | | SUS304 | 1 | |
| 2 | ヘルール | ISO 4S φ97.6(I.D) | SUS304 | 1 | 4-005004 |
| 3 | 取っ手 | S | SUS304 | 2 | |
| 4 | キャッチクリップ | | SUS304 | 3 | |
| 5 | ガスケット | MPA-30 | シリコンゴム | 1 | |
| 6 | 密閉蓋 | M-30 (t0.8) | SUS304 | 1 | |

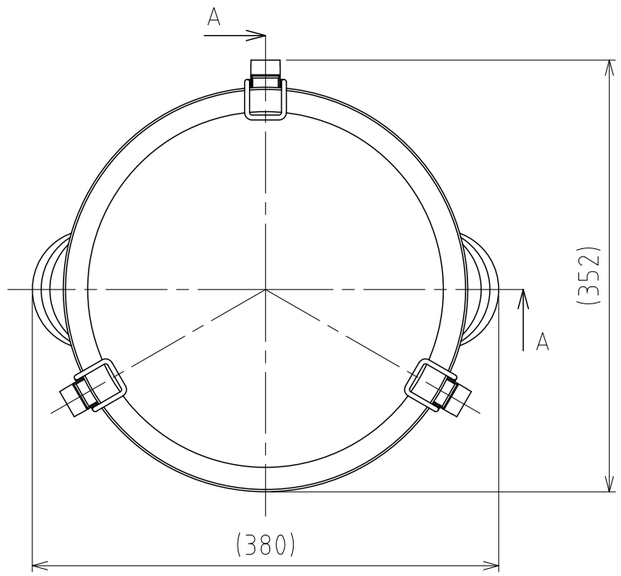


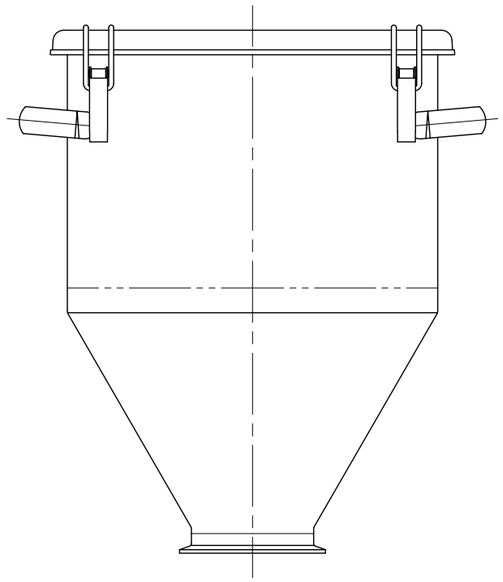

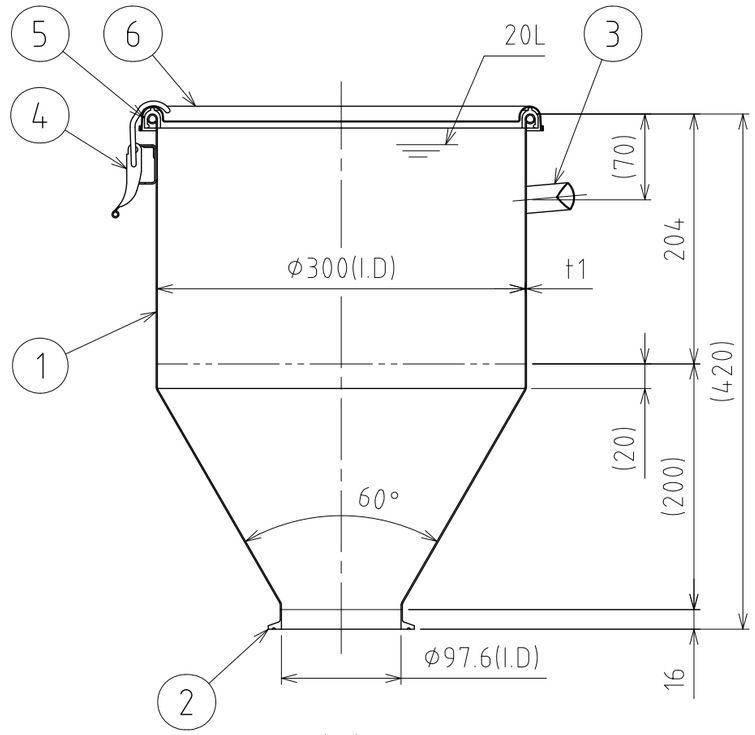


A-A

注記
容量：20L
仕上げ：内外面＃320バフ研磨
取っ手・キャッチクリップの取付は、スポット溶接
二点鎖線は、周溶接位置

| DESIGN | DATE |
|---|---|
| - | 2016/03/31 |
| DRAWN | DATE |
| - | - |
| CHECKED | DATE |
| - | - |
| APPROVED | DATE |
| - | - |

| MARK | DATE | REV | APPROVED |
|---|---|---|---|
| 板金溶接組立の寸法許容差は±1%又は5mmの大きい値 | | | |
| NAME | 粉体用ホッパー容器（ヘルール接続型）<br>HTFW-CTH-30 | | |
| DWG NO. | 3-031616-0 | | |
| SCALE | 1:5 | CUSTOMER | 規格図 |

SANKO ASTEC INC.

2-53-2, Nihonbashihamacho, Chuo-ku, Tokyo 103-0007 Japan
Telephone +81-3-3668-3618 Facsimile +81-3-3668-3617 www.sankoastec.co.jp