File #	031609-0

No.	PART NAME	STANDARD/SIZE	MATERIAL	QTY	NOTE
1	容器本体		SUS304	1	
2	ヘルール	ISO 4.5S φ108.3(I.D)	SUS304	1	4-005006
3	取っ手	L	SUS304	2	
4	ストック蓋	S-43 (t0.8)	SUS304	1	

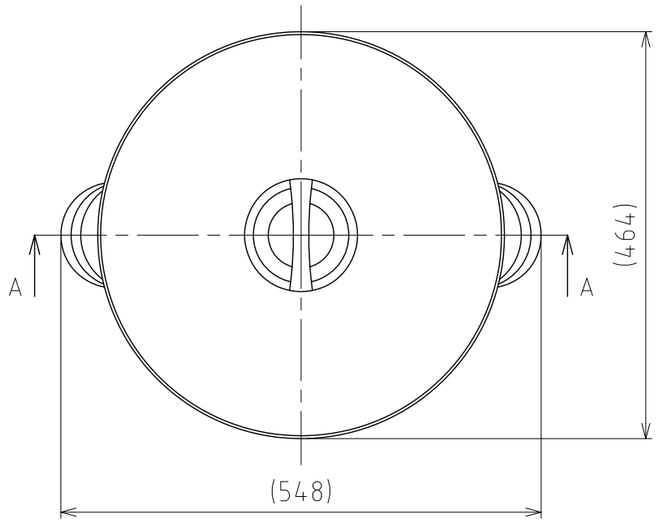

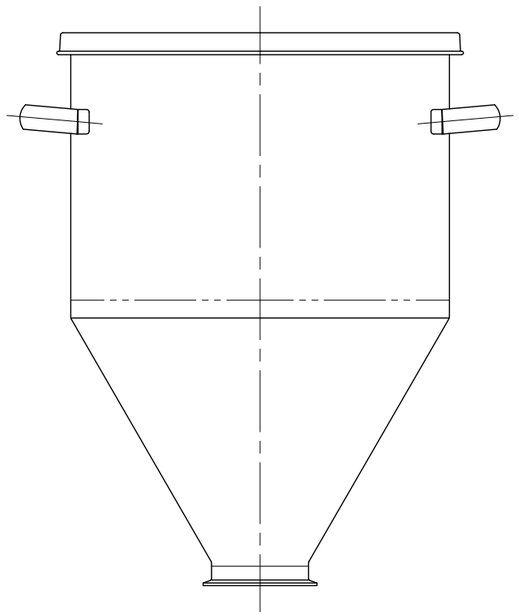

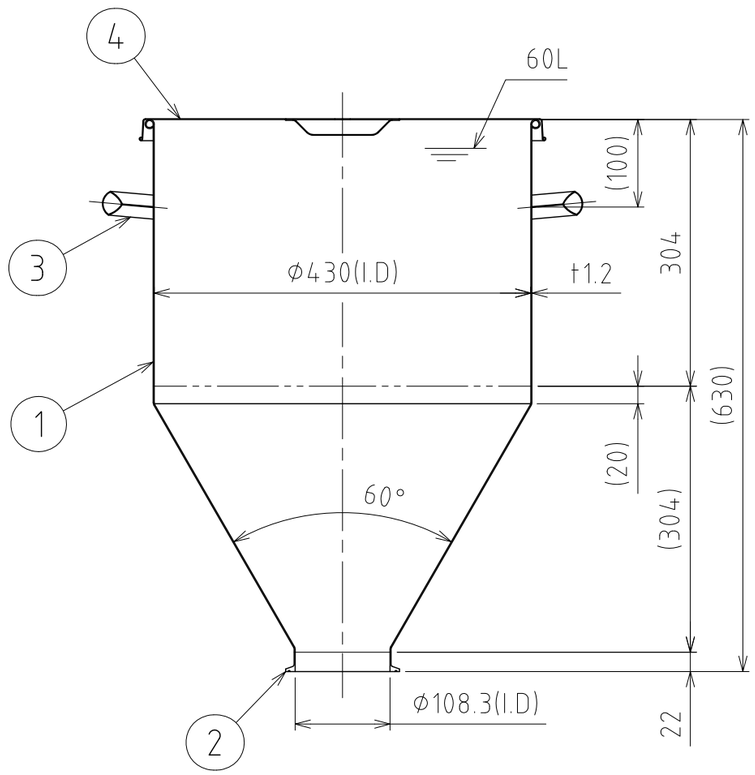

A-A

注記
容量：60L
仕上げ：内外面＃320バフ研磨
取っ手の取付は、スポット溶接
二点鎖線は、周溶接位置

MARK	DATE	REV	APPROVED
板金溶接組立の寸法許容差は±1%又は5mmの大きい値			

DESIGN	DATE
-	2016/03/31
DRAWN	DATE
-	-
CHECKED	DATE
-	-
APPROVED	DATE
-	-

NAME	粉体用ホッパー容器（ヘルール接続型） ＨＴＦＷ－ＳＴ－４３		
DWG NO.	３－０３１６０９－０		
SCALE	1:7	CUSTOMER	規格図

SANKO ASTEC INC.

2-53-2, Nihonbashihamacho, Chuo-ku, Tokyo 103-0007 Japan
Telephone +81-3-3668-3618 Facsimile +81-3-3668-3617 www.sankoastec.co.jp