File #	030642-0

No.	PART NAME	STANDARD/SIZE	MATERIAL	QTY	NOTE
1	容器本体	鏡板：R1000×R100	SUS304	1	鏡板：4-005051
2	袴		SUS304	1	
3	取っ手	L	SUS304	4	
4	レバーバンド	B-100	SUS304	1	
5	ガスケット	MPB-100	シリコンゴム	1	
6	密閉蓋	M-100 (t1.2)	SUS304	1	
7	コノ字取っ手	L	SUS304	2	

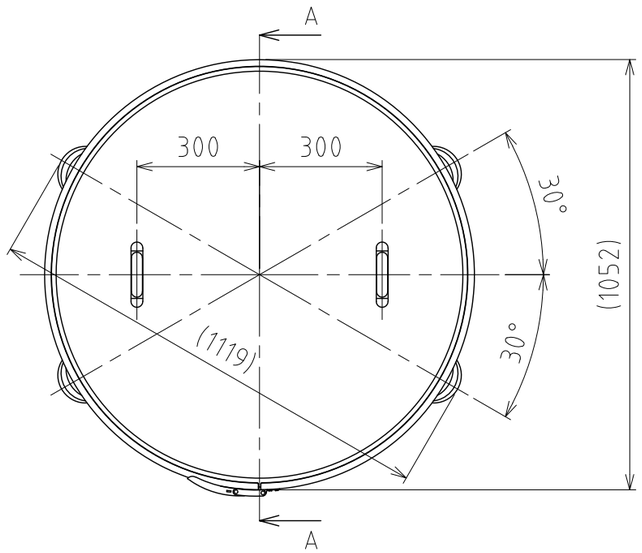

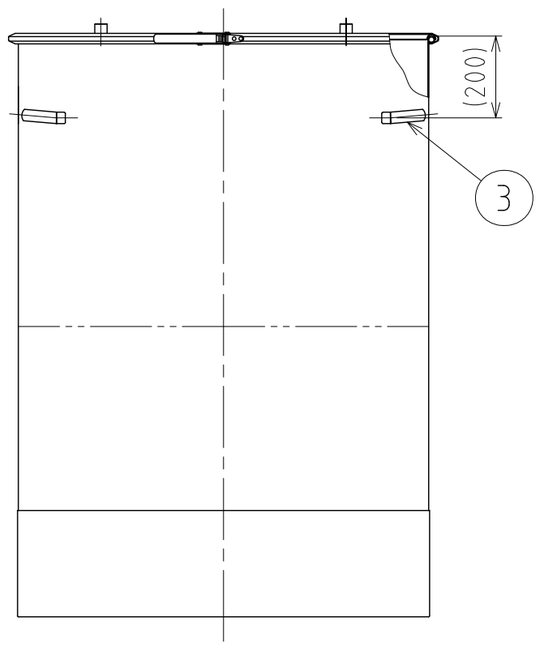

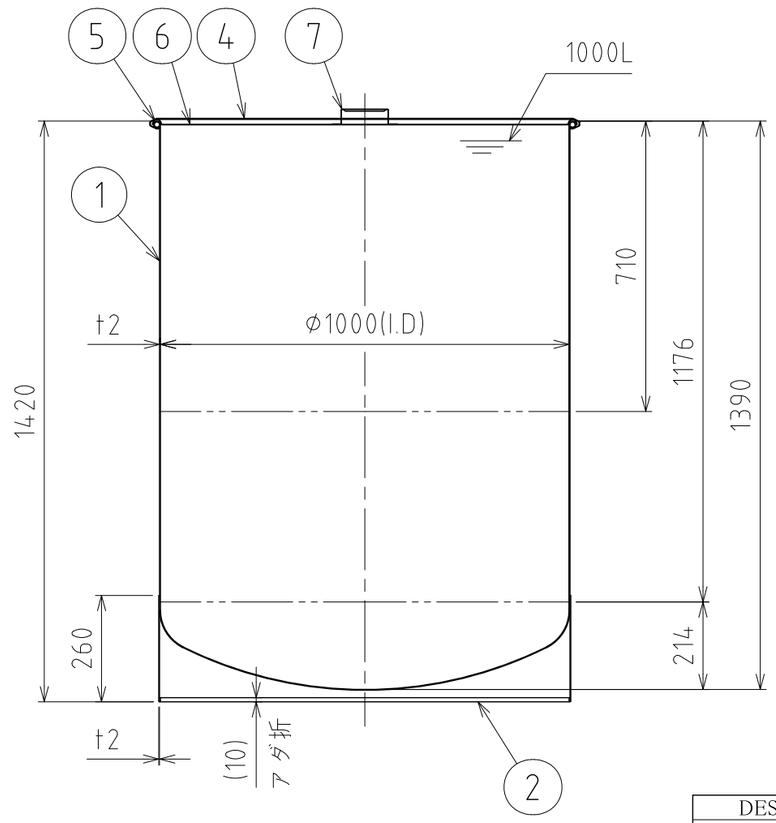

A-A

注記
容量：1000L
仕上げ：内外面＃320バフ研磨
容器本体は、継胴部あり
取っ手・コの字取っ手の取付は、スポット溶接
袴の取付は、断続溶接
二点鎖線は、周溶接位置

MARK	DATE	REV	APPROVED
板金溶接組立の寸法許容差は±1%又は5mmの大きい値			

DESIGN	DATE
-	2016/03/31
DRAWN	DATE
-	-
CHECKED	DATE
-	-
APPROVED	DATE
-	-

NAME	鏡板容器 DTS-CTL-100H		
DWG NO.	3-030642-0		
SCALE	1:15	CUSTOMER	規格図

SANKO ASTEC INC.

2-53-2, Nihonbashihamacho, Chuo-ku, Tokyo 103-0007 Japan
Telephone +81-3-3668-3618 Facsimile +81-3-3668-3617 www.sankoastec.co.jp