File #	030610-0

No.	PART NAME	STANDARD/SIZE	MATERIAL	QTY	NOTE
1	容器本体	鏡板：R635× R63.5	SUS304	1	鏡板：4-005049
2	袴		SUS304	1	
3	取っ手	L	SUS304	2	
4	ヒラ蓋	H-635 (t1)	SUS304	1	

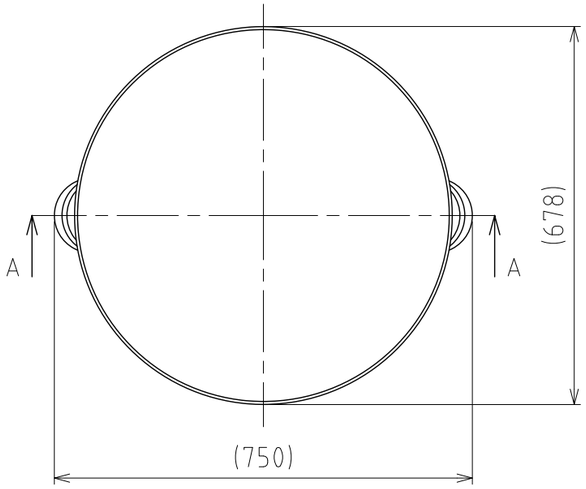

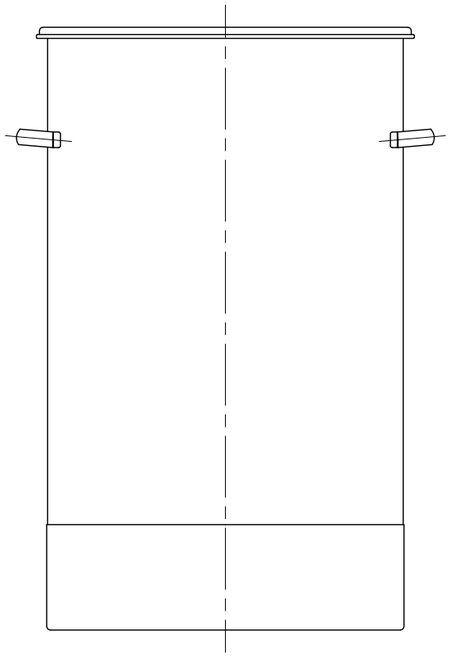

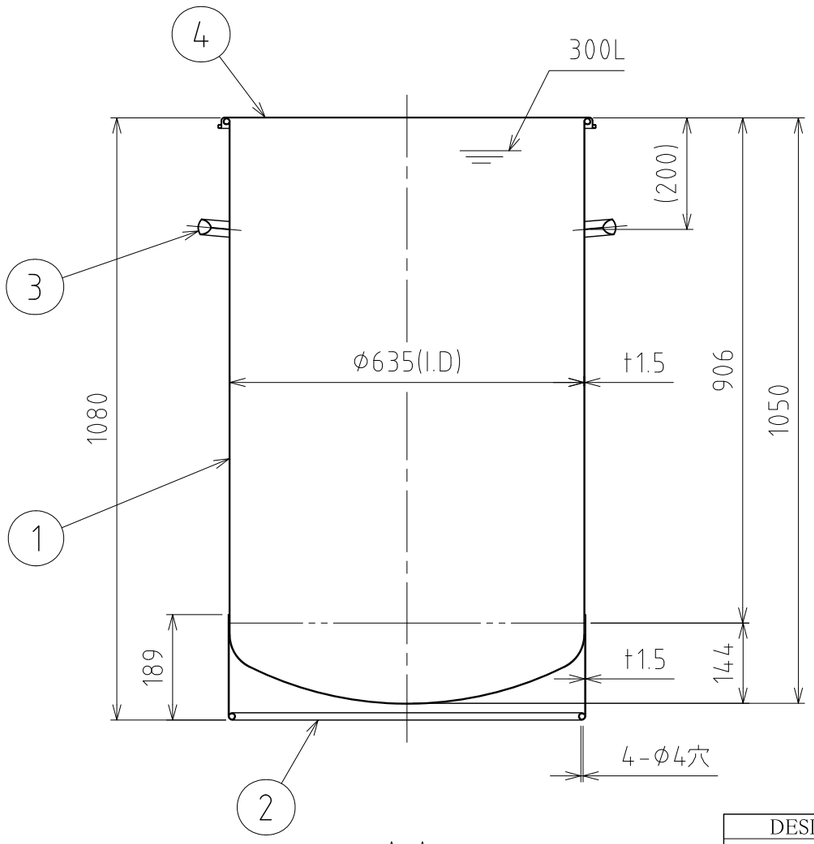

A-A

注記
容量：300L
仕上げ：内外面＃320バフ研磨
取っ手の取付は、スポット溶接
袴の取付は、断続溶接
二点鎖線は、周溶接位置

MARK	DATE	REV	APPROVED

板金溶接組立の寸法許容差は±1%又は5mmの大きい値

DESIGN	DATE
-	2021/09/01
DRAWN	DATE
-	-
CHECKED	DATE
-	-
APPROVED	DATE
-	-

NAME	鏡板容器 DTS-ST-635		
DWG NO.	3-030610-0		
SCALE	1:11	CUSTOMER	規格図

SANKO ASTEC INC.

2-53-2, Nihonbashihamacho, Chuo-ku, Tokyo 103-0007 Japan
Telephone +81-3-3668-3618 Facsimile +81-3-3668-3617 www.sankoastec.co.jp