File #	030190-0

No.	PART NAME	STANDARD/SIZE	MATERIAL	QTY	NOTE
1	容器本体		SUS316L	1	
2	アテ板	40× 160× t1.2/R4	SUS304	2	
3	サニタリー取っ手		SUS304	2	
4	レバーバンド	B-635	SUS304	1	
5	ガスケット	MPB-635	シリコンゴム	1	
6	密閉蓋	M-635 (t1.2)	SUS316L	1	

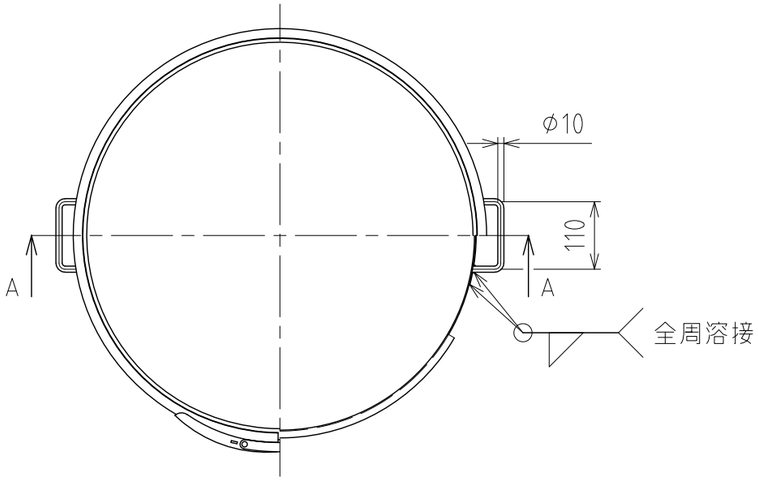

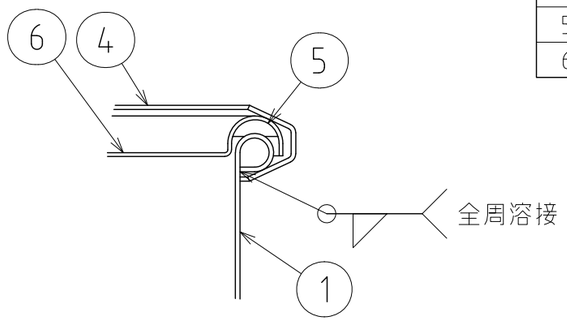

B部詳細 S=1:2

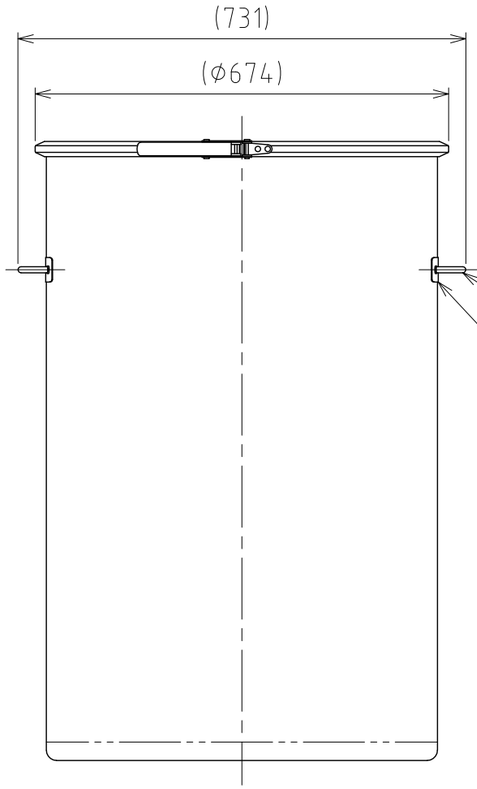

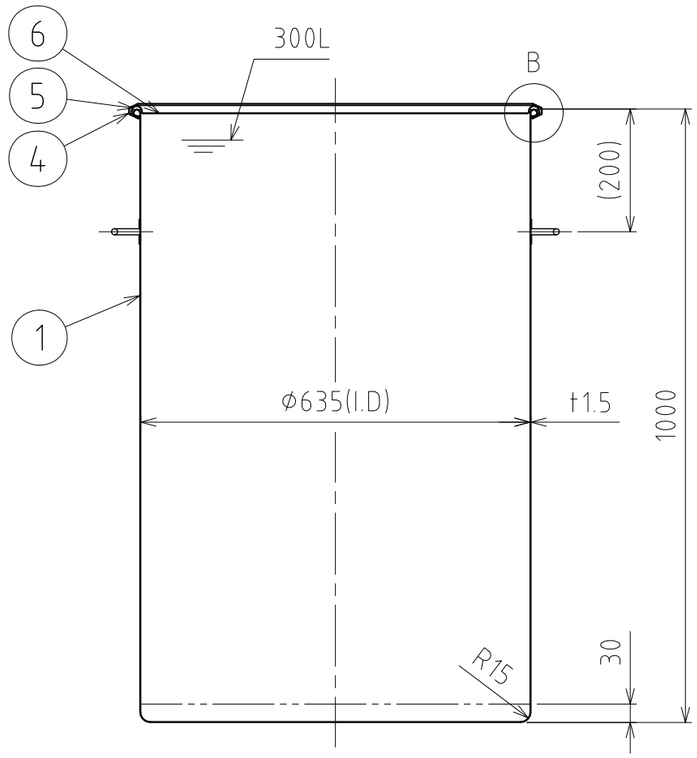

A-A

注記
容量：300L
仕上げ：内外面＃320バフ研磨＋内面電解研磨
二点鎖線は、周溶接位置
重量：約33kg

MARK	DATE	REV	APPROVED

板金溶接組立の寸法許容差は±1%又は5mmの大きい値

DESIGN	DATE
–	2025/08/01
DRAWN	DATE
–	–
CHECKED	DATE
–	–
APPROVED	DATE
–	–

NAME	サニタリー容器／３１６Ｌ／ＥＰ ＳＭＡ－ＣＴＬ－６３５－３１６Ｌ－ＥＰ		
DWG NO.	３－０３０１９０－０		
SCALE	1:10	CUSTOMER	規格図

SANKO ASTEC INC.

2-53-2, Nihonbashihamacho, Chuo-ku, Tokyo 103-0007 Japan
Telephone +81-3-3668-3618 Facsimile +81-3-3668-3617 www.sankoastec.co.jp