File #	030156-0

No.	PART NAME	STANDARD/SIZE	MATERIAL	QTY	NOTE
1	容器本体		SUS316L	1	
2	アテ板	40× 160× t1.2/R4	SUS304	2	
3	サニタリー取っ手		SUS304	2	
4	レバーバンド	B-47	SUS304	1	
5	ガスケット	LP-47	シリコンゴム	1	
6	密閉蓋	L-47 (t1)	SUS316L	1	

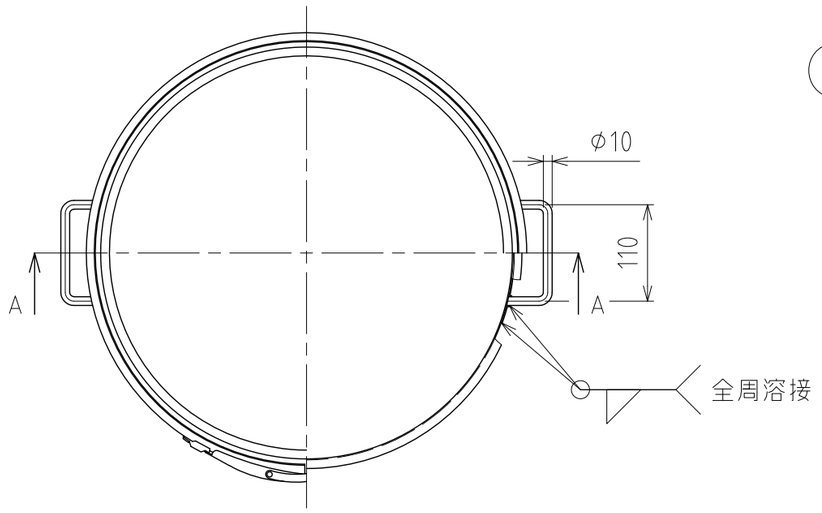

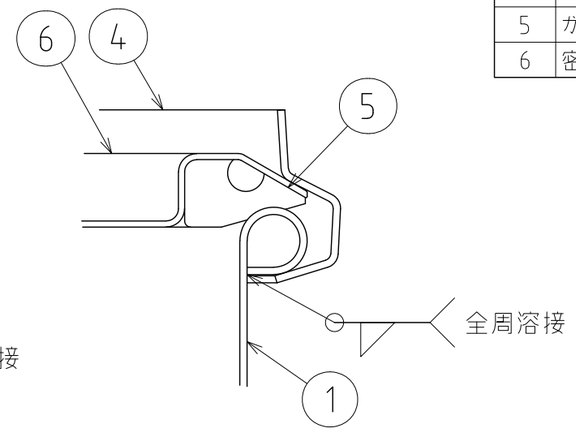

B部詳細 S=1:1

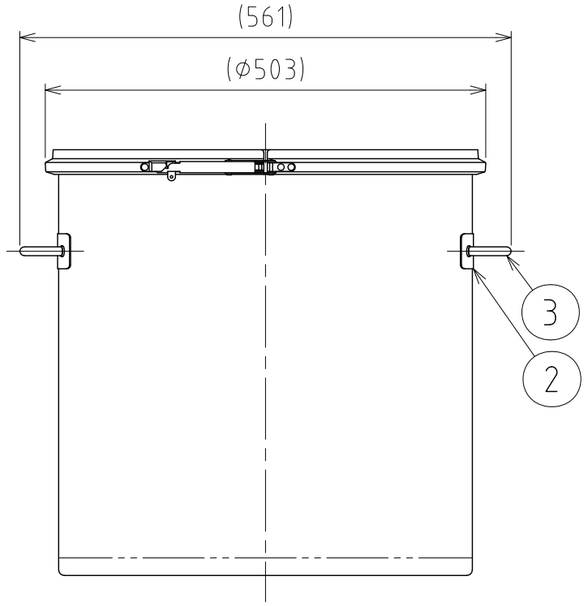

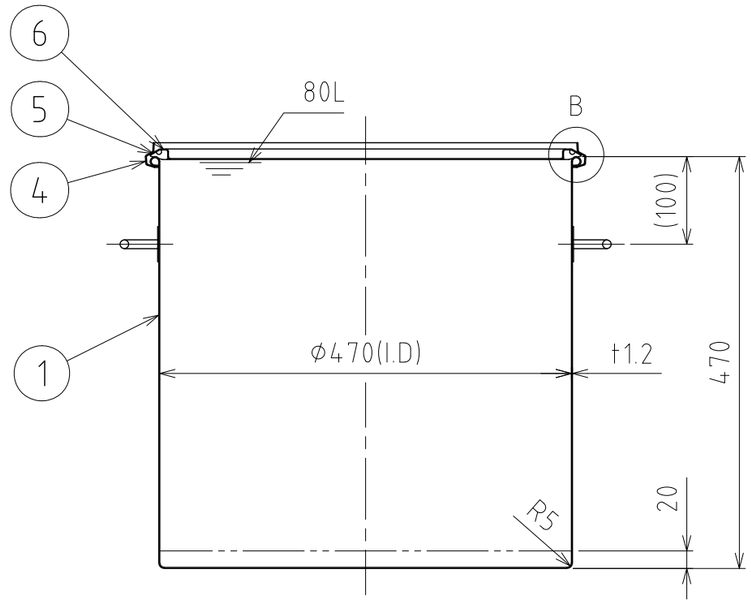

A-A

注記
容量：80L
仕上げ：内外面＃320バフ研磨
二点鎖線は、周溶接位置
重量：約11.3kg

MARK	DATE	REV	APPROVED

板金溶接組立の寸法許容差は±1%又は5mmの大きい値

DESIGN	DATE
-	2025/08/01
DRAWN	DATE
-	-
CHECKED	DATE
-	-
APPROVED	DATE
-	-

NAME	サニタリー容器／３１６Ｌ ＳＭＡ－ＣＴＬ－４７－３１６Ｌ		
DWG NO.	３－０３０１５６－０		
SCALE	1:7	CUSTOMER	規格図

SANKO ASTEC INC.

2-53-2, Nihonbashihamacho, Chuo-ku, Tokyo 103-0007 Japan
Telephone +81-3-3668-3618 Facsimile +81-3-3668-3617 www.sankoastec.co.jp