File #	030175-0

No.	PART NAME	STANDARD/SIZE	MATERIAL	QTY	NOTE
1	容器本体		SUS316L	1	
2	アテ板	40×160×t1.2/R4	SUS304	2	
3	サニタリー取っ手		SUS304	2	
4	キャッチクリップ		SUS304	4	
5	ガスケット	MPA-43	シリコンゴム	1	
6	密閉蓋	M-43 (t1)	SUS316L	1	

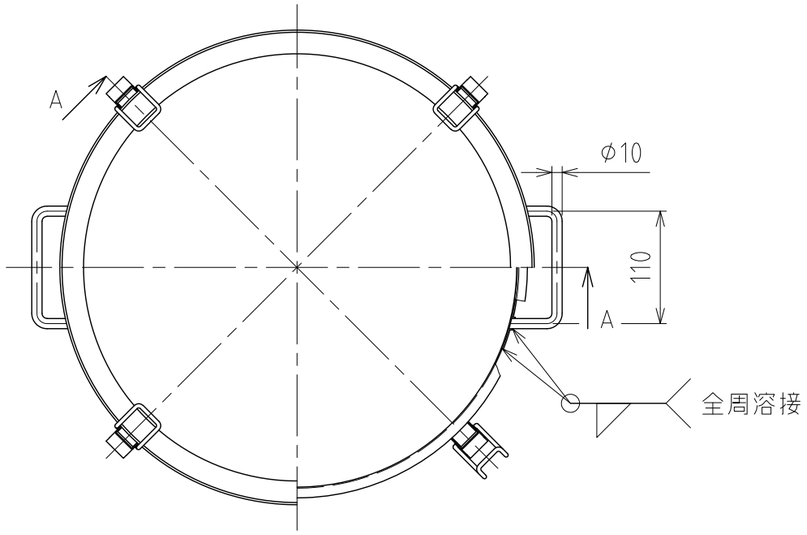

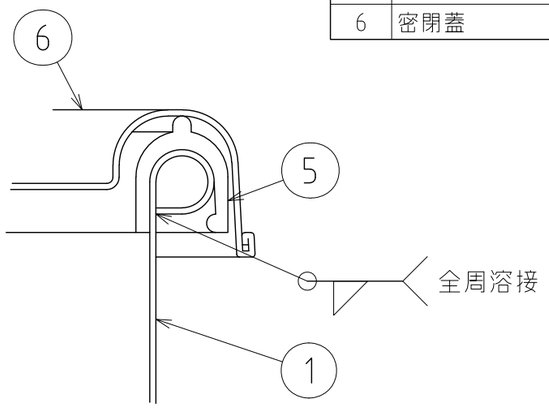

B部詳細 S=1:1

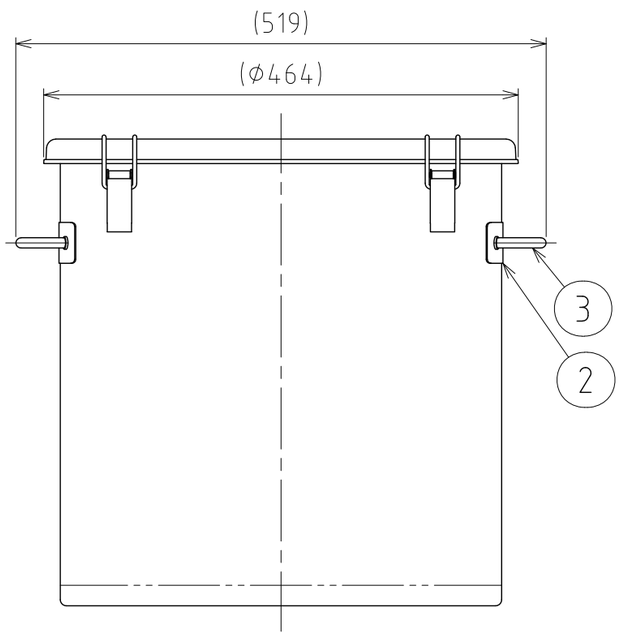

A-A

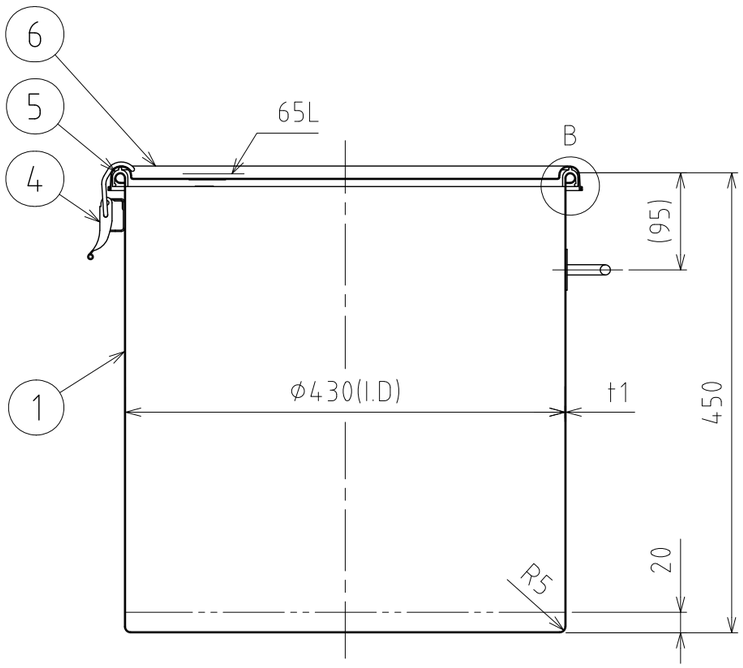

注記
容量：65L
仕上げ：内外面#320バフ研磨＋内面電解研磨
キャッチクリップの取付は、スポット溶接
二点鎖線は、周溶接位置
重量：約8.5kg

DESIGN	DATE
-	2025/08/01
DRAWN	DATE
-	-
CHECKED	DATE
-	-
APPROVED	DATE
-	-

MARK	DATE	REV	APPROVED
板金溶接組立の寸法許容差は±1%又は5mmの大きい値			
NAME	サニタリー容器／３１６Ｌ／ＥＰ ＳＭＡ－ＣＴＨ－４３－３１６Ｌ－ＥＰ		
DWG NO.	３－０３０１７５－０		
SCALE	1:6	CUSTOMER	規格図

SANKO ASTEC INC.

2-53-2, Nihonbashihamacho, Chuo-ku, Tokyo 103-0007 Japan
Telephone +81-3-3668-3618 Facsimile +81-3-3668-3617 www.sankoastec.co.jp