File #	022807-0

No.	PART NAME	STANDARD/SIZE	MATERIAL	QTY	NOTE
1	台車本体	アングル 40×t5	SUS304	1	
2	SS キャスター(A)	自在 φ100	導電ナイロン車	2	420S-NRB-100-WD
3	SS キャスター(B)	自在(ストッパー付) φ100	導電ナイロン車	2	413S-NRB-100-WD
4	六角ボルト	M8×L16	SUS304	16	
5	六角ナット	M8	SUS304	16	
6	スプリングワッシャ	M8用	SUS304	16	

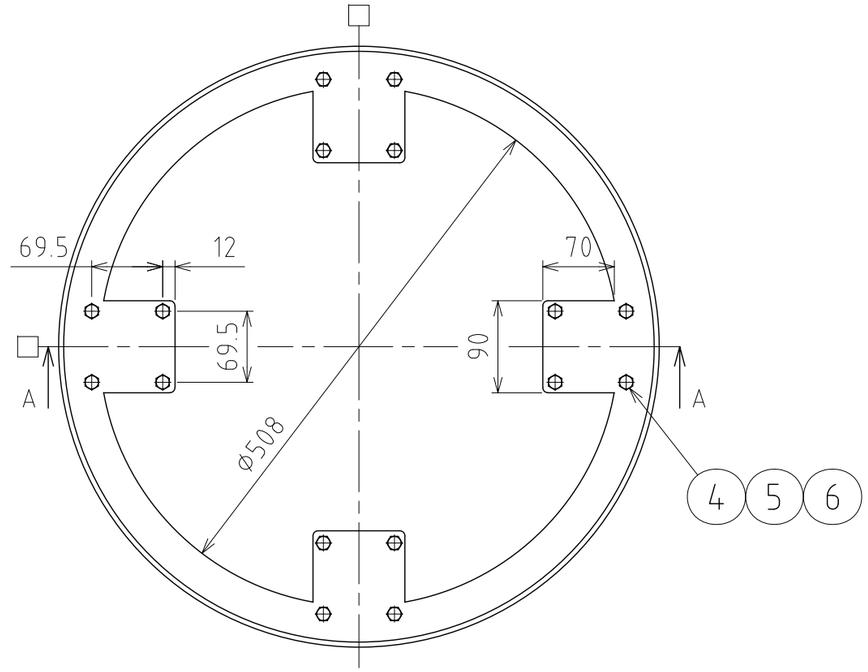

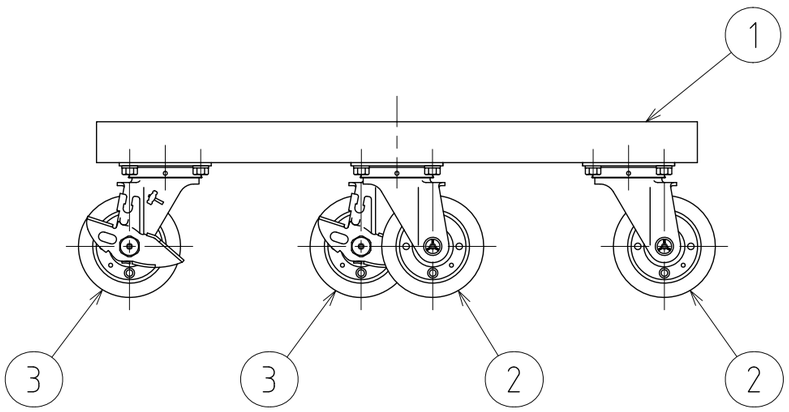

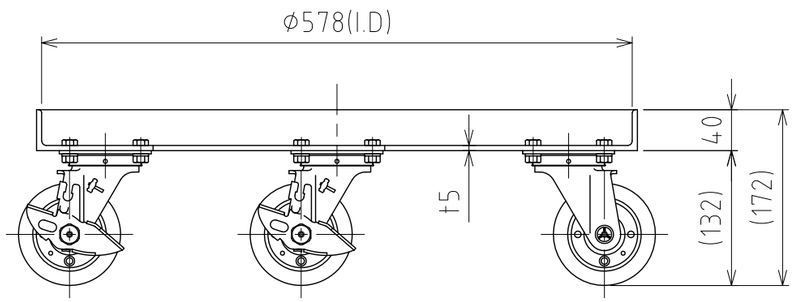

A-A

注記
車輪：導電ナイロン車輪×4(内2個ストッパー付)
電気抵抗値 $1\times10^{4}\Omega$以下
キャスターボディー：SSクロムメッキ
仕上げ：電解研磨(台車本体のみ)
積載荷重：293kg 以下(キャスター許容荷重値)
口印：ストッパー付キャスター取付位置

MARK	DATE	REV	APPROVED
板金溶接組立の寸法許容差は±1%又は5mmの大きい値			

DESIGN	DATE
–	2022/03/31
DRAWN	DATE
–	–
CHECKED	DATE
–	–
APPROVED	DATE
–	–

NAME	導電キャスター台車（SS・ナイロン車輪）KMD-N-565／SA仕様		
DWG NO.	3-022807-0		
SCALE	1:6	CUSTOMER	規格図

SANKO ASTEC INC.

2-53-2, Nihonbashihamacho, Chuo-ku, Tokyo 103-0007 Japan
Telephone +81-3-3668-3618 Facsimile +81-3-3668-3617 www.sankoastec.co.jp