File #	021407-0

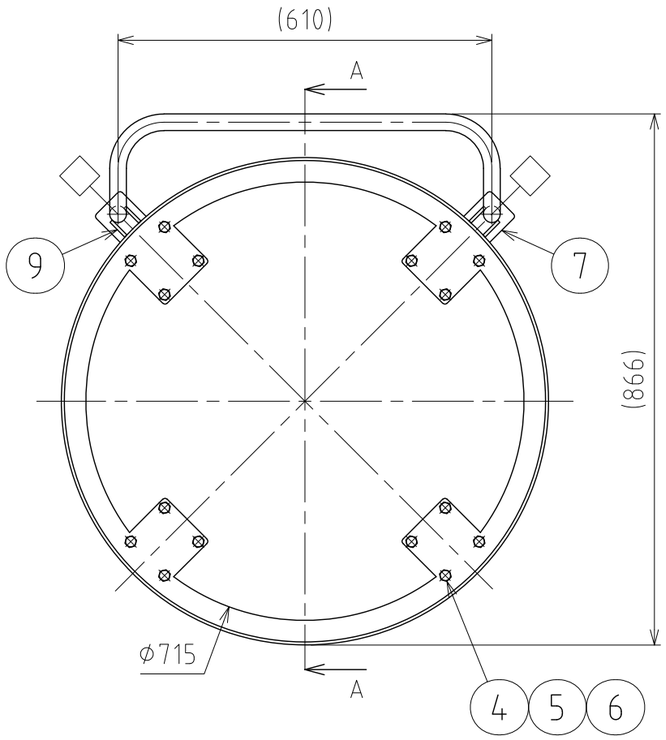

No.	PART NAME	STANDARD/SIZE	MATERIAL	QTY	NOTE
1	台車本体		SUS304	1	
2	SUS キャスター(A)	自在 φ125	ﾅｲﾛﾝ･ｳﾚﾀﾝ車	2	SU-STC-125-GNU
3	SUS キャスター(B)	自在(ストッパー付) φ125	ﾅｲﾛﾝ･ｳﾚﾀﾝ車	2	SU-STC-125-GNU-S-2
4	六角ボルト	M10×L20	SUS304	16	
5	六角ナット	M10	SUS304	16	
6	スプリングワッシャ	M10用	SUS304	16	
7	パイプハンドル取付座	t5	SUS304	2	
8	パイプハンドル	φ27.2×t1.5	SUS304	1	
9	パイプハンドル補強板	t5	SUS304	4	

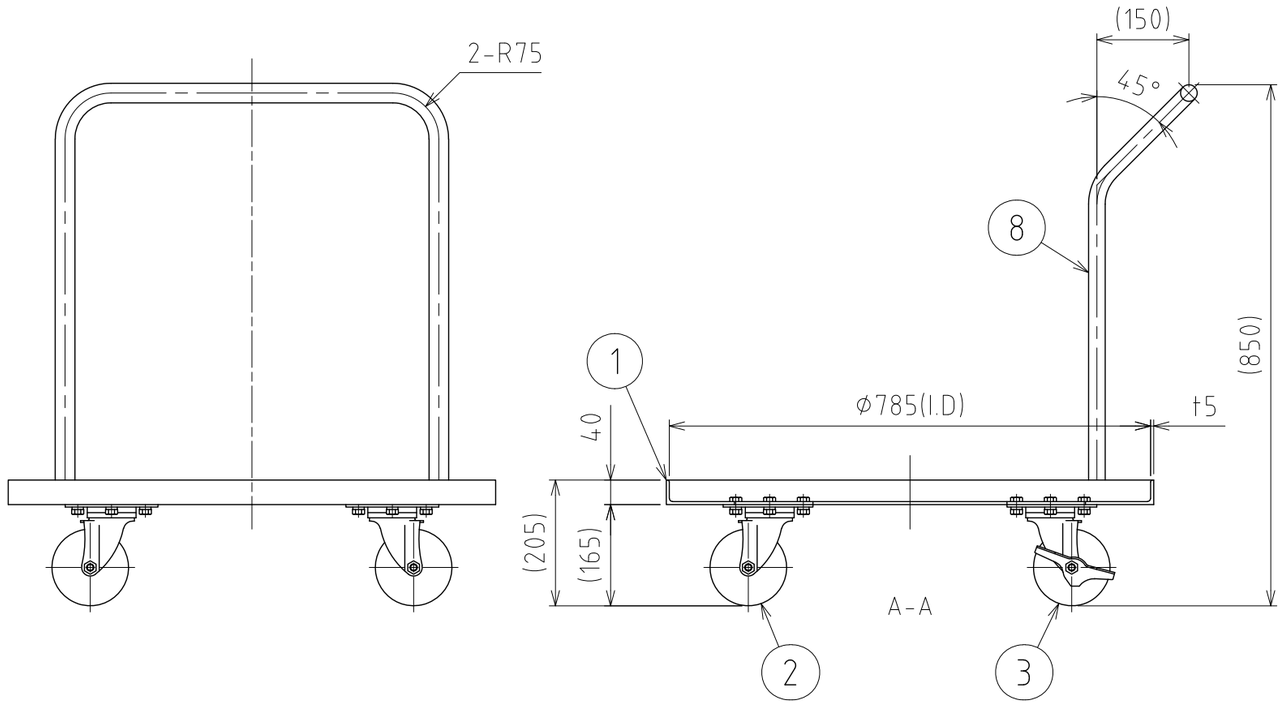

注記
仕上げ：電解研磨(台車本体のみ)
積載荷重：489kg 以下(キャスター許容荷重値)
口印：ストッパー付キャスター取付位置
重量：約17kg

容器移動時等、転倒に注意してください。
パイプハンドルに寄りかからないでください。

MARK	DATE	REV	APPROVED
板金溶接組立の寸法許容差は±1%又は5mmの大きい値			

DESIGN	DATE
-	2022/03/31
DRAWN	DATE
-	-
CHECKED	DATE
-	-
APPROVED	DATE
-	-

NAME	ハンドル付キャスター台車(SUS・ｳﾚﾀﾝ車輪) KMS-T-77		
DWG NO.	3-021407-0		
SCALE	1:10	CUSTOMER	規格図

SANKO ASTEC INC.

2-53-2, Nihonbashihamacho, Chuo-ku, Tokyo 103-0007 Japan
Telephone +81-3-3668-3618 Facsimile +81-3-3668-3617 www.sankoastec.co.jp