File #	021001-0

No.	PART NAME	STANDARD/SIZE	MATERIAL	QTY	NOTE
1	スタンド本体	KM-30用本体	SUS304	1	
2	スタンド取付座	90×135×t3/R10	SUS304	4	4-005070
3	パイプ脚	φ32×t1.5×L290	SUS304	4	
4	補強パイプ	φ14×t1×L223	SUS304	4	
5	キャスター取付座		SUS304	4	4-005020
6	キャスター(A)	自在(ストッパー付) φ65	SUS/ｳﾚﾀﾝ車	2	315SA-UB-65
7	キャスター(B)	自在 φ65	SUS/ｳﾚﾀﾝ車	2	320SA-UB-65
8	六角ボルト	M6×L10	SUS304	16	
9	六角低ナット	M6	SUS304	16	
10	スプリングワッシャ	M6用	SUS304	16	

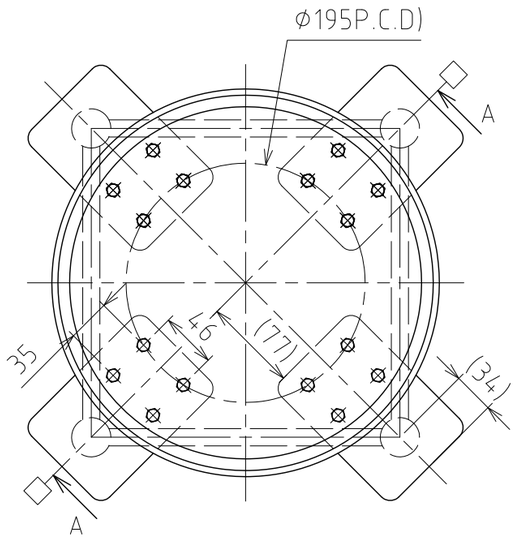

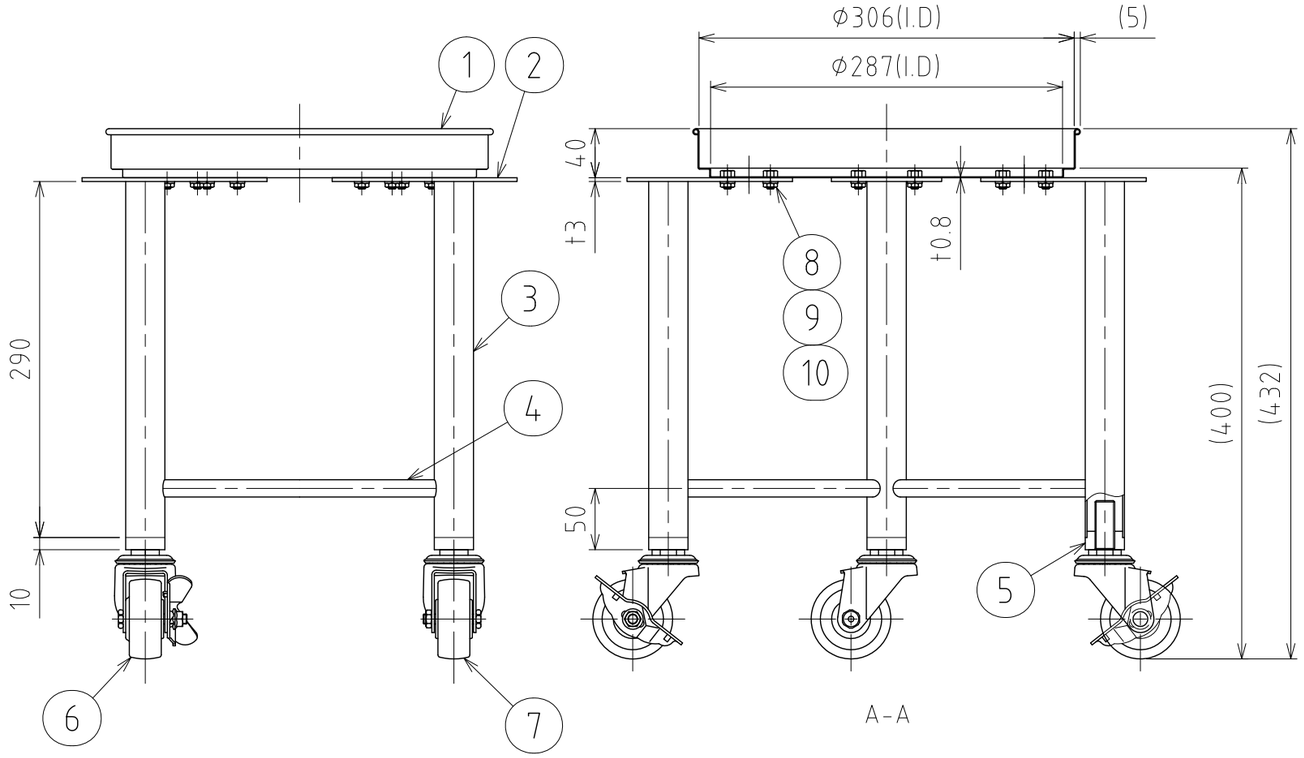

注記
ロ印：ストッパー付キャスター取付位置
適応容器以外の荷重はかけないでください。

MARK	DATE	REV	APPROVED
板金溶接組立の寸法許容差は±1%又は5mmの大きい値			

NAME	ｷｬｽﾀｰ脚付ｽﾀﾝﾄﾞ(SUSﾊﾟｲﾌﾟ脚・ｳﾚﾀﾝ車輪) KMS-LPW-30		
DWG NO.	3-021001-0		
SCALE	1:5	CUSTOMER	規格図

DESIGN	DATE
-	2016/03/31
DRAWN	DATE
-	-
CHECKED	DATE
-	-
APPROVED	DATE
-	-

SANKO ASTEC INC.
2-53-2, Nihonbashihamacho, Chuo-ku, Tokyo 103-0007 Japan
Telephone +81-3-3668-3618 Facsimile +81-3-3668-3617 www.sankoastec.co.jp