File #	018703-0

No.	PART NAME	STANDARD/SIZE	MATERIAL	QTY	NOTE
1	容器本体		SUS304	1	
2	取っ手	S	SUS304	2	
3	キャッチクリップ		SUS304	3	
4	ガスケット	MPA-27	シリコンゴム	1	
5	密閉蓋	M-27 (t0.8)	SUS304	1	
6	短管	t1.0× 92× 356	SUS304	1	

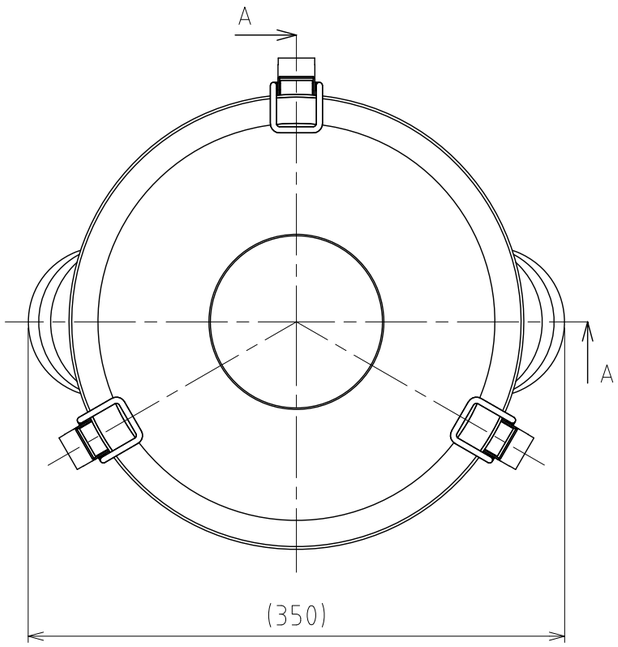

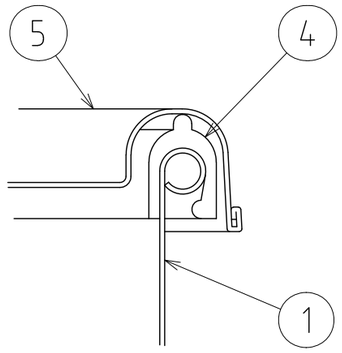

B部詳細 S=1:1

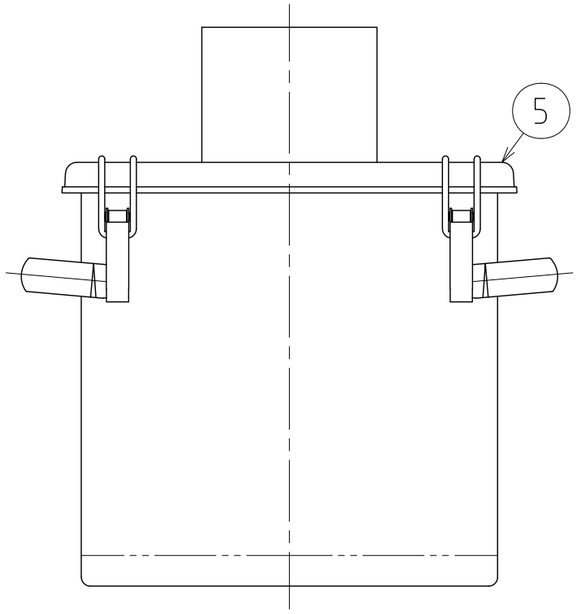

A-A

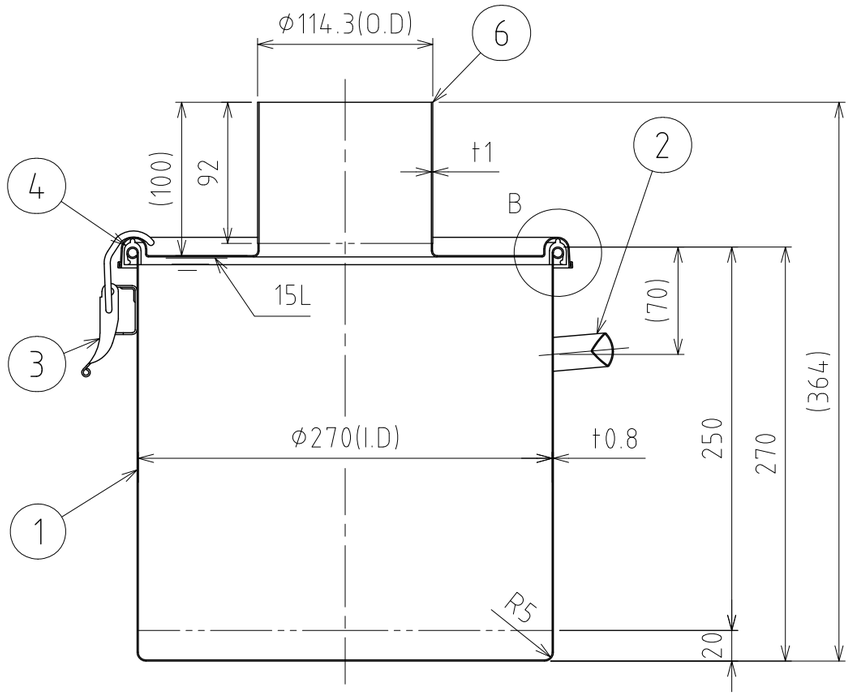

注記
容量：15L
仕上げ：内外面＃320バフ研磨
取っ手・キャッチクリップの取付は、スポット溶接
二点鎖線は、周溶接位置
重量：約2.9kg
オプションガスケット：NBR・EPDM・CR・FKM

MARK	DATE	REV	APPROVED

板金溶接組立の寸法許容差は±1%又は5mmの大きい値

DESIGN	DATE
–	2022/03/31
DRAWN	DATE
–	–
CHECKED	DATE
–	–
APPROVED	DATE
–	–

NAME	粉体回収クリップ密閉容器／パイプ型 FK-CTH-27-SP-100A		
DWG NO.	3-018703-0		
SCALE	1:4	CUSTOMER	規格図

SANKO ASTEC INC.

2-53-2, Nihonbashihamacho, Chuo-ku, Tokyo 103-0007 Japan
Telephone +81-3-3668-3618 Facsimile +81-3-3668-3617 www.sankoastec.co.jp