File #	016103-0

No.	PART NAME	STANDARD/SIZE	MATERIAL	QTY	NOTE
1	容器本体		SUS304	1	
2	ツル取付座	TU-30用	SUS304	2	
3	ツル	TU-30用	SUS304	1	
4	プッシュナット（軸用）	SPN-6-SUS	SUS	2	
5	レバーバンド	B-30	SUS304	1	
6	ガスケット	LP-30	シリコンゴム	1	
7	密閉蓋	L-30 (t1)	SUS304	1	
8	南京錠		真鍮	1	

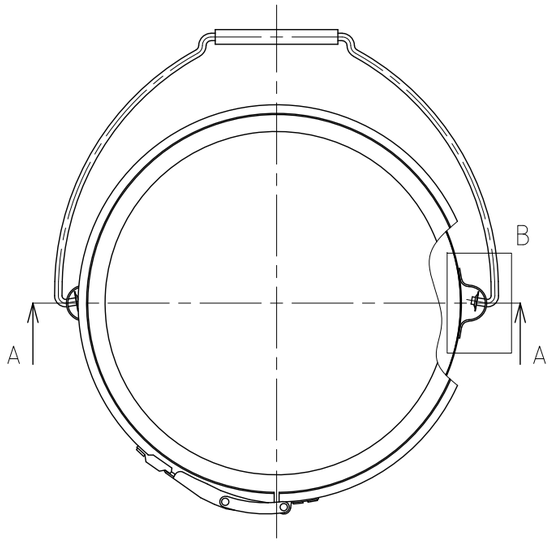

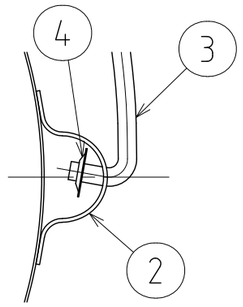

B部詳細 S=1:2

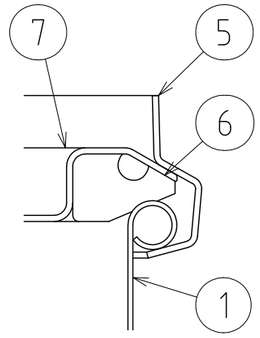

C部詳細 S=1:1

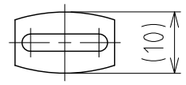

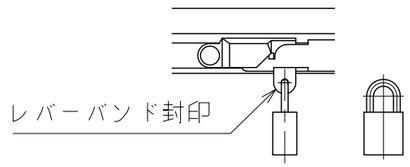

D部詳細 S=1:2.5

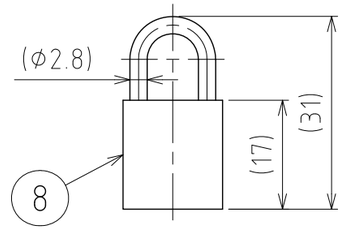

南京錠 S=1:1

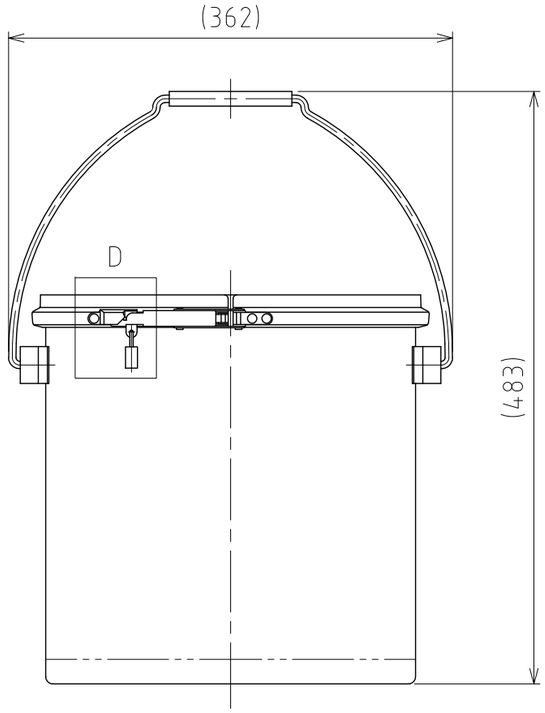

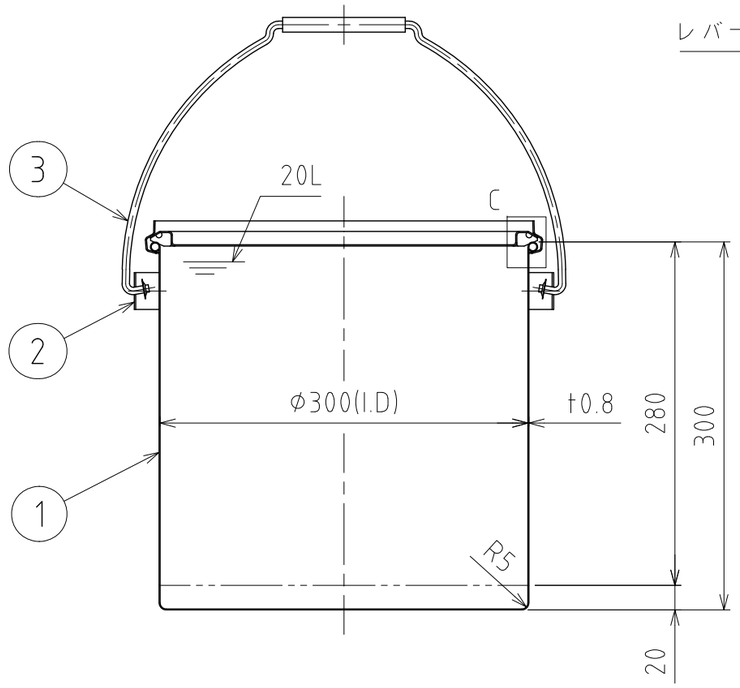

A-A

注記
容量：20L
仕上げ：内外面＃320バフ研磨
ツル取付座の取付は、スポット溶接
二点鎖線は、周溶接位置
重量：約3.6kg
オプションガスケット：NBR・EPDM・CR・FKM

MARK	DATE	REV	APPROVED
板金溶接組立の寸法許容差は±1%又は5mmの大きい値			

DESIGN	DATE
–	2022/03/31
DRAWN	DATE
–	–
CHECKED	DATE
–	–
APPROVED	DATE
–	–

NAME	南京錠付ツル付レバーバンド密閉容器 CTLBK-30		
DWG NO.	3-016103-0		
SCALE	1:5	CUSTOMER	規格図

SANKO ASTEC INC.

2-53-2, Nihonbashihamacho, Chuo-ku, Tokyo 103-0007 Japan
Telephone +81-3-3668-3618 Facsimile +81-3-3668-3617 www.sankoastec.co.jp