File #	016007-0

No.	PART NAME	STANDARD/SIZE	MATERIAL	QTY	NOTE
1	容器本体		SUS304	1	
2	取っ手	M	SUS304	2	
3	レバーバンド	B-39	SUS304	1	
4	ガスケット	LP-39	シリコンゴム	1	
5	密閉蓋	L-39 (t1)	SUS304	1	
6	南京錠		真鍮	1	

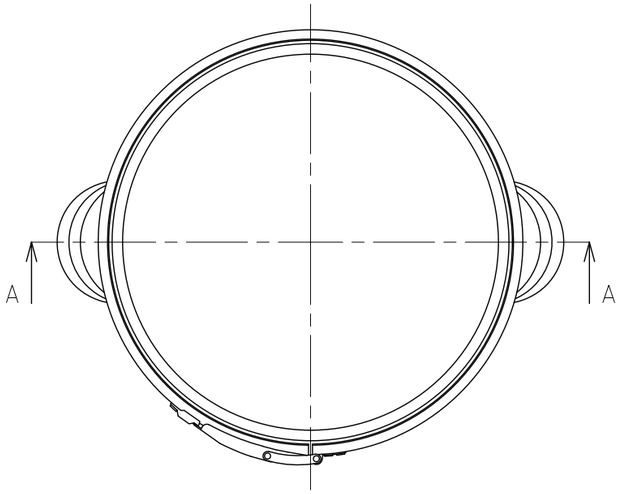

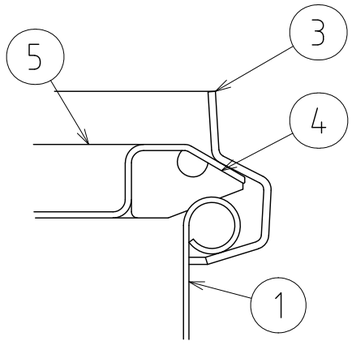

B部詳細 S=1:1

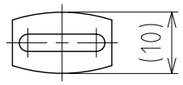

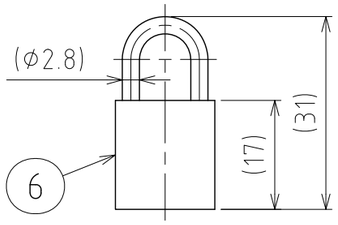

南京錠 S=1:1

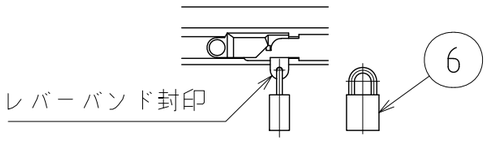

C部詳細 S=1:3

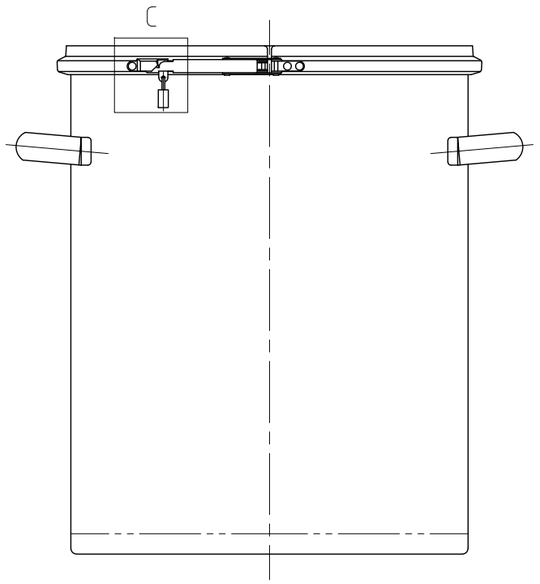

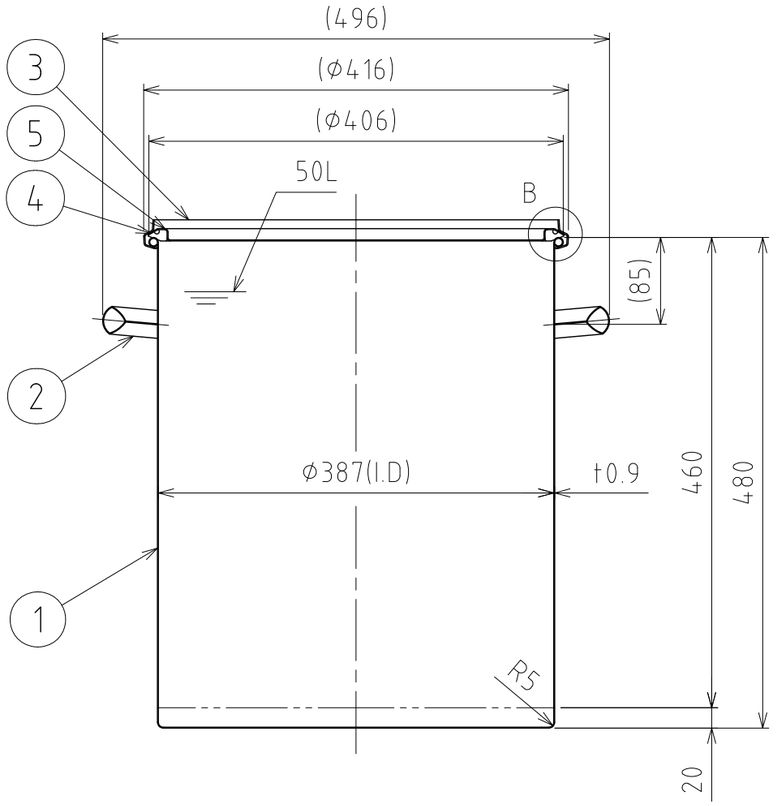

A-A

注記
容量：50L
仕上げ：内外面＃320バフ研磨
取っ手の取付は、スポット溶接
二点鎖線は、周溶接位置
重量：約7.1kg
オプションガスケット：NBR・EPDM・CR・FKM

MARK	DATE	REV	APPROVED

板金溶接組立の寸法許容差は±1%又は5mmの大きい値

DESIGN	DATE
-	2022/03/31
DRAWN	DATE
-	-
CHECKED	DATE
-	-
APPROVED	DATE
-	-

NAME	南京錠付レバーバンド密閉容器 CTL-K-39H		
DWG NO.	3-016007-0		
SCALE	1:6	CUSTOMER	規格図

SANKO ASTEC INC.

2-53-2, Nihonbashihamacho, Chuo-ku, Tokyo 103-0007 Japan
Telephone +81-3-3668-3618 Facsimile +81-3-3668-3617 www.sankoastec.co.jp