File #	015106-0

No.	PART NAME	STANDARD/SIZE	MATERIAL	QTY	NOTE
1	容器本体		SUS304	1	
2	ツル取付座	TU-33用	SUS304	2	
3	ツル	TU-33用	SUS304	1	
4	ストック蓋	S-33 (t0.8)	SUS304	1	

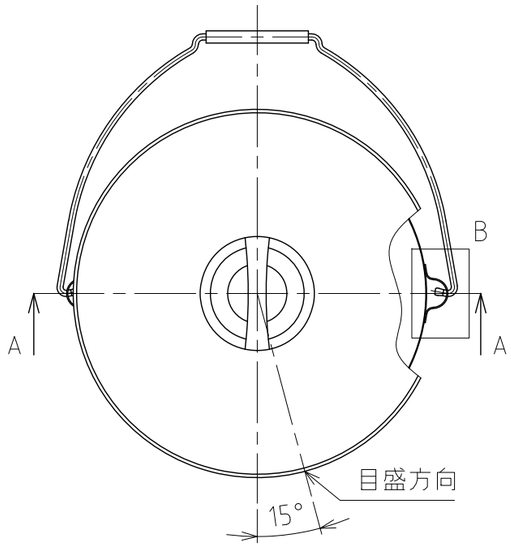

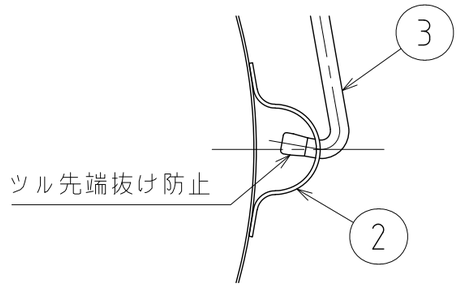

B部詳細 S=1:2

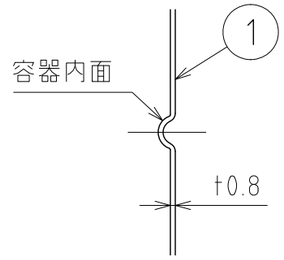

目盛断面図 S=1:1

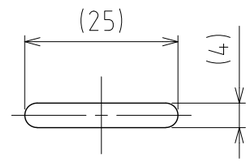

目盛正面図 S=1:1

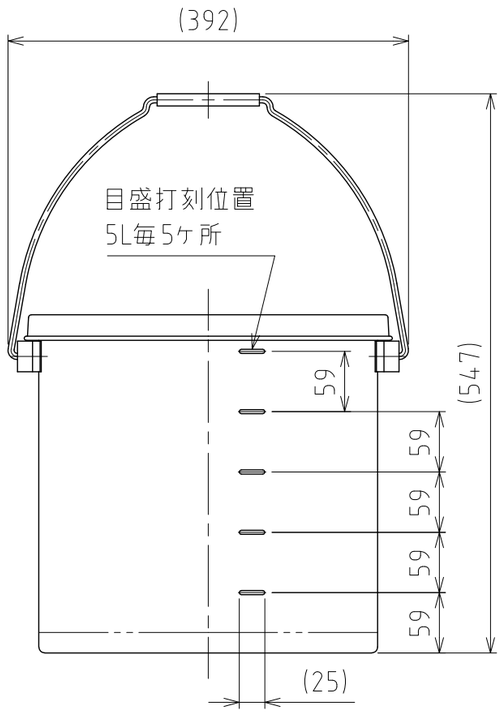

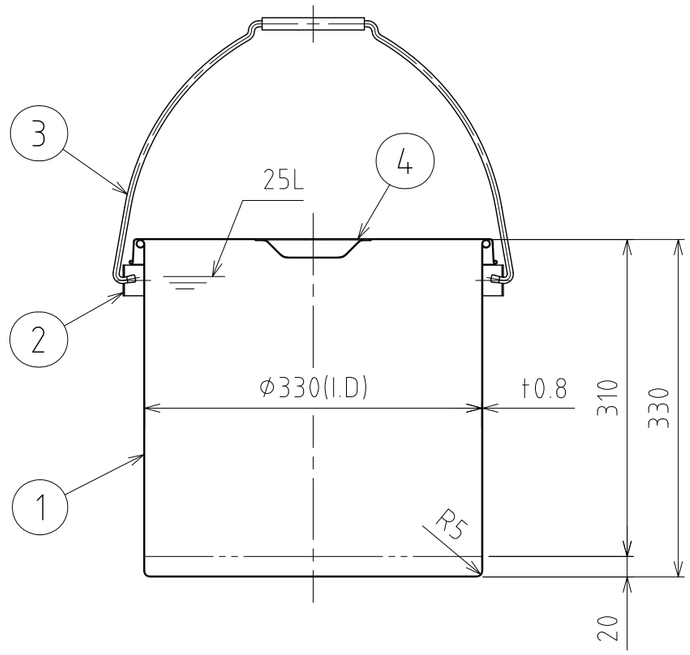

A-A

注記
容量：25L
仕上げ：内外面＃320バフ研磨
ツル取付座の取付は、スポット溶接
二点鎖線は、周溶接位置
重量：約3.8kg

MARK	DATE	REV	APPROVED
板金溶接組立の寸法許容差は±1%又は5mmの大きい値			

DESIGN	DATE
-	2022/03/31
DRAWN	DATE
-	-
CHECKED	DATE
-	-
APPROVED	DATE
-	-

NAME	目盛付ツル付スタンダード容器 ＳＴＢ－Ｍ－３３／ストック蓋付		
DWG NO.	３－０１５１０６－０		
SCALE	1:6	CUSTOMER	規格図

SANKO ASTEC INC.

2-53-2, Nihonbashihamacho, Chuo-ku, Tokyo 103-0007 Japan
Telephone +81-3-3668-3618 Facsimile +81-3-3668-3617 www.sankoastec.co.jp