| File # | 014204-0 |
|---|---|

| No. | PART NAME | STANDARD/SIZE | MATERIAL | QTY | NOTE |
|---|---|---|---|---|---|
| 1 | 容器本体 | | SUS304 | 1 | |
| 2 | ツル取付座 | TU-33用 | SUS304 | 2 | |
| 3 | ツル | TU-33用 | SUS304 | 1 | |
| 4 | ストック蓋 | S-33 (t0.8) | SUS304 | 1 | |
| 5 | シール座板 | t0.8 | SUS304 | 1 | |

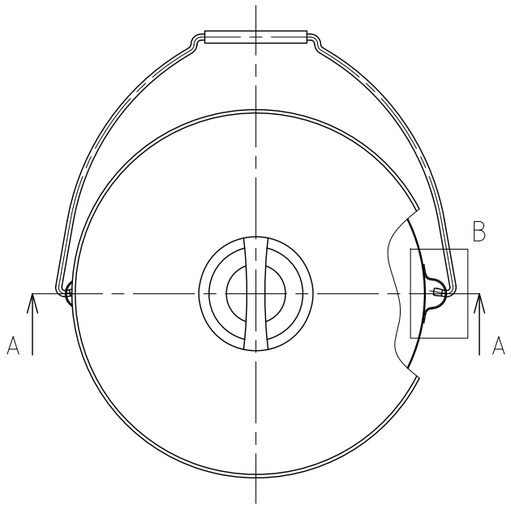


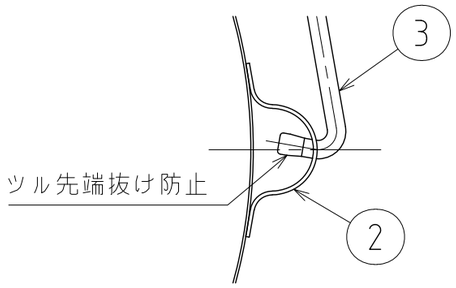


B部詳細 S=1:2

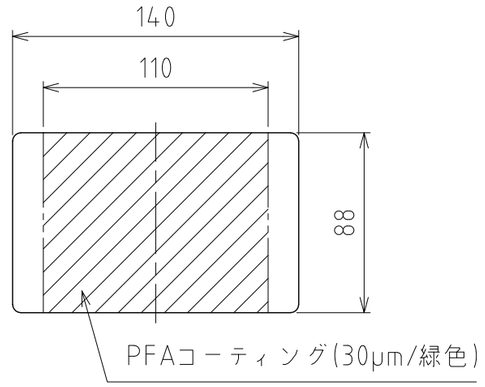


シール座板詳細 S=1:3

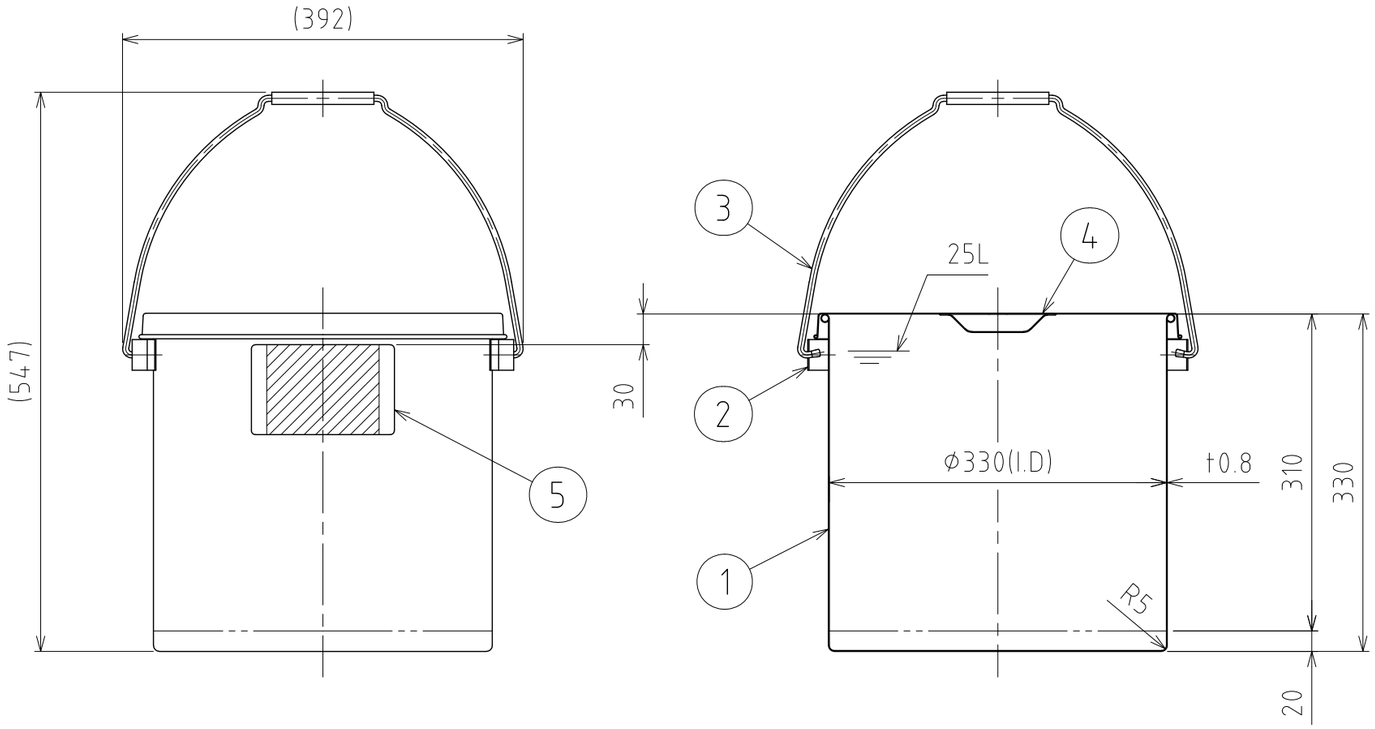


A-A

注記
容量：25L
仕上げ：内外面＃320バフ研磨
シール座板・ツル取付座の取付は、スポット溶接
二点鎖線は、周溶接位置
重量：約3.9kg

| MARK | DATE | REV | APPROVED |
|---|---|---|---|
| | | | |

板金溶接組立の寸法許容差は±1%又は5mmの大きい値

| DESIGN | DATE |
|---|---|
| - | 2022/03/31 |
| DRAWN | DATE |
| - | - |
| CHECKED | DATE |
| - | - |
| APPROVED | DATE |
| - | - |

| | | | |
|---|---|---|---|
| NAME | シール座付ツル付スタンダード容器<br>TU-ST-LZ-33/ストック蓋付 | | |
| DWG NO. | 3-014204-0 | | |
| SCALE | 1:6 | CUSTOMER | 規格図 |

SANKO ASTEC INC.

2-53-2, Nihonbashihamacho, Chuo-ku, Tokyo 103-0007 Japan
Telephone +81-3-3668-3618 Facsimile +81-3-3668-3617 www.sankoastec.co.jp