File #	013910-0

No.	PART NAME	STANDARD/SIZE	MATERIAL	QTY	NOTE
1	容器本体		SUS304	1	
2	取っ手	L	SUS304	2	
3	ストック蓋	S-47 (t0.8)	SUS304	1	
4	シール座板	t0.8	SUS304	1	

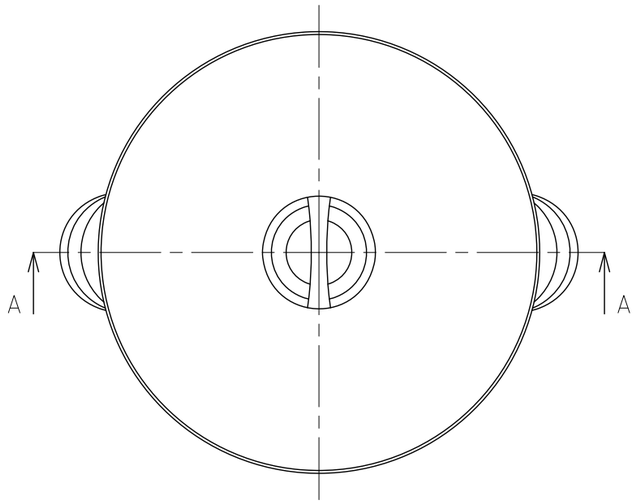

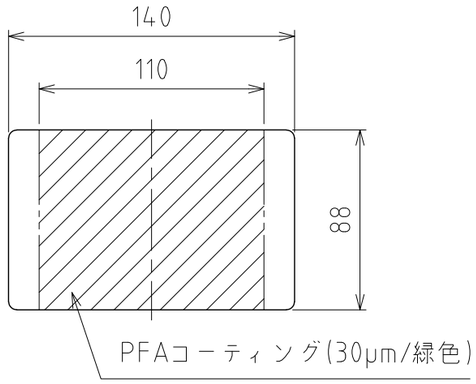

シール座板詳細 S=1:3

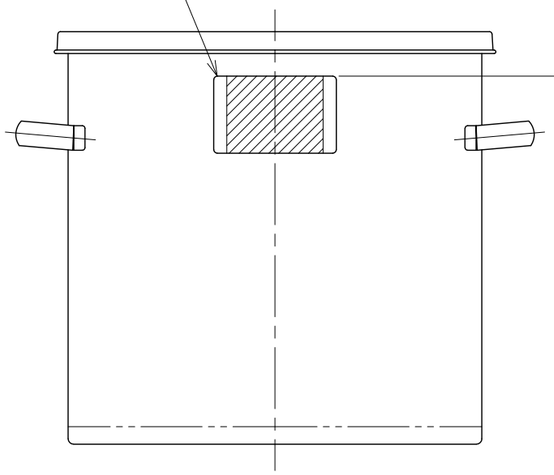

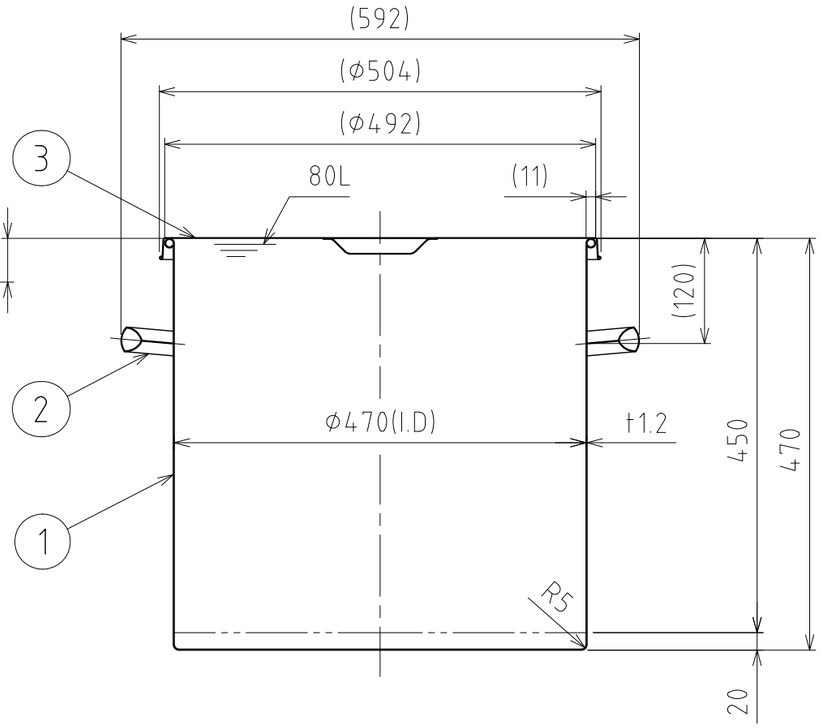

A-A

注記
容量：80L
仕上げ：内外面＃320バフ研磨
シール座板・取っ手の取付は、スポット溶接
二点鎖線は、周溶接位置
重量：約9.9kg

MARK	DATE	REV	APPROVED
板金溶接組立の寸法許容差は±1%又は5mmの大きい値			

DESIGN	DATE
-	2022/03/31
DRAWN	DATE
-	-
CHECKED	DATE
-	-
APPROVED	DATE
-	-

NAME	シール座付スタンダード容器 ST-LZ-47/ストック蓋付		
DWG NO.	3-013910-0		
SCALE	1:7	CUSTOMER	規格図

SANKO ASTEC INC.

2-53-2, Nihonbashihamacho, Chuo-ku, Tokyo 103-0007 Japan
Telephone +81-3-3668-3618 Facsimile +81-3-3668-3617 www.sankoastec.co.jp