File #	012306-0

No.	PART NAME	STANDARD/SIZE	MATERIAL	QTY	NOTE
1	容器本体		SUS304	1	
2	折りたたみ取っ手	L80	SUS304	2	
3	ストック蓋	S-33 (t0.8)	SUS304	1	

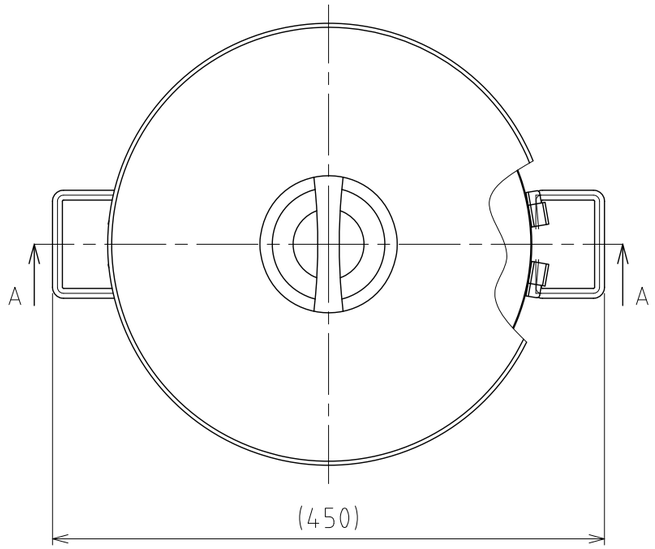

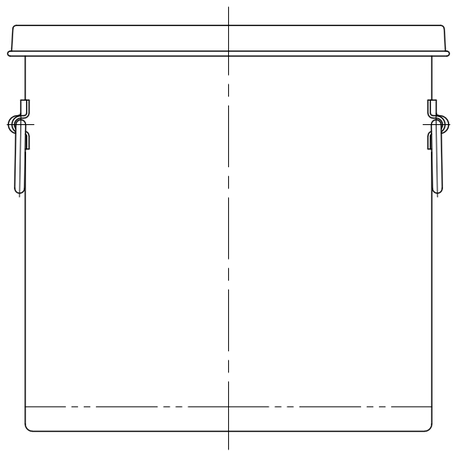

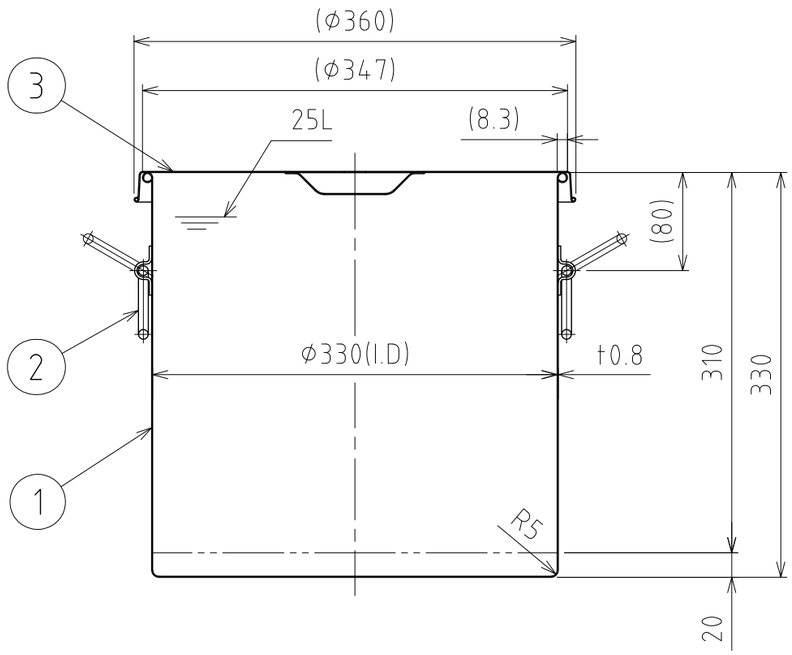

A-A

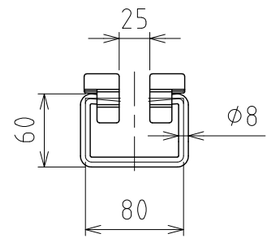

折りたたみ取っ手正面図

注記
容量：25L
仕上げ：内外面＃320バフ研磨
折りたたみ取っ手の取付は、スポット溶接
二点鎖線は、周溶接位置
重量：約3.7kg

MARK	DATE	REV	APPROVED

板金溶接組立の寸法許容差は±1%又は5mmの大きい値

DESIGN	DATE
-	2022/03/31
DRAWN	DATE
-	-
CHECKED	DATE
-	-
APPROVED	DATE
-	-

NAME	折りたたみ取っ手付スタンダード容器 ＳＴＦ－３３／ストック蓋付		
DWG NO.	３－０１２３０６－０		
SCALE	1:5	CUSTOMER	規格図

SANKO ASTEC INC.

2-53-2, Nihonbashihamacho, Chuo-ku, Tokyo 103-0007 Japan
Telephone +81-3-3668-3618 Facsimile +81-3-3668-3617 www.sankoastec.co.jp