File #	011802-0

No.	PART NAME	STANDARD/SIZE	MATERIAL	QTY	NOTE
1	容器本体		SUS304	1	
2	ツル取付座	TU-27用	SUS304	2	
3	ツル	TU-27用	SUS304	1	
4	レバーバンド	B-27	SUS304	1	
5	ガスケット	LP-27	シリコンゴム	1	
6	密閉蓋	L-27 (t0.8)	SUS304	1	

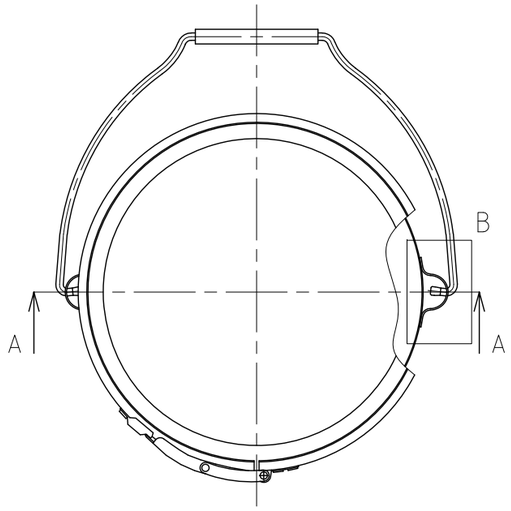

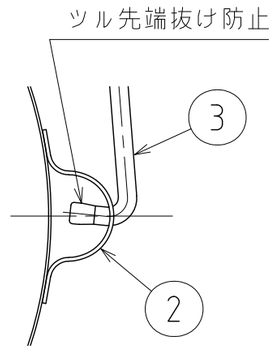

B部詳細 S=1:2

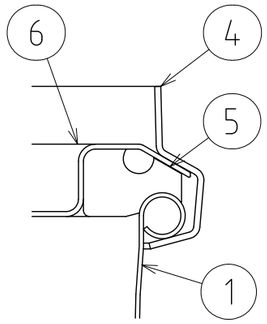

C部詳細 S=1:1

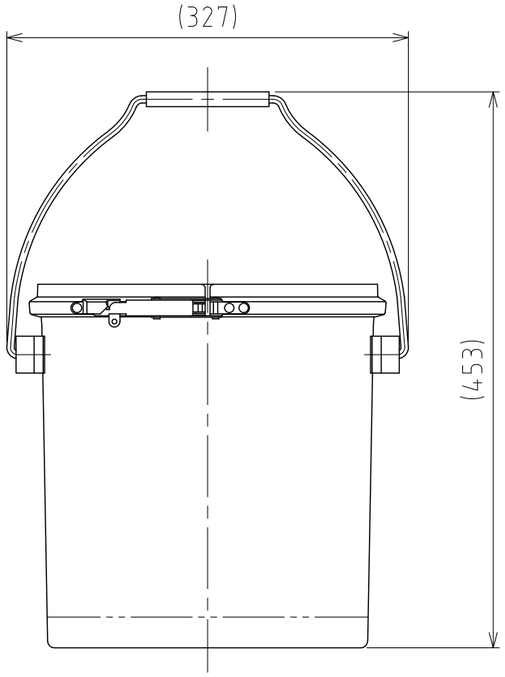

A-A

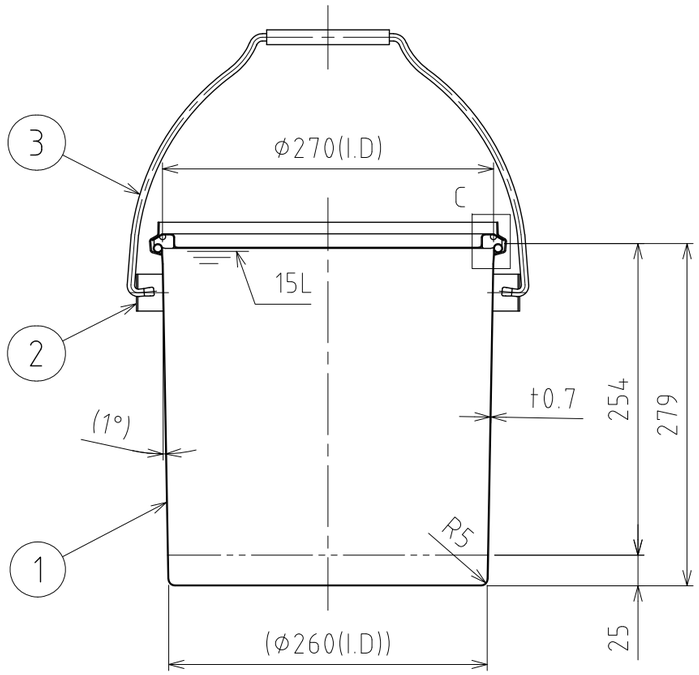

注記
容量：15L
仕上げ：内外面＃320バフ研磨
ツル取付座の取付は、スポット溶接
二点鎖線は、周溶接位置
重量：約2.7kg
オプションガスケット：NBR・EPDM・CR・FKM

MARK	DATE	REV	APPROVED
板金溶接組立の寸法許容差は±1%又は5mmの大きい値			

NAME	ツル付テーパー・レバーバンド密閉容器 TU-TP-CTL-27		
DWG NO.	3-011802-0		
SCALE	1:5	CUSTOMER	規格図

DESIGN	DATE
-	2022/03/31
DRAWN	DATE
-	-
CHECKED	DATE
-	-
APPROVED	DATE
-	-

SANKO ASTEC INC.
2-53-2, Nihonbashihamacho, Chuo-ku, Tokyo 103-0007 Japan
Telephone +81-3-3668-3618 Facsimile +81-3-3668-3617 www.sankoastec.co.jp