SANKO ASTEC

STAINLESS CONTAINER CATALOG Vol. 7

GOLD Edition

ステンレス容器　関連機器・部品類

三広アステック株式会社

SANKO ASTEC

ステンレス容器の
ことなら、 私たち
三広アステックに
おまかせください！

ステンレス容器マン®

三広アステックは、ステンレス容器を通して、
「新しいコト」「必要なコト」「私たちに出来るコト」、
コトをコツコツとご提供する
「コトづくり企業」です。

Custom containers
Combination containers

CONTENTS

1	General purpose containers 汎用容器	5
2	Dollies & stands キャスター台車・スタンド	19
3	Purpose-built containers 目的別容器	25
4	Jacket containers ジャケット容器	55
5	Bottles & beakers, others ボトル・ビーカー・その他	71
6	Unit containers ユニット容器	83
7	Custom containers カスタム容器	95
8	Combination containers コンビネーション容器	99
9	Pressure vessels 加圧容器	103
10	Accessories for Pressure vessels 加圧容器用アクセサリー	123
11	Surface finishing & marking 表面処理・マーキング	129
12	Accessories for containers 容器用アクセサリー	133
13	Sanitary fittings サニタリー継手	143
14	Sanitary valves サニタリーバルブ	149
15	Sanitary flexible hose サニタリーフレキシブルホース	155
16	Combination equipments 組み合わせ機器	159
17	Document / Materials 検査・各種書類・資料	169

INDEX

1 汎用容器 5

ST スタンダード容器　6
DR-ST 大型スタンダード容器　7
CTH クリップ密閉容器　8
DR-CTH 大型クリップ密閉容器　9
CTL レバーバンド密閉容器　10
DR-CTL 大型レバーバンド密閉容器　11

ST-316L SUS316Lスタンダード容器　12
CTH-316L SUS316Lクリップ密閉容器　12
CTL-316L SUS316Lレバーバンド密閉容器　12

TU-ST ツル付スタンダード容器　13
TU-CTH ツル付クリップ密閉容器　13
TU-CTL ツル付レバーバンド密閉容器　13

TP-ST テーパースタンダード容器　14
TP-CTH テーパークリップ密閉容器　14
TP-CTL テーパーレバーバンド密閉容器　14

TU-TP-ST ツル付テーパースタンダード容器　15
TU-TP-CTH ツル付テーパークリップ密閉容器　15
TU-TP-CTL ツル付テーパーレバーバンド密閉容器　15

CTH-PTFE　PTFEガスケット・クリップ容器　16

汎用容器 交換部品 1 密閉容器用ガスケット　17
汎用容器 交換部品 2 蓋・レバーバンド　18

2 キャスター台車・スタンド 19

KM キャスター台車（ゴム車輪）　20
KMS キャスター台車（ウレタン車輪）　20

KMD 導電キャスター台車　21
KMSD 帯電防止キャスター台車　21

KMS-WT 幅広型キャスター台車　22
KMS-H ハンドル付キャスター台車　22

KM-L 容器用スタンド　23
KMS-LW キャスター脚付スタンド　23

KM-LP 容器用スタンド　24
KMS-LPW キャスター脚付スタンド　24

3 目的別容器 25

SMA サニタリー容器　26

KT スロープ容器　28
KTL 脚付スロープ容器　30

HT 脚付ホッパー容器　32
HTB 脚付ホッパー容器・タンクボトムバルブ　34

DTS 鏡板容器　36
DT 脚付鏡板容器　38
DTB 脚付鏡板容器・タンクバルブ　40

HTF ホッパー容器（ヘルール接続型）　42
DTF 鏡板容器（ヘルール接続型）　43
HTF-S 小型ホッパー容器　44
HTF-SP 小型ホッパー容器（流入管付）　44

HTLC 粉体用ホッパー蓋付容器　45
HTL 粉体用ホッパー蓋　46
HTL-F 粉体用サニタリーホッパー蓋　47
HTFW 粉体用ホッパー容器（ヘルール接続型）　48
HTW 粉体用脚付ホッパー容器　50

KTM 架台分離型スロープ容器　52
HTM 架台分離型ホッパー容器　52
DTM 架台分離型鏡板容器　52

目的別容器 カスタム例　54

4 ジャケット容器 55

HTFJ ジャケット型ホッパー容器（ヘルール接続型）　56
DTFJ ジャケット型鏡板容器（ヘルール接続型）　57

FTJ ジャケット型フラット容器　58
DTSJ ジャケット型鏡板容器　59

KTJ ジャケット型スロープ容器　60
KTLJ ジャケット型脚付スロープ容器　61

HTJ ジャケット型脚付ホッパー容器　62
HTBJ ジャケット型脚付ホッパー容器・タンクブトムバルブ　63

DTJ ジャケット型脚付鏡板容器　64
DTBJ ジャケット型脚付鏡板容器・タンクブトムバルブ　65

HTFPJ 耐圧ジャケット型ホッパー容器（ヘルール接続型）　66
DTFPJ 耐圧ジャケット型鏡板容器（ヘルール接続型）　67

HTPJ 耐圧ジャケット型脚付ホッパー容器　68
DTPJ 耐圧ジャケット型脚付鏡板容器　69

ジャケット容器 カスタム・コンビネーション例　70

5 ボトル・ビーカー・その他 71

BTB ヘルールトップボトル（広口） 72
PSF ヘルールトップボトル（細口） 73
BTS ストレートヘルールトップボトル 74
STB 小容量ヘルールトップボトル 75
PS スクリュートップボトル（細口） 76
PSW スクリュートップボトル（広口） 76

UNB UN規格小型ボトル 77
PSF-UN/PSH-UN UN規格ヘルールトップボトル 78

BK-SMA サニタリービーカー 79
BKL サニタリービーカー専用蓋（PTFE） 79
BK-N-SMA サニタリービーカー（丸棒取っ手） 80

BK ビーカー 80
BA/BAF ステンレスバケツ/ステンレスバケツ用蓋 81
VAP ステンレスバット 81
HS ステンレス柄杓 81

ボトル カスタム例 82

6 ユニット容器 83

MU 簡易撹拌ユニット 84
MU-MA 撹拌ユニット/マウント型撹拌機・マントルヒーター 85

MU-HTB 撹拌ユニット/脚付ホッパー容器・タンクボトムバルブ マウント型撹拌機 86
MU-HTB-N 撹拌ユニット/脚付ホッパー容器・タンクボトムバルブ クランプ型撹拌機 87

MU-DTB 撹拌ユニット/脚付鏡板容器・タンクボトムバルブ マウント型撹拌機 88
MU-DTB-N 撹拌ユニット/脚付鏡板容器・タンクボトムバルブ クランプ型撹拌機 89

MU-HTBJ 撹拌ユニット/ジャケット型脚付ホッパー容器 タンクボトムバルブ・マウント型撹拌機 90
MU-HTBJ-N 撹拌ユニット/ジャケット型脚付ホッパー容器 タンクボトムバルブ・クランプ型撹拌機 91

MU-DTBJ 撹拌ユニット/ジャケット型脚付鏡板容器 タンクボトムバルブ・マウント型撹拌機 92
MU-DTBJ-N 撹拌ユニット/ジャケット型脚付鏡板容器 タンクボトムバルブ・クランプ型撹拌機 93

ユニット容器 カスタム例 94

7 カスタム容器 95-98

カスタム容器 製作例 97・98

8 コンビネーション容器 99-102

コンビネーション容器 製作例 101・102

9 加 圧 容 器 103

PV 加圧容器 104
PVJ ジャケット型加圧容器 105
PVL 脚付加圧容器 106
PVLJ ジャケット型脚付加圧容器 107

PVO フランジオープン加圧容器 108
PVOJ ジャケット型フランジオープン加圧容器 109
PVOL 脚付フランジオープン加圧容器 110
PVOL-B 脚付フランジオープン 加圧容器・タンクボトムバルブ 111
PVOLJ ジャケット型脚付フランジオープン加圧容器 112
PVOLJ-B ジャケット型脚付フランジオープン 加圧容器・タンクボトムバルブ 113

PVF ヘルールオープン加圧容器 114
PVFJ ジャケット型ヘルールオープン加圧容器 115
PVFL 脚付ヘルールオープン加圧容器 116
PVFL-B 脚付ヘルールオープン 加圧容器・タンクボトムバルブ 117
PVFLJ ジャケット型脚付ヘルールオープン加圧容器 118
PVFLJ-B ジャケット型脚付ヘルールオープン 加圧容器・タンクボトムバルブ 119

PVS 小容量加圧容器 120
PVSJ ジャケット型小容量加圧容器 120

PVM 大型加圧容器 121

■加圧容器のご使用と製作について 122
■圧力容器の解説（概略） 122

10 加圧容器用アクセサリー 123

製薬仕様サニタリー圧力計（アンダーソン・ネゲレ社製） 124
液晶デジタル圧力計 125
サニタリーリリーフ弁 126
加圧液送ユニット 127
加圧液送パーツ 128
フランジオープン加圧容器用ボルト・ナット 128

11 表面処理・マーキング 129

電解研磨 130
レーザーマーキング/電解マーキング 130
フッ素樹脂コーティング 131

フッ素樹脂コーティング例 132

12 容器用アクセサリー 133

サイトグラス　134
一体型サイトグラス　134
ワイパー付サイトグラス　135
ワイパー付一体型サイトグラス　135
サイトグラス型ライトホルダー/フラッシュライト　136
コードレスタンクライト/専用ライトアダプター　136
レベル計（チューブタイプ/サイトグラスタイプ）　136
グリップ付ヘルールキャップ　137
取っ手付ヘルールキャップ　137
アミ付ヘルールガスケット　137
サニタリーエアブリーザー　138
サニタリーエアベントフィルター　138
サニタリーベント管　138
渦巻きブレーカー（鏡板容器用/ホッパー容器用）　139
サニタリーバッフル（撹拌整流板）　139
シャワーボール　140
スピンボール（小容量容器用）　140
スプレーボール（大容量容器用）　141
保温・保冷・断熱カバー　141
ヘルール変換アダプター　142
ヘルールフランジアダプター　142

13 サニタリー継手 143

溶接用ヘルール　144
エルボ・チーズ・クロス　144
ヘルールキャップ　145
ヘルールガスケット　145
クランプバンド　145
ヘルール付パイプ　145
レジューサー　146
管用ネジアダプター　146
ソケットアダプター　146
ホースアダプター　146
3A規格小口径サニタリー継手　147
3A規格-ISOヘルール変換アダプター　147
シングルユース継手　147
特殊形状継手の製作　148

14 サニタリーバルブ 149

ボールバルブ　150
小口径ボールバルブ　150
ポケットレスボールバルブ　150
バタフライバルブ　150
小口径バタフライバルブ　151
ダイヤフラムバルブ　151
ダイヤフラムバルブ・オールステンレス　151
サンプルコック　151
分解型バタフライバルブ　152
粉体用・軽量型バタフライバルブ　152
タブレット用・軽量型バタフライバルブ　152
粉体用シャター弁　153
サニタリーバルブ 取付例　153
ダイヤフラム式タンクボトムバルブ　154
タンクボールバルブ　154

15 サニタリーフレキシブルホース 155

トレシル（シリコン）　156
ジーエスアイ 75（シリコン）　156
スパイルシル（シリコン）　156
デポタル J（エチレンプロピレンゴム/EPM）　156
バープロセス（EPDM）　156
マキシフード（EPDM）　156
ニトリフード（ニトリルゴム）　157
ブイティーエー（ブチルゴム）　157
ポリテック（PFA）　157
ポリシル（PFA）　157
シルフロン（PTFE）　157
ビューライン（フッ素樹脂/SUS）　157
サニタリー・フレキシブルホース サイズ表　158

16 組み合わせ機器 159

ケミカルミキサー　160
ケミカルミキサー（大容量用）　161
MAG-NEO マグネオシールミキサー（マウント型）　162
MAG-NEO マグネオシールミキサー（タンク底型）　163
電動モーター撹拌機　164
エアモーター撹拌機　165
シリコンラバーヒーター　166
マントルヒーター　166
サニタリーデジタル温度計　167
サニタリー温度計（直結型）　167
ガイドパルス式レベルセンサ　168
粉体ホッパー用ステンレスノッカー（ヘルールタイプ）　168

17 検査・各種書類・資料 169

■品質検査と検査成績書類について　170
■各種証明書類について　170
■ステンレスについて　171
■表面グレードについて　171
■ガスケット類について　172
■ガラスについて　173
■危険物の運搬について　174
■危険物の貯蔵について　175

■安全に正しくご使用いただくために　176
■免責事項について　176
■おことわり　176
■お問い合わせについて　176
■価格と納期について　176
■注文のキャンセルと返品・交換について　176

1 General purpose containers

汎用容器

ST スタンダード容器

●容量：4L～100L　●材質：SUS304　●表面仕上げ：内外面バフ研磨

ロングセラーの標準ステンレス容器

液体や粉体等の一時保管に適したかぶせ蓋付容器です。
容器内外面ともにステンレス鋼板の素材の持つ光沢と均一な表面を生かした高品質な仕上がりです。
容器の開口部は外巻き（カール）加工、底のコーナーは汚れが溜まりにくいR構造です。
ステンレス容器ラインナップの基本製品です。

カスタム容器・コンビネーション容器

標準仕様をベースに高さの変更、ノズルの取付などご使用条件に応じたカスタマイズが可能です。
撹拌機やポンプ、ヒーター、温度計等の機器と組み合わせる事により様々な工程でご使用いただけます。

■ストック蓋　標準付属品（ツマミ付き）

■ヒラ蓋　オプション品（ツマミ無し）

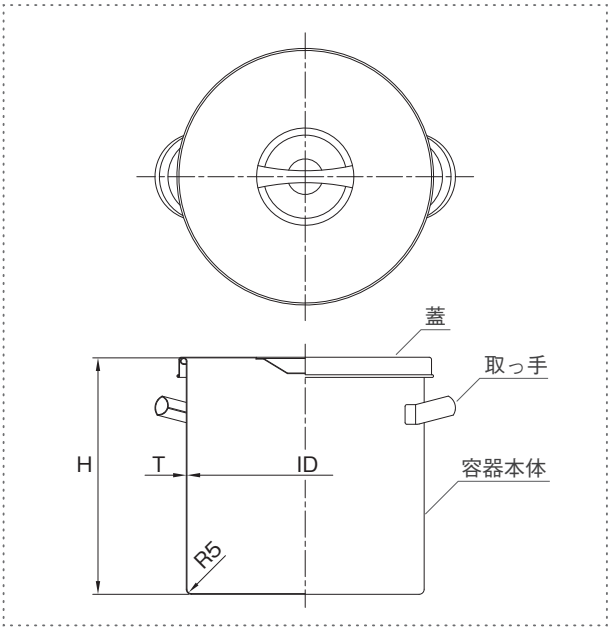

●取っ手なし、容器本体のみの購入も可能です。

型 式	容量 (L)	ID (mm)	H (mm)	T (mm)	重量 (kg)
ST-18	4	180	180	0.7	1.1
ST-21	7	210	210	0.7	1.4
ST-24	10	240	240	0.7	1.8
ST-27	15	270	270	0.8	2.5
ST-30	20	300	300	0.8	3.0
ST-33	25	330	330	0.8	3.7
ST-36	35	360	360	0.9	4.8
ST-39	45	387	390	0.9	5.3
ST-39H	50	387	480	0.9	6.3
ST-43	65	430	450	1.0	7.4
ST-43H	70	430	520	1.0	7.9
ST-47	80	470	470	1.2	9.8
ST-47H	100	470	600	1.2	11.5

DR-ST 大型スタンダード容器

●容量：150L～1000L　●材質：SUS304　●表面仕上げ：内外面バフ研磨

大容量の標準ステンレス容器

大容量のかぶせ蓋付容器です。
容器の底部に凹み防止用の補強リング（袴）を取り付けています。
容器の開口部は外巻き（カール）加工、底のコーナーは
汚れが溜まりにくいR構造です。
ステンレス容器ラインナップの基本製品です。

カスタム容器・コンビネーション容器

標準仕様をベースに高さの変更、ノズルの取付など
ご使用条件に応じたカスタマイズが可能です。
撹拌機やポンプ、ヒーター、温度計等の機器と組み
合わせる事により様々な工程でご使用いただけます。

▲ DR-ST-565/DR-CTH-565H

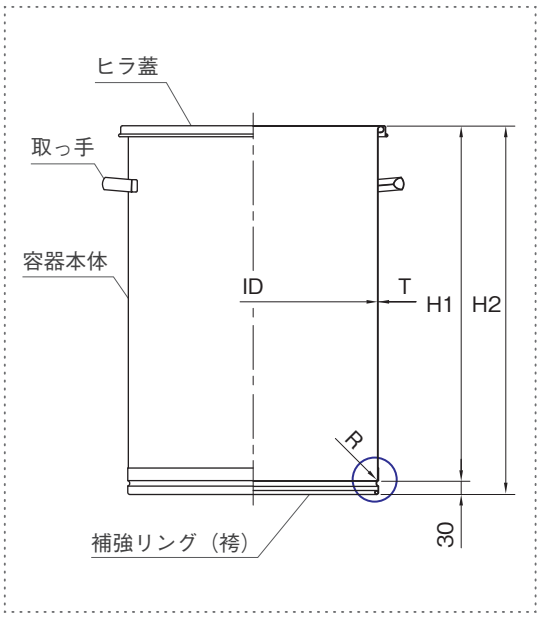

■補強リング（袴）の形状

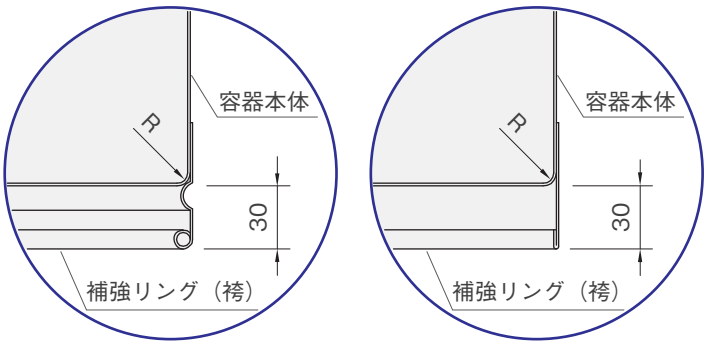

○DR-ST-565～565H　○DR-ST-635～100H

型 式	容量 (L)	ID (mm)	H1 (mm)	H2 (mm)	T (mm)	R (mm)	重量 (kg)
DR-ST-565	150	565	600	630	1.2	5	16.9
DR-ST-565H	200	565	900	930	1.2	5	21.8
DR-ST-635	300	635	1000	1030	1.5	15	33
DR-ST-77	400	770	900	930	2.0	15	50
DR-ST-77H	500	770	1100	1130	2.0	15	58
DR-ST-100	750	1000	1035	1065	2.0	20	83
DR-ST-100H	1000	1000	1360	1390	2.0	20	99

CTH クリップ密閉容器

●容量：4L～100L　●材質：SUS304　●表面仕上げ：内外面バフ研磨　●ガスケット：シリコンゴム

ロングセラーのクリップ式密閉容器

オリジナルのキャッチクリップで蓋とガスケットを
締め付ける簡易密閉容器です。
湿気や外気をきらう内容物の保管に適しています。
ステンレス容器ラインナップの基本製品です。

カスタム容器・コンビネーション容器

標準仕様をベースに高さの変更、ノズルの取付など
ご使用条件に応じたカスタマイズが可能です。
撹拌機やポンプ、ヒーター、温度計等の機器と組み
合わせる事により様々な工程でご使用いただけます。

■Aタイプガスケット（標準品）

容器本体の縁に取り付けます。

■Bタイプガスケット（オプション）

蓋の溝に取り付けます。

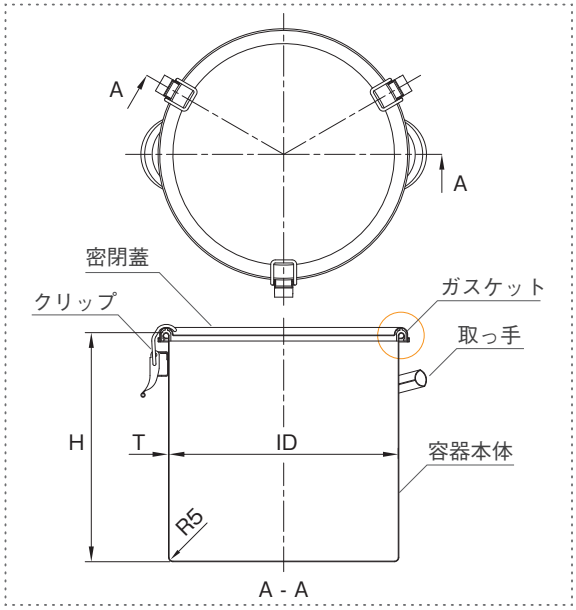

■オプションガスケット

NBR（ニトリルゴム）
EPDM（エチレンプロピレンゴム）
CR（クロロプレンゴム）
FKM（バイトン）

●交換用ガスケットのみの購入も可能です。（P.17）

・Aタイプガスケット（シリコン）

・Bタイプガスケット（シリコン）

型 式	容量 (L)	ID (mm)	H (mm)	T (mm)	ｸﾘｯﾌﾟ数	重量 (kg)
CTH-18	4	180	180	0.7	3	1.3
CTH-21	7	210	210	0.7	3	1.6
CTH-24	10	240	240	0.7	3	2.1
CTH-27	15	270	270	0.8	3	2.7
CTH-30	20	300	300	0.8	3	3.2
CTH-33	25	330	330	0.8	4	4.0
CTH-36	35	360	360	0.9	4	5.2
CTH-39	45	387	390	0.9	4	5.9
CTH-39H	50	387	480	0.9	4	6.9
CTH-43	65	430	450	1.0	4	8.1
CTH-43H	70	430	520	1.0	4	8.6
CTH-47	80	470	470	1.2	5	10.6
CTH-47H	100	470	600	1.2	5	12.3

DR-CTH 大型クリップ密閉容器

●容量：150L～1000L　●材質：SUS304　●表面仕上げ：内外面バフ研磨　●ガスケット：シリコンゴム

大容量のクリップ式密閉容器

大容量のクリップ式密閉容器です。
容器の底部に凹み防止用の補強リング（袴）を取り付けています。
容器の開口部は外巻き（カール）加工、底のコーナーは
汚れが溜まりにくいR構造です。
ステンレス容器ラインナップの基本製品です。

カスタム容器・コンビネーション容器

標準仕様をベースに高さの変更、ノズルの取付など
ご使用条件に応じたカスタマイズが可能です。
撹拌機やポンプ、ヒーター、温度計等の機器と組み
合わせる事により様々な工程でご使用いただけます。

▲ DR-CTH-565/DR-CTH-565H

■ガスケットの形状

蓋の溝に取り付けて使用します。

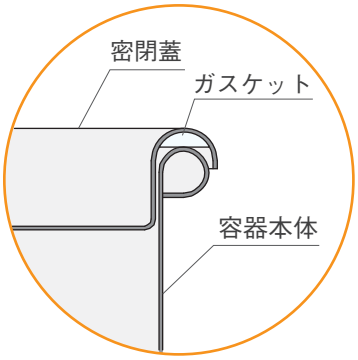

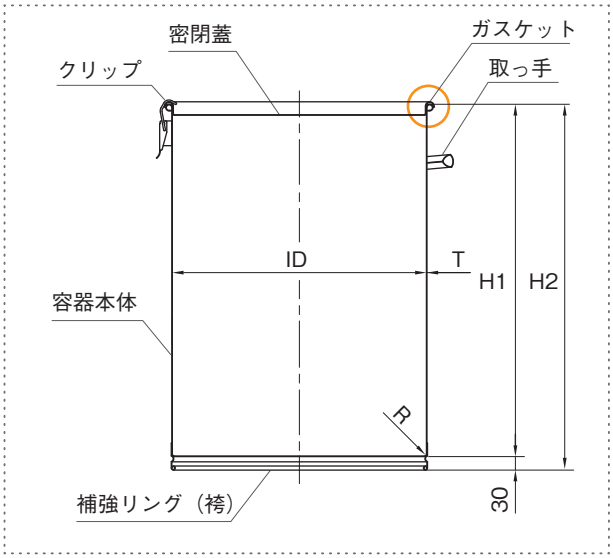

■オプションガスケット

NBR（ニトリルゴム）
EPDM（エチレンプロピレンゴム）
CR（クロロプレンゴム）
FKM（バイトン）

型 式	容量 (L)	ID (mm)	H1 (mm)	H2 (mm)	T (mm)	R (mm)	クリップ数	重量 (kg)
DR-CTH-565	150	565	600	630	1.2	5	6	17.8
DR-CTH-565H	200	565	900	930	1.2	5	6	22.7
DR-CTH-635	300	635	1000	1030	1.5	15	6	34
DR-CTH-77	400	770	900	930	2.0	15	6	51
DR-CTH-77H	500	770	1100	1130	2.0	15	6	60
DR-CTH-100	750	1000	1035	1065	2.0	20	8	83
DR-CTH-100H	1000	1000	1360	1390	2.0	20	8	99

CTL レバーバンド密閉容器

●容量：10L～100L ●材質：SUS304 ●表面仕上げ：内外面バフ研磨 ●ガスケット：シリコンゴム

レバーバンドタイプのステンレス密閉容器

オリジナルの専用レバーバンドで蓋とガスケットを
締め付ける簡易密閉容器です。
レバーバンドは、シンプルなワンタッチ開閉式。
容器が空の時に積み重ね保管が可能です。
ステンレス容器ラインナップの基本製品です。

カスタム容器・コンビネーション容器

標準仕様をベースに高さの変更、ノズルの取付など
ご使用条件に応じたカスタマイズが可能です。
撹拌機やポンプ、ヒーター、温度計等の機器と組み
合わせる事により様々な工程でご使用いただけます。

・積み重ね保管が可能

※容器の安定にご注意の上
ご使用ください。

■ガスケットの形状

蓋の溝に取り付けます。

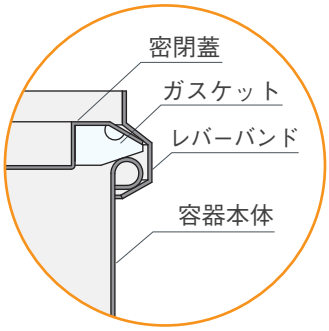

■オプションガスケット

NBR（ニトリルゴム）
EPDM（エチレンプロピレンゴム）
CR（クロロプレンゴム）
FKM（バイトン）

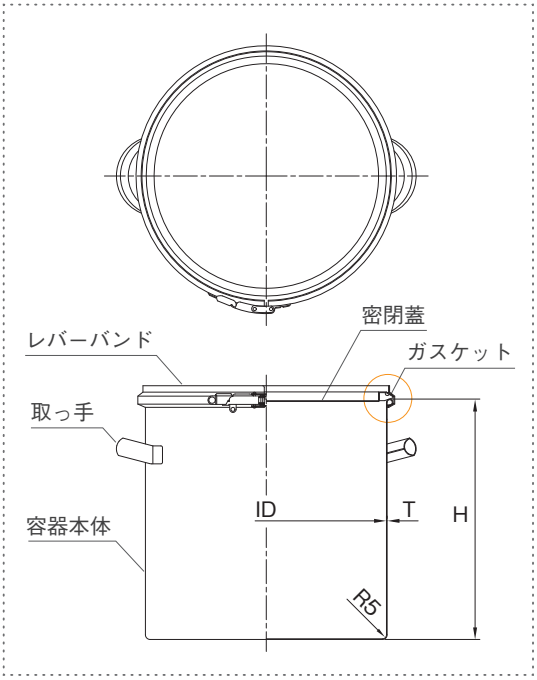

●交換用ガスケットのみの購入も可能です。 （P.17）

型 式	容量 (L)	ID (mm)	H (mm)	T (mm)	重量 (kg)
CTL-24	10	240	240	0.7	2.1
CTL-27	15	270	270	0.8	2.8
CTL-30	20	300	300	0.8	3.4
CTL-33	25	330	330	0.8	4.2
CTL-36	35	360	360	0.9	5.3
CTL-39	45	387	390	0.9	6.1
CTL-39H	50	387	480	0.9	7.1
CTL-43	65	430	450	1.0	8.2
CTL-43H	70	430	520	1.0	8.7
CTL-47	80	470	470	1.2	10.8
CTL-47H	100	470	600	1.2	12.5

DR-CTL 大型レバーバンド密閉容器

●容量：150L～1000L ●材質：SUS304 ●表面仕上げ：内外面バフ研磨 ●ガスケット：シリコンゴム

大容量のレバーバンド式密閉容器

大容量のレバーバンド式密閉容器です。
容器の底部に凹み防止用の補強リング（袴）を取り付けています。
容器の開口部は外巻き（カール）加工、底のコーナーは
汚れが溜まりにくいR構造です。
ステンレス容器ラインナップの基本製品です。

カスタム容器・コンビネーション容器

標準仕様をベースに高さの変更、ノズルの取付など
ご使用条件に応じたカスタマイズが可能です。
撹拌機やポンプ、ヒーター、温度計等の機器と組み
合わせる事により様々な工程でご使用いただけます。

▲ DR-CTL-565/DR-CTL-565H

■ガスケットの形状

蓋の溝に取り付けて使用します。

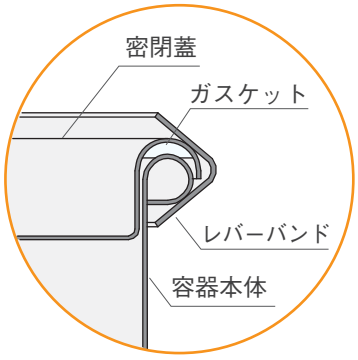

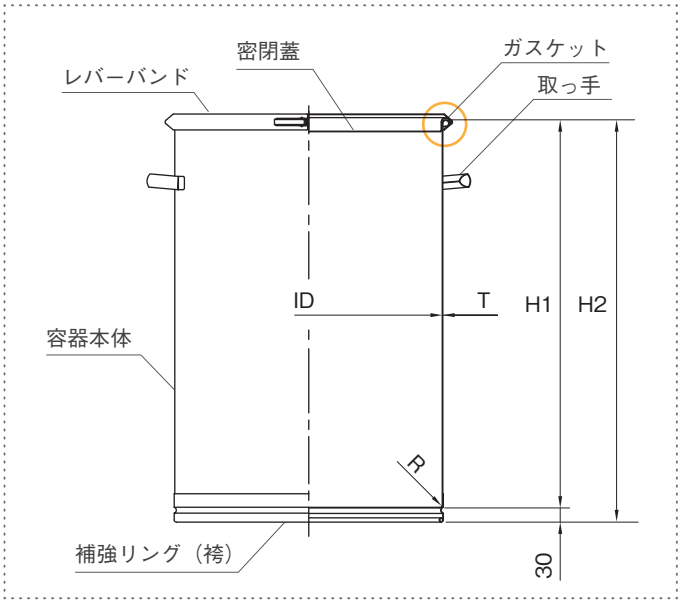

■オプションガスケット

NBR（ニトリルゴム）
EPDM（エチレンプロピレンゴム）
CR（クロロプレンゴム）
FKM（バイトン）

型 式	容量 (L)	ID (mm)	H1 (mm)	H2 (mm)	T (mm)	R (mm)	重量 (kg)
DR-CTL-565	150	565	600	630	1.2	5	18.3
DR-CTL-565H	200	565	900	930	1.2	5	23.2
DR-CTL-635	300	635	1000	1030	1.5	15	35
DR-CTL-77	400	770	900	930	2.0	15	52
DR-CTL-77H	500	770	1100	1130	2.0	15	60
DR-CTL-100	750	1000	1035	1065	2.0	20	84
DR-CTL-100H	1000	1000	1360	1390	2.0	20	100

ST-316L SUS316L・スタンダード容器

●容量：10L～65L ●材質：SUS316L（容器本体・蓋） ●表面仕上げ：内外面バフ研磨

標準材質SUS316Lのスタンダード容器です。
接液部に耐食性の優れたSUS316Lを使用しています。

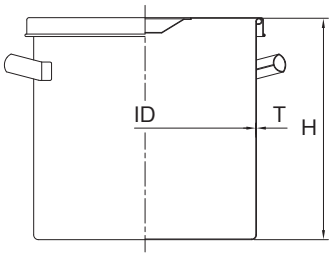

型 式	容量 (L)	ID (mm)	H (mm)	T (mm)	重量 (kg)
ST-24-316L	10	240	240	0.8	2.1
ST-30-316L	20	300	300	0.8	3.4
ST-36-316L	35	360	360	1.0	5.7
ST-43-316L	65	430	450	1.0	8.2

CTH-316L SUS316L・クリップ密閉容器

●容量：10L～65L ●材質：SUS316L（容器本体・蓋） ●表面仕上げ：内外面バフ研磨 ●ガスケット：シリコンゴム

標準材質SUS316Lのクリップ密閉容器です。
接液部に耐食性の優れたSUS316Lを使用しています。

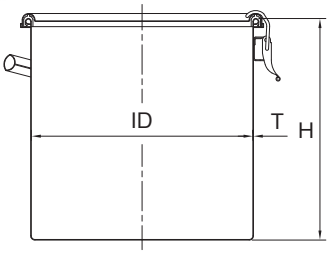

■オプションガスケット
NBR・EPDM・CR・FKM

型 式	容量 (L)	ID (mm)	H (mm)	T (mm)	重量 (kg)
CTH-24-316L	10	240	240	0.8	2.3
CTH-30-316L	20	300	300	0.8	3.4
CTH-36-316L	35	360	360	1.0	5.9
CTH-43-316L	65	430	450	1.0	8.5

CTL-316L SUS316L・レバーバンド密閉容器

●容量：10L～65L ●材質：SUS316L（容器本体・蓋） ●表面仕上げ：内外面バフ研磨 ●ガスケット：シリコンゴム

標準材質SUS316Lのレバーバンド密閉容器です。
接液部に耐食性の優れたSUS316Lを使用しています。

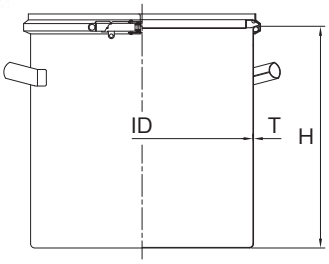

■オプションガスケット
NBR・EPDM・CR・FKM

型 式	容量 (L)	ID (mm)	H (mm)	T (mm)	重量 (kg)
CTL-24-316L	10	240	240	0.8	2.4
CTL-30-316L	20	300	300	0.8	3.6
CTL-36-316L	35	360	360	1.0	5.9
CTL-43-316L	65	430	450	1.0	8.7

TU-ST ツル付・スタンダード容器

●容量：4L～25L ●材質：SUS304 ●表面仕上げ：内外面バフ研磨

STスタンダード容器に持ち運び用のツルが付いたモデルです。

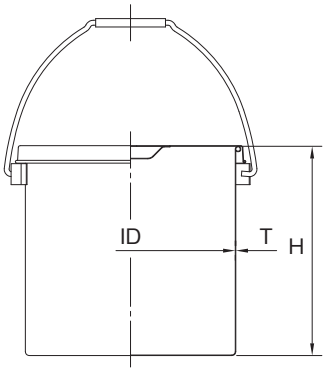

型式	容量 (L)	ID (mm)	H (mm)	T (mm)	重量 (kg)
TU-ST-18	4	180	180	0.7	1.2
TU-ST-21	7	210	210	0.7	1.5
TU-ST-24	10	240	240	0.7	1.9
TU-ST-27	15	270	270	0.8	2.6
TU-ST-30	20	300	300	0.8	3.2
TU-ST-33	25	330	330	0.8	3.8

TU-CTH ツル付・クリップ密閉容器

●容量：4L～25L ●材質：SUS304 ●表面仕上げ：内外面バフ研磨 ●ガスケット：シリコンゴム

CTHクリップ密閉容器に持ち運び用のツルが付いたモデルです。

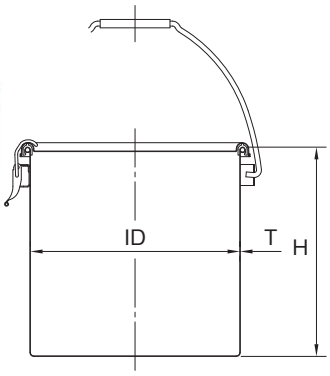

■オプションガスケット
NBR・EPDM・CR・FKM

型式	容量 (L)	ID (mm)	H (mm)	T (mm)	重量 (kg)
TU-CTH-18	4	180	180	0.7	1.4
TU-CTH-21	7	210	210	0.7	1.7
TU-CTH-24	10	240	240	0.7	2.2
TU-CTH-27	15	270	270	0.8	2.8
TU-CTH-30	20	300	300	0.8	3.4
TU-CTH-33	25	330	330	0.8	4.2

TU-CTL ツル付・レバーバンド密閉容器

●容量：10L～25L ●材質：SUS304 ●表面仕上げ：内外面バフ研磨 ●ガスケット：シリコンゴム

CTLレバーバンド密閉容器に持ち運び用のツルが付いたモデルです。

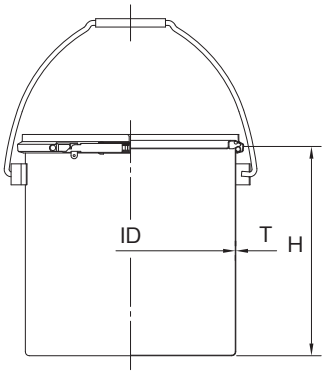

■オプションガスケット
NBR・EPDM・CR・FKM

型式	容量 (L)	ID (mm)	H (mm)	T (mm)	重量 (kg)
TU-CTL-24	10	240	240	0.7	2.2
TU-CTL-27	15	270	270	0.8	2.9
TU-CTL-30	20	300	300	0.8	3.6
TU-CTL-33	25	330	330	0.8	4.4

TP-ST テーパー・スタンダード容器

●容量：10L～200L ●材質：SUS304 ●表面仕上げ：内外面バフ研磨

本体に約1°のテーパーのついたテーパー・スタンダード容器。
ストレート型の容器に比べ約12%の軽量化が図られています。
容器本体をコンパクトに重ねて収納できます。

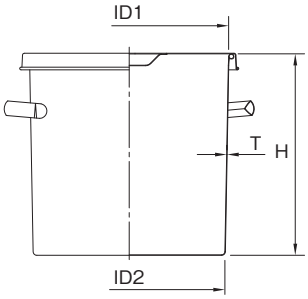

型式	容量 (L)	ID1×ID2 (mm)	H (mm)	T (mm)	重量 (kg)
TP-ST-24	10	240×230	244	0.6	1.7
TP-ST-27	15	270×260	279	0.7	2.2
TP-ST-30	20	300×289	304	0.7	2.7
TP-ST-33	25	330×318	336	0.7	3.3
TP-ST-36	35	360×346	362	0.8	4.2
TP-ST-39	45	387×373	405	0.8	4.9
TP-ST-43	65	430×413	475	0.9	6.8
TP-ST-47	80	470×452	485	1.0	8.4
TP-ST-47H	100	470×448	615	1.0	9.8
TP-ST-565	150	565×543	635	1.0	13.9
TP-ST-565H	200	565×534	905	1.0	17.3

TP-CTH テーパー・クリップ密閉容器

●容量：10L～200L ●材質：SUS304 ●表面仕上げ：内外面バフ研磨 ●ガスケット：シリコンゴム

本体に約1°のテーパーのついたテーパー・クリップ密閉容器。
ストレート型の容器に比べ約12%の軽量化が図られています。
容器本体をコンパクトに重ねて収納できます。

■オプションガスケット
NBR・EPDM・CR・FKM

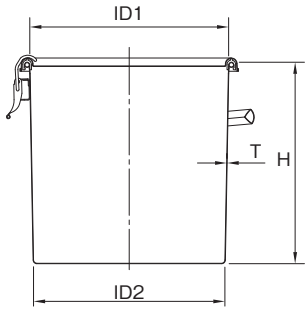

型式	容量 (L)	ID1×ID2 (mm)	H (mm)	T (mm)	重量 (kg)
TP-CTH-24	10	240×230	244	0.6	1.9
TP-CTH-27	15	270×260	279	0.7	2.5
TP-CTH-30	20	300×289	304	0.7	3.0
TP-CTH-33	25	330×318	336	0.7	3.7
TP-CTH-36	35	360×346	362	0.8	4.7
TP-CTH-39	45	387×373	405	0.8	5.4
TP-CTH-43	65	430×413	475	0.9	7.5
TP-CTH-47	80	470×452	485	1.0	9.3
TP-CTH-47H	100	470×448	615	1.0	10.7
TP-CTH-565	150	565×543	635	1.0	14.8
TP-CTH-565H	200	565×534	905	1.0	18.2

TP-CTL テーパー・レバーバンド密閉容器

●容量：10L～200L ●材質：SUS304 ●表面仕上げ：内外面バフ研磨 ●ガスケット：シリコンゴム

本体に約1°のテーパーのついたテーパー・レバーバンド密閉容器。
ストレート型の容器に比べ約12%の軽量化が図られています。
容器本体をコンパクトに重ねて収納できます。

■オプションガスケット
NBR・EPDM・CR・FKM

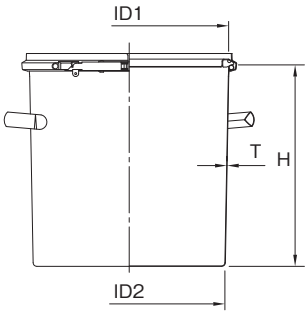

型式	容量 (L)	ID1×ID2 (mm)	H (mm)	T (mm)	重量 (kg)
TP-CTL-24	10	240×230	244	0.6	1.9
TP-CTL-27	15	270×260	279	0.7	2.5
TP-CTL-30	20	300×289	304	0.7	3.1
TP-CTL-33	25	330×318	336	0.7	3.8
TP-CTL-36	35	360×346	362	0.8	4.8
TP-CTL-39	45	387×373	405	0.8	5.6
TP-CTL-43	65	430×413	475	0.9	7.6
TP-CTL-47	80	470×452	485	1.0	9.4
TP-CTL-47H	100	470×448	615	1.0	10.8
TP-CTL-565	150	565×543	635	1.0	15.4
TP-CTL-565H	200	565×534	905	1.0	18.7

TU-TP-ST ツル付テーパー・スタンダード容器

●容量：10L～25L ●材質：SUS304 ●表面仕上げ：内外面バフ研磨

持ちやすいツル付タイプのテーパースタンダード容器。
容器本体をコンパクトに重ねて収納できます。

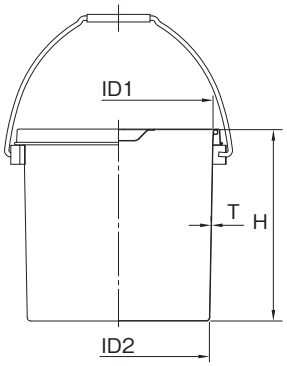

型式	容量 (L)	ID1×ID2 (mm)	H (mm)	T (mm)	重量 (kg)
TU-TP-ST-24	10	240×230	244	0.6	1.8
TU-TP-ST-27	15	270×260	279	0.7	2.4
TU-TP-ST-30	20	300×289	304	0.7	2.9
TU-TP-ST-33	25	330×318	336	0.7	3.5

TU-TP-CTH ツル付テーパー・クリップ密閉容器

●容量：10L～25L ●材質：SUS304 ●表面仕上げ：内外面バフ研磨 ●ガスケット：シリコンゴム

持ちやすいツル付タイプのテーパークリップ密閉容器。
容器本体をコンパクトに重ねて収納できます。

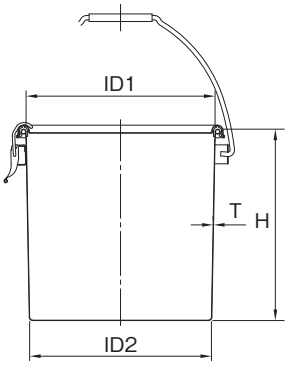

■オプションガスケット
NBR・EPDM・CR・FKM

型式	容量 (L)	ID1×ID2 (mm)	H (mm)	T (mm)	重量 (kg)
TU-TP-CTH-24	10	240×230	244	0.6	2.0
TU-TP-CTH-27	15	270×260	279	0.7	2.6
TU-TP-CTH-30	20	300×289	304	0.7	3.2
TU-TP-CTH-33	25	330×318	336	0.7	3.8

TU-TP-CTL ツル付テーパー・レバーバンド密閉容器

●容量：10L～25L ●材質：SUS304 ●表面仕上げ：内外面バフ研磨 ●ガスケット：シリコンゴム

持ちやすいツル付タイプのテーパーレバーバンド密閉容器。
容器本体をコンパクトに重ねて収納できます。

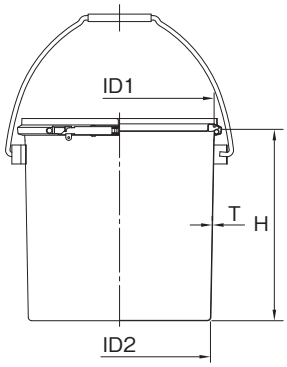

■オプションガスケット
NBR・EPDM・CR・FKM

型式	容量 (L)	ID1×ID2 (mm)	H (mm)	T (mm)	重量 (kg)
TU-TP-CTL-24	10	240×230	244	0.6	2.0
TU-TP-CTL-27	15	270×260	279	0.7	2.7
TU-TP-CTL-30	20	300×289	304	0.7	3.3
TU-TP-CTL-33	25	330×318	336	0.7	4.0

CTH-PTFE PTFEガスケット・クリップ容器

●容量：4L～100L ●材質：SUS304 ●表面仕上げ：内外面バフ研磨 ●ガスケット：硬質PTFE

硬質PTFE製ガスケットのクリップ式容器

耐薬品性の向上を目的としてユーザーのご要望にお応えしました。
耐食性の優れたPTFE製ガスケットにより、ゴム製ガスケットを侵す溶剤の保存ができます。
硬質PTFEガスケットは汚れにくく、汚れが落ちやすく、洗浄が容易です。
※ゴム系のガスケットに比べ密閉性は大きく劣ります。

カスタム容器・コンビネーション容器

標準仕様をベースに高さの変更、ノズルの取付などご使用条件に応じたカスタマイズが可能です。
撹拌機やポンプ、ヒーター、温度計等の機器と組み合わせる事により様々な工程でご使用いただけます。

■ガスケットの形状

ガスケットは、容器本体の縁部分にのせてクリップで蓋を締め付けます。

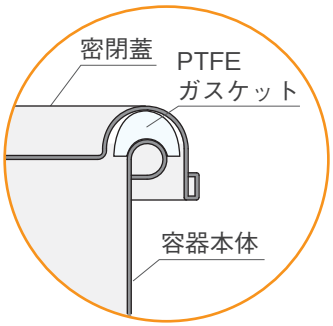

●交換用ガスケットのみの購入も可能です。

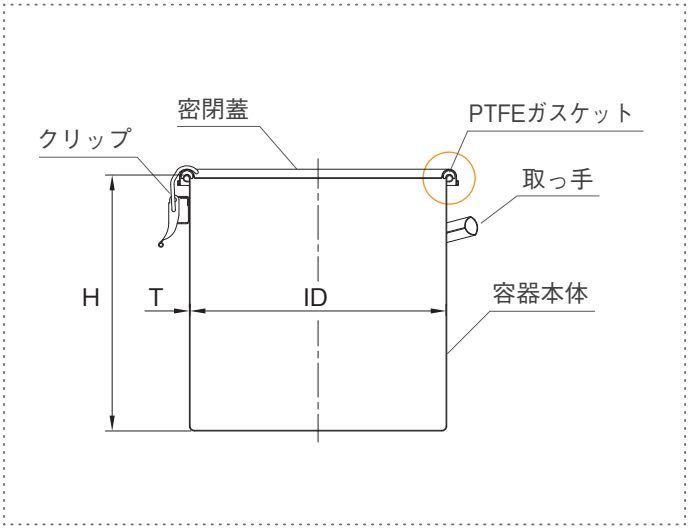

型 式	容量 (L)	ID (mm)	H (mm)	T (mm)	ｸﾘｯﾌﾟ数	重量 (kg)
CTH-PTFE-18	4	180	180	0.7	3	1.3
CTH-PTFE-21	7	210	210	0.7	3	1.6
CTH-PTFE-24	10	240	240	0.7	3	2.1
CTH-PTFE-27	15	270	270	0.8	3	2.7
CTH-PTFE-30	20	300	300	0.8	3	3.2
CTH-PTFE-33	25	330	330	0.8	4	4.0
CTH-PTFE-36	35	360	360	0.9	4	5.2
CTH-PTFE-39	45	387	390	0.9	4	5.9
CTH-PTFE-43	65	430	450	1.0	4	8.1
CTH-PTFE-47	80	470	470	1.2	5	10.6
CTH-PTFE-47H	100	470	600	1.2	5	12.3

汎用容器 交換用部品 1　密閉容器用ガスケット

CTHクリップ密閉容器用・Aタイプガスケット / MPA

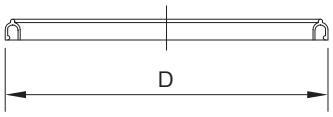

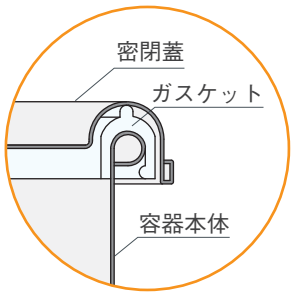

容器本体の縁に取り付けます。

型 式	適用容器	D (mm)	材 質
MPA-18	CTH-18	194	■標準品 シリコンゴム ■オプション NBR（ニトリルゴム） EPDM（エチレンプロピレンゴム） CR（クロロプレンゴム） FKM（フッ素ゴム/バイトン）
MPA-21	CTH-21	225	
MPA-24	CTH-24	260	
MPA-27	CTH-27	285	
MPA-30	CTH-30	321	
MPA-33	CTH-33	347	
MPA-36	CTH-36	377	
MPA-39	CTH-39	410	
MPA-43	CTH-43	451	
MPA-47	CTH-47	493	

CTHクリップ密閉容器用・Bタイプガスケット / MPB

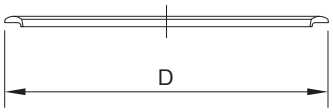

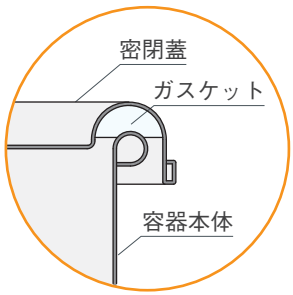

蓋の溝に取り付けます。

型 式	適用容器	D (mm)	材 質
MPB-18	CTH-18	195	■標準品 シリコンゴム ■オプション NBR（ニトリルゴム） EPDM（エチレンプロピレンゴム） CR（クロロプレンゴム） FKM（フッ素ゴム/バイトン）
MPB-21	CTH-21	228	
MPB-24	CTH-24	262	
MPB-27	CTH-27	289	
MPB-30	CTH-30	325	
MPB-33	CTH-33	356	
MPB-36	CTH-36	382	
MPB-39	CTH-39	415	
MPB-43	CTH-43	458	
MPB-47	CTH-47	500	
MPB-565	CTH-565	600	
MPB-635	CTH-635	663	
MPB-77	CTH-77	797	

※MP-565～77は、CTL用と共通です。

CTLレバーバンド密閉容器用 ガスケット / LP

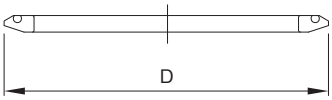

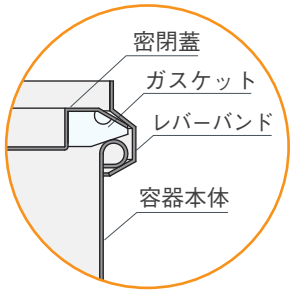

蓋の溝に取り付けます。

型 式	適用容器	D (mm)	材 質
LP-24	CTL-24	246	■標準品 シリコンゴム ■オプション NBR（ニトリルゴム） EPDM（エチレンプロピレンゴム） CR（クロロプレンゴム） FKM（フッ素ゴム/バイトン）
LP-27	CTL-27	278	
LP-30	CTL-30	306	
LP-33	CTL-33	336	
LP-36	CTL-36	366	
LP-39	CTL-39	394	
LP-43	CTL-43	436	
LP-47	CTL-47	476	
MPB-565	CTL-565	600	
MPB-635	CTL-635	663	
MPB-77	CTL-77	797	

汎用容器 交換用部品 2　蓋・レバーバンド

STスタンダード容器用 ストック蓋 / S

●材質：SUS304　●表面仕上げ：バフ研磨

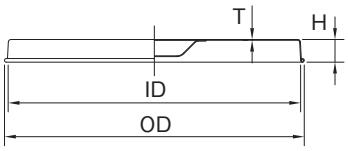

STスタンダード容器用ヒラ蓋 / H

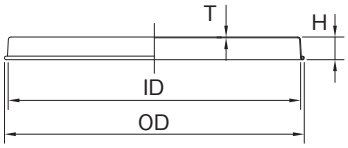

型 式	ID (mm)	OD (mm)	H (mm)	T (mm)
S-18/H-18	197	205	22	0.8
S-21/H-21	228	236	22	0.8
S-24/H-24	257	267	22	0.8
S-27/H-27	286	296	22	0.8
S-30/H-30	320	330	25	0.8
S-33/H-33	350	360	25	0.8
S-36/H-36	380	390	25	0.8
S-39/H-39	408	418	25	0.8
S-43/H-43	454	464	25	0.8
S-47/H-47	494	504	25	0.8
H-565	600	612	25	1.0
H-635	665	678	20	1.0
H-77	810	824	25	1.0

CTHクリップ密閉容器用 密閉蓋 / M

●材質：SUS304　●表面仕上げ：バフ研磨

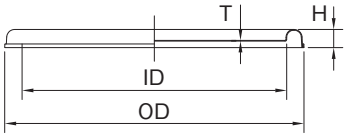

○M-18～M-47

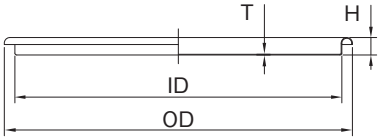

○M-565～M-77

型 式	ID (mm)	OD (mm)	H (mm)	T (mm)
M-18	175	206	20	0.8
M-21	202	234	20	0.8
M-24	234	269	20	0.8
M-27	261	297	20	0.8
M-30	292	330	20	0.8
M-33	321	361	20	0.8
M-36	352	390	20	1.0
M-39	375	422	20	1.0
M-43	420	464	24	1.0
M-47	464	507	24	1.0
M-565	563	597	30	1.2
M-635	633	664	13	1.2
M-77	768	802	12	1.2

CTLレバーバンド密閉容器用 密閉蓋 / L

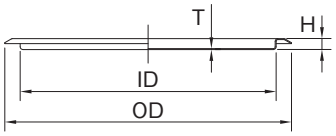

●材質：SUS304　●表面仕上げ：バフ研磨

型 式	ID (mm)	OD (mm)	H (mm)	T (mm)
L-24	222	257	11	0.8
L-27	252	285	11	0.8
L-30	282	316	11	1.0
L-33	311	346	11	1.0
L-36	342	377	11	1.0
L-39	370	406	11	1.0
L-43	412	452	11	1.0
L-47	452	492	11	1.0

※CTL-565～77HはCTH用と共通

CTLレバーバンド密閉容器用 レバーバンド / B

●材質：SUS304

○B-24～B-47

○B-565～B-77

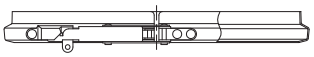

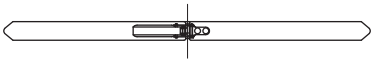

※B-565～B-77は、フックなし。

型 式	適用容器
B-24	CTL-24
B-27	CTL-27
B-30	CTL-30
B-33	CTL-33
B-36	CTL-36
B-39	CTL-39
B-43	CTL-43
B-47	CTL-47/47H
B-565	CTL-565/565H
B-635	CTL-635
B-77	CTL-77/77H

2 Dollies & stands

キャスター台車・スタンド

KM キャスター台車（SS・ゴム車輪）

●台車本体：SUS304 ●キャスターボディー：SSクロムメッキ ●車輪：ゴム車輪
●自在キャスター4個（内2個ストッパー付）

▲KM-36

▲KM-565

弊社ステンレス容器専用のキャスター台車です。
容器との脱着が簡単なはめ込み式。

ストレート型容器用 / ST・CTH・CTL・DR等

型 式	適用容器	ID(mm)	H1×H2(mm)	車輪(mm)	耐荷重(kg)
KM-30	30	306	105× 73	50	163
KM-33	33	335	105× 73	50	163
KM-36	36	367	125× 93	65	163
KM-39	39	394	125× 93	65	163
KM-43	43	437	136×101	75	195
KM-47	47/47H	477	136×101	75	195
KM-565	565/565H	578	170×135	100	390
KM-635	635	650	205×170	125	489
KM-77	77	785	205×170	125	489
KM-77H	77H	785	229×194	130	585

テーパー容器用 / TP・TU-TP等

型 式	適用容器	ID(mm)	H1×H2(mm)	車輪(mm)	耐荷重(kg)
KM-TP-43	TP-43	418	136×101	75	195
KM-TP-47	TP-47/47H	460	136×101	75	195
KM-TP-565	TP-565	560	170×135	100	390
KM-TP-565H	TP-565H	546	170×135	100	390

KMS キャスター台車（SUS・ウレタン車輪）

●台車本体：SUS304 ●キャスターボディー：SUS304 ●車輪：ウレタン車輪（ナイロンホイール）
●自在キャスター4個（内2個ストッパー付）

▲KMS-36

▲KMS-565

クリーンな環境で使用できるウレタン車輪です。
容器との脱着が簡単なはめ込み式。

ストレート型容器用 / ST・CTH・CTL・DR等

型 式	適用容器	ID(mm)	H1×H2(mm)	車輪(mm)	耐荷重(kg)
KMS-30	30	306	125× 93	65	227
KMS-33	33	335	125× 93	65	227
KMS-36	36	367	125× 93	65	227
KMS-39	39	394	125× 93	65	227
KMS-43	43	437	136×101	75	259
KMS-47	47/47H	477	136×101	75	259
KMS-565	565/565H	578	170×135	100	390
KMS-635	635	650	205×170	125	489
KMS-77	77	785	205×170	125	489
KMS-77H	77H	785	229×194	130	652

テーパー容器用 / TP・TU-TP等

型 式	適用容器	ID(mm)	H1×H2(mm)	車輪(mm)	耐荷重(kg)
KMS-TP-43	TP-43	418	136×101	75	259
KMS-TP-47	TP-47/47H	460	136×101	75	259
KMS-TP-565	TP-565	560	170×135	100	390
KMS-TP-565H	TP-565H	546	170×135	100	390

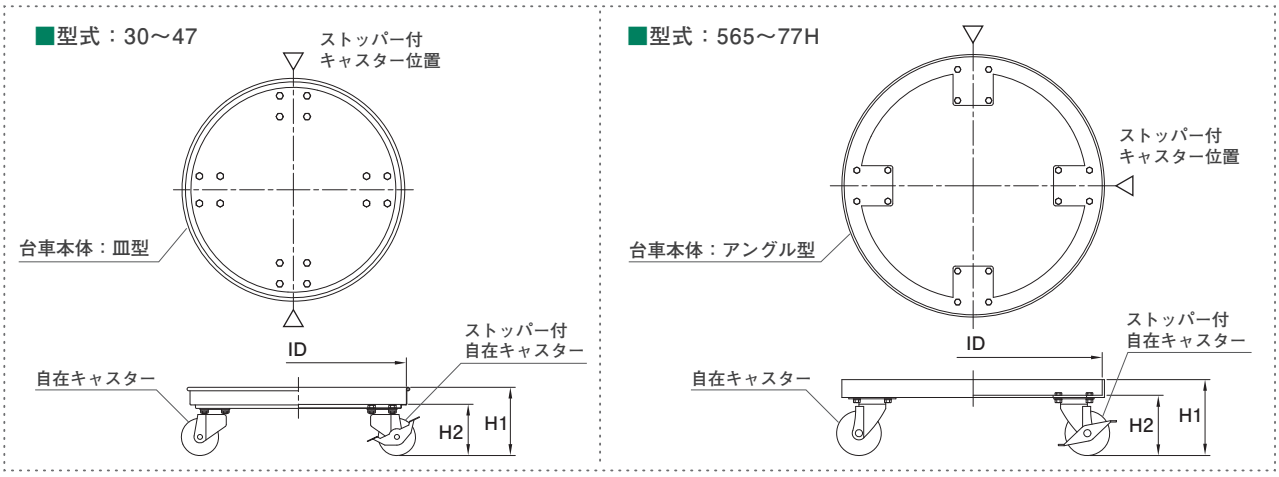

KMD 導電キャスター台車（SS・ゴム車輪 / SS・ナイロン車輪）

●台車本体：SUS304 ●キャスターボディー：SSクロムメッキ ●車輪：ゴムまたはナイロン車輪（導電）ストッパー付は普通車輪
●自在キャスター4個（内2個ストッパー付）

▲ KMD-36

静電気を車輪から
放出する

電気抵抗値
$1\times10^{4}\Omega$以下

▲ KMD-565

静電気を放出する導電キャスターを使用しています。
静電気による塵埃の吸着防止と災害の防止に役立ちます。
ゴム車輪またはナイロン車輪を選択できます。

型 式	適用容器	ID(mm)	H1×H2(mm)	車輪(mm)	耐荷重(kg)
KMD-30	30	306	110× 78	50	122
KMD-33	33	335	110× 78	50	122
KMD-36	36	367	125× 93	65	122
KMD-39	39	394	125× 93	65	122
KMD-43	43	437	136×101	75	146
KMD-47	47/47H	477	136×101	75	146
KMD-565	565/565H	578	172×137	100	293
KMD-635	635	650	208×173	125	367

KMSD 帯電防止キャスター台車（SUS・ウレタン車輪）

●台車本体：SUS304 ●キャスターボディー：SUS304 ●車輪：ウレタン車輪（帯電防止）
●自在キャスター4個（内2個ストッパー付）

▲ KMSD-36

静電気を車輪 に
帯電しにくい

体積固有抵抗値
10^{7}～ $10^{10}\Omega\cdot$ cm 以下

▲ KMSD-565

●半導体：その体積固有抵抗率が 10^{6}～ $10^{8}\Omega\cdot$ cm の物体

型 式	適用容器	ID(mm)	H1×H2(mm)	車輪(mm)	耐荷重(kg)
KMSD-30	30	306	110× 78	50	146
KMSD-33	33	335	110× 78	50	146
KMSD-36	36	367	125× 93	65	171
KMSD-39	39	394	125× 93	65	171
KMSD-43	43	437	136×101	75	195
KMSD-47	47/47H	477	136×101	75	195
KMSD-565	565/565H	578	172×137	100	244
KMSD-635	635	650	230×195	150	342

静電気の蓄積を防止できる帯電防止キャスターを使用しています。
摩擦による静電気の帯電が少ないため、防塵効果に優れています。
※注意）帯電防止キャスターは半導体のため、ある程度帯電します。

■型式：30～47

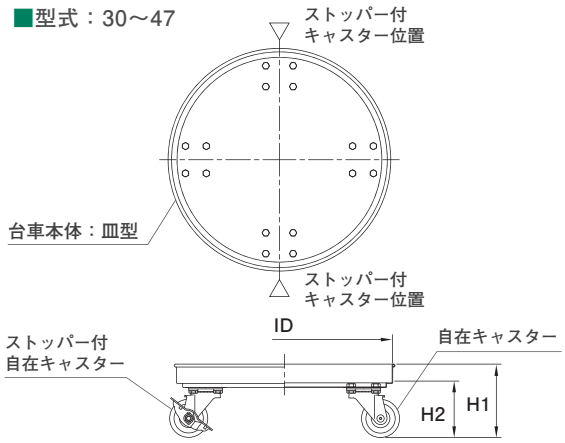

■型式：565～635

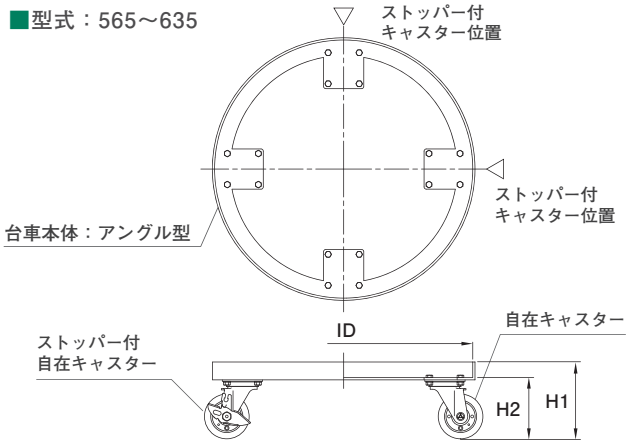

KMS-WT 幅広型キャスター台車（SUS・ウレタン車輪）

●台車本体・プレート：SUS304 ●キャスターボディー：SUS304 ●車輪：ウレタン車輪（ナイロンホイール）
●自在キャスター4個（内2個ストッパー付）

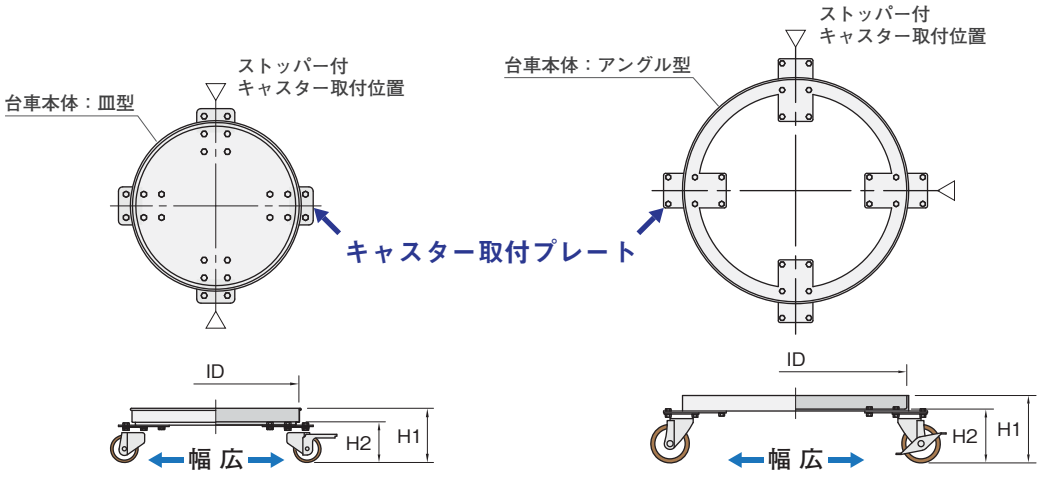

■KMS-WT-30～47　■KMS-WT-565

キャスター取付プレートにより幅広な位置に
キャスターを取り付け安定性を向上させました。

型 式	適用容器	ID(mm)	H1×H2(mm)	車輪(mm)	耐荷重(kg)
KMS-WT-30	30	306	128× 96	65	227
KMS-WT-33	33	335	128× 96	65	227
KMS-WT-36	36	367	128× 96	65	227
KMS-WT-39	39	394	128× 96	65	227
KMS-WT-43	43	437	139×104	75	259
KMS-WT-47	47/47H	477	139×104	75	259
KMS-WT-565	565/565H	578	175×140	100	390

KMS-H ハンドル付キャスター台車（SUS・ウレタン車輪）

●台車本体・パイプハンドル：SUS304 ●キャスターボディー：SUS304 ●車輪：ウレタン車輪（ナイロンホイール）
●自在キャスター4個（内2個ストッパー付）

KMSキャスター台車にパイプハンドルを取り付けたモデル。
キャスター取付部に皿ネジを使用し、容器の底を傷つけない構造です。

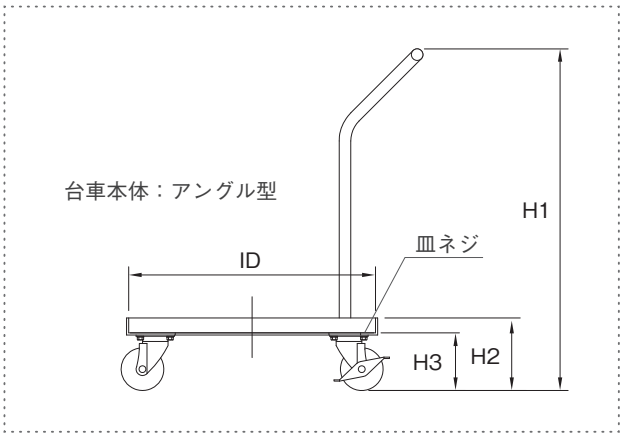

型 式	適用容器	ID(mm)	H1×H2×H3(mm)	車輪(mm)	耐荷重(kg)
KMS-H-47	47/47H	477	800×136×101	75	259
KMS-H-565	565/565H	578	800×170×135	100	390
KMS-H-635	635	650	800×205×170	125	489

KM-L　容器用スタンド（SUS丸棒脚）

●スタンド本体：SUS304 ●脚：SUS304丸棒

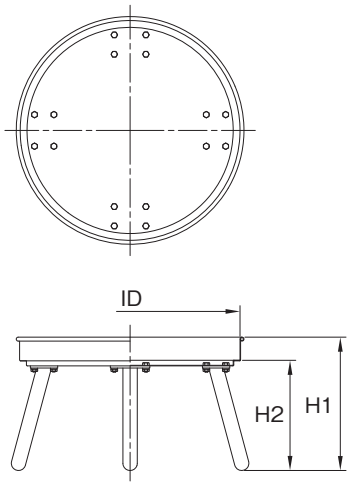

KMキャスター台車用の本体を使用した、容器との脱着が簡単なはめ込み式のスタンドです。
脚部にはステンレス丸棒を使用しています。

型 式	適用容器	ID(mm)	H1×H2(mm)
KM-L-30	30	306	182×150
KM-L-33	33	335	182×150
KM-L-36	36	367	182×150
KM-L-39	39	394	182×150

KMS-LW　キャスター脚付スタンド（SUS・ウレタン車輪）

●スタンド本体：SUS304 ●脚：SUS304パイプ ●キャスターボディー：SUS304 ●車輪：ウレタン車輪（ナイロンホイール）
●自在キャスター4個（内2個ストッパー付）

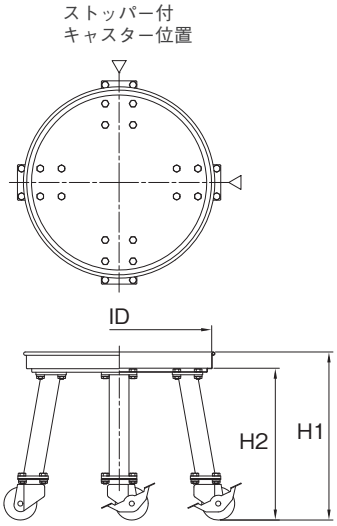

KMSキャスター台車のパイプ脚付モデルです。
移動に便利なキャスター脚は、ノズル付容器等との併用に適しています。

型 式	適用容器	ID(mm)	H1×H2(mm)	車輪(mm)
KMS-LW-30	30	306	282×250	65
KMS-LW-33	33	335	282×250	65
KMS-LW-36	36	367	332×300	65
KMS-LW-39	39	394	332×300	65

KM-LP 容器用スタンド（SUSパイプ脚）

●スタンド本体：SUS304 ●脚：SUS304パイプ

▲ KM-LP-39

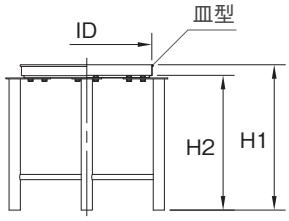

■KM-LP-30～47

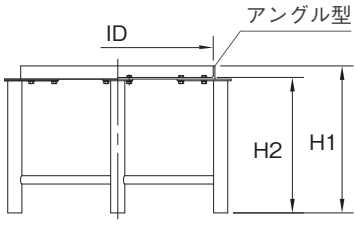

■KM-LP-565

容器に高さを持たせたい作業に便利な容器用スタンドです。
パイプ脚に補強パイプを入れて強度を持たせています。

型 式	適用容器	ID(mm)	H1×H2(mm)
KM-LP-30	30	306	432×400
KM-LP-33	33	335	432×400
KM-LP-36	36	367	432×400
KM-LP-39	39	394	432×400
KM-LP-43	43	437	435×400
KM-LP-47	47/47H	477	435×400
KM-LP-565	565/565H	578	435×400

KMS-LPW キャスター脚付スタンド（SUSパイプ脚・ウレタン車輪）

●スタンド本体：SUS304 ●脚：SUS304パイプ ●キャスターボディー：SUS304 ●車輪：ウレタン車輪（ナイロンホイール）
●自在キャスター4個（内2個ストッパー付）

▲ KMS-LPW-39

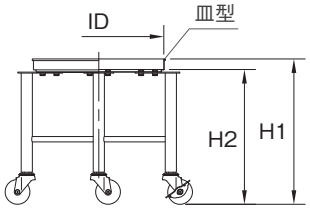

■KMS-LPW-30～47

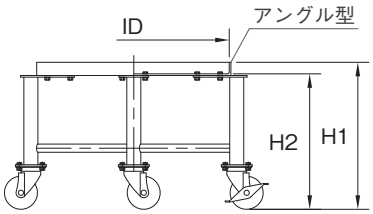

■KMS-LPW-565

KMSキャスター台車のパイプ脚付モデルです。
パイプ脚に補強パイプを入れて強度を持たせています。

型 式	適用容器	ID(mm)	H1×H2(mm)	車輪(mm)
KMS-LPW-30	30	306	432×400	65
KMS-LPW-33	33	335	432×400	65
KMS-LPW-36	36	367	432×400	65
KMS-LPW-39	39	394	432×400	65
KMS-LPW-43	43	437	435×400	75
KMS-LPW-47	47/47H	477	435×400	75
KMS-LPW-565	565/565H	578	435×400	100

3 Purpose-built containers

目的別容器

SMA サニタリー容器

●容量：10L～300L ●材質：SUS304，SUS316L ●表面仕上げ：内外面バフ研磨

洗浄性を向上させたデッドスペースレス容器

原料・中間製品の保存など医薬品製造向けに企画・設計された洗浄性を向上させた容器です。
容器エッジ部分の隙間を全周溶接で完全シールしています。
取っ手には、ステンレス丸棒を使用し洗浄性と強度がアップ。
オプションで電解研磨を施すことにより、バフ粉の除去を含め洗浄性と耐食性をより向上させます。

カスタム容器・コンビネーション容器

標準仕様をベースに高さの変更、ノズルの取付などご使用条件に応じたカスタマイズが可能です。
撹拌機やポンプ、ヒーター、温度計等の機器と組み合わせる事により様々な工程でご使用いただけます。

■医薬品製造向けに企画・設計された洗浄構造

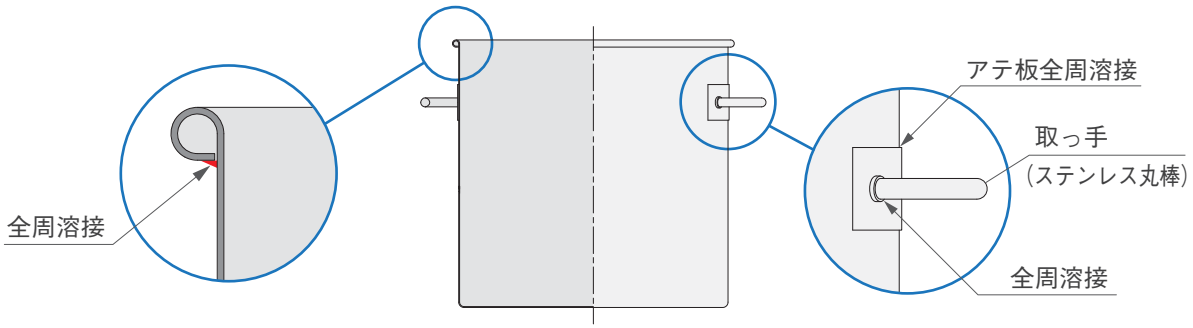

●蓋タイプ　用途に合わせて3タイプから選択できます。

SMA-ST スタンダードタイプ

SMA-CTH クリップ密閉タイプ

SMA-CTL レバーバンド密閉タイプ

SMA-ST スタンダードタイプ

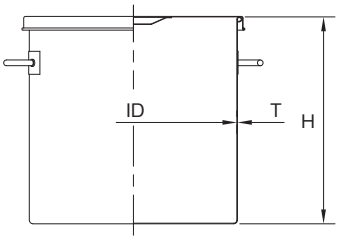

型 式	容量 (L)	ID (mm)	H (mm)	T (mm)
SMA-ST-24	10	240	240	1.0
SMA-ST-30	20	300	300	1.0
SMA-ST-36	35	360	360	1.0
SMA-ST-39	45	387	390	1.0
SMA-ST-43	65	430	450	1.0
SMA-ST-47	80	470	470	1.2
SMA-ST-47H	100	470	600	1.2
SMA-ST-565	150	565	600	1.5
SMA-ST-565H	200	565	900	1.5
SMA-ST-635	300	635	1000	1.5

●ガスケット：シリコンゴム（オプション：NBR・EPDM・CR・FKM）

SMA-CTH クリップ密閉タイプ

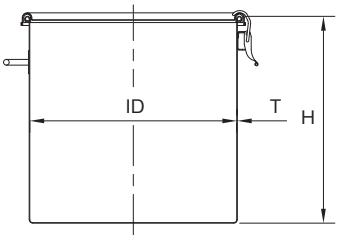

型 式	容量 (L)	ID (mm)	H (mm)	T (mm)
SMA-CTH-24	10	240	240	1.0
SMA-CTH-30	20	300	300	1.0
SMA-CTH-36	35	360	360	1.0
SMA-CTH-39	45	387	390	1.0
SMA-CTH-43	65	430	450	1.0
SMA-CTH-47	80	470	470	1.2
SMA-CTH-47H	100	470	600	1.2
SMA-CTH-565	150	565	600	1.5
SMA-CTH-565H	200	565	900	1.5
SMA-CTH-635	300	635	1000	1.5

●ガスケット：シリコンゴム（オプション：NBR・EPDM・CR・FKM）

SMA-CTL レバーバンド密閉タイプ

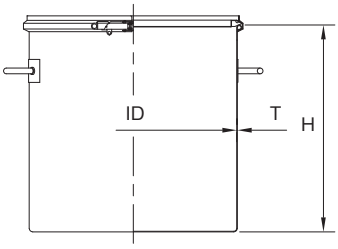

型 式	容量 (L)	ID (mm)	H (mm)	T (mm)
SMA-CTL-24	10	240	240	1.0
SMA-CTL-30	20	300	300	1.0
SMA-CTL-36	35	360	360	1.0
SMA-CTL-39	45	387	390	1.0
SMA-CTL-43	65	430	450	1.0
SMA-CTL-47	80	470	470	1.2
SMA-CTL-47H	100	470	600	1.2
SMA-CTL-565	150	565	600	1.5
SMA-CTL-565H	200	565	900	1.5
SMA-CTL-635	300	635	1000	1.5

KT スロープ容器

●容量：20L～1000L ●材質：SUS304 , SUS316L ●表面仕上げ：内外面バフ研磨

底面がスロープ形状で内溶液を残留なく排出

容器底面がノズル方向に傾斜しているため、底部に取り付けられた排出ノズルから内容液を残留なく排出できます。
標準ノズルは ISO ヘルールです。サニタリーバルブ等のサニタリー部品との接続が可能です。
台車・スタンドとの組み合わせができます。

カスタム容器・コンビネーション容器

標準仕様をベースに高さの変更、ノズルの取付など
ご使用条件に応じたカスタマイズが可能です。
撹拌機やポンプ、ヒーター、温度計等の機器と組み
合わせる事により様々な工程でご使用いただけます。

バルブ取付例

台車使用例

●蓋タイプ　用途に合わせて3タイプから選択できます。

KT-ST
スタンダードタイプ

KT-CTH
クリップ密閉タイプ

KT-CTL
レバーバンド密閉タイプ

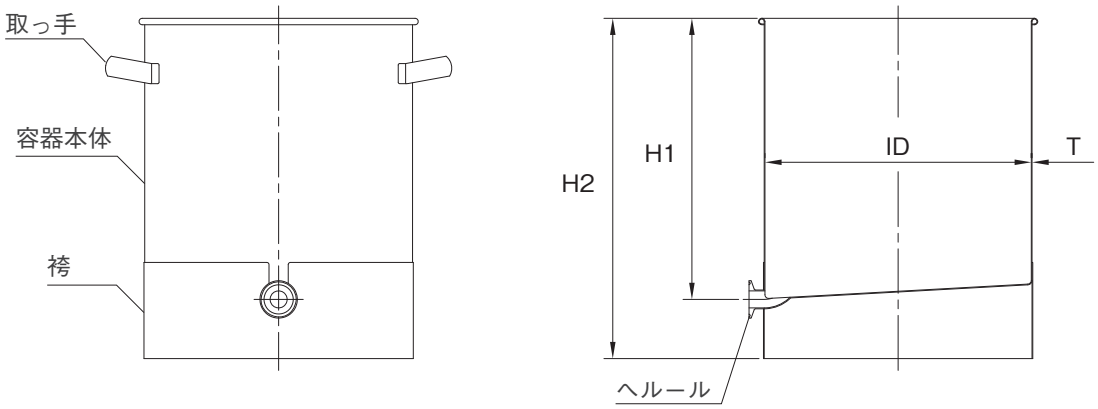

KT-ST スタンダードタイプ

型 式	容量 (L)	ID (mm)	H1 (mm)	H2 (mm)	T (mm)	ヘルール サイズ
KT-ST-30	20	300	320	400	1.0	1S
KT-ST-33	25	330	350	430	1.0	1S
KT-ST-36	35	360	380	460	1.0	1S
KT-ST-39	45	387	410	490	1.0	1S
KT-ST-43	60	430	470	550	1.0	1S
KT-ST-47	80	470	490	570	1.2	1S
KT-ST-47H	100	470	620	700	1.2	1S
KT-ST-565	150	565	630	710	1.2	2S
KT-ST-565H	200	565	930	1010	1.2	2S
KT-ST-635	300	635	1030	1110	1.5	2S
KT-ST-77	400	770	930	1010	2.0	2S
KT-ST-77H	500	770	1130	1210	2.0	2S
KT-ST-100	750	1000	1080	1170	2.0	2S
KT-ST-100H	1000	1000	1390	1480	2.0	2S

KT-CTH クリップ密閉タイプ

●ガスケット：シリコンゴム（オプション：NBR・EPDM・CR・FKM）

型 式	容量 (L)	ID (mm)	H1 (mm)	H2 (mm)	T (mm)	ヘルール サイズ
KT-CTH-30	20	300	320	400	1.0	1S
KT-CTH-33	25	330	350	430	1.0	1S
KT-CTH-36	35	360	380	460	1.0	1S
KT-CTH-39	45	387	410	490	1.0	1S
KT-CTH-43	60	430	470	550	1.0	1S
KT-CTH-47	80	470	490	570	1.2	1S
KT-CTH-47H	100	470	620	700	1.2	1S
KT-CTH-565	150	565	630	710	1.2	2S
KT-CTH-565H	200	565	930	1010	1.2	2S
KT-CTH-635	300	635	1030	1110	1.5	2S
KT-CTH-77	400	770	930	1010	2.0	2S
KT-CTH-77H	500	770	1130	1210	2.0	2S
KT-CTH-100	750	1000	1080	1170	2.0	2S
KT-CTH-100H	1000	1000	1390	1480	2.0	2S

KT-CTL レバーバンド密閉タイプ

●ガスケット：シリコンゴム（オプション：NBR・EPDM・CR・FKM）

型 式	容量 (L)	ID (mm)	H1 (mm)	H2 (mm)	T (mm)	ヘルール サイズ
KT-CTL-30	20	300	320	400	1.0	1S
KT-CTL-33	25	330	350	430	1.0	1S
KT-CTL-36	35	360	380	460	1.0	1S
KT-CTL-39	45	387	410	490	1.0	1S
KT-CTL-43	60	430	470	550	1.0	1S
KT-CTL-47	80	470	490	570	1.2	1S
KT-CTL-47H	100	470	620	700	1.2	1S
KT-CTL-565	150	565	630	710	1.2	2S
KT-CTL-565H	200	565	930	1010	1.2	2S
KT-CTL-635	300	635	1030	1110	1.5	2S
KT-CTL-77	400	770	930	1010	2.0	2S
KT-CTL-77H	500	770	1130	1210	2.0	2S
KT-CTL-100	750	1000	1080	1170	2.0	2S
KT-CTL-100H	1000	1000	1390	1480	2.0	2S

KTL 脚付スロープ容器

●容量：20L～1000L ●材質：SUS304 , SUS316L ●表面仕上げ：内外面バフ研磨

キャスター脚付のスロープ容器

容器底面が排出ノズル方向に傾斜していますので、底部側面の排出ノズルから内容液を残留なく排出できます。
標準ノズルは ISO へルールです。
サニタリーバルブ等のサニタリー部品との接続が可能です。
キャスター脚によりスムーズな移動が可能です。
キャスターは、ベアリング入りウレタン車を使用しています。

カスタム容器・コンビネーション容器

標準仕様をベースに高さの変更、ノズルの取付などご使用条件に応じたカスタマイズが可能です。
撹拌機やポンプ、ヒーター、温度計等の機器と組み合わせる事により様々な工程でご使用いただけます。

●蓋タイプ　用途に合わせて3タイプから選択できます。

KTL-ST スタンダードタイプ

KTL-CTH クリップ密閉タイプ

KTL-CTL レバーバンド密閉タイプ

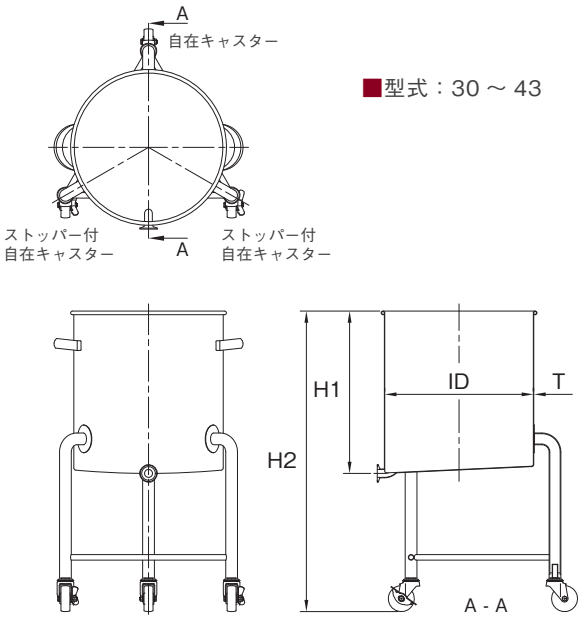

■型式：30 ～ 43

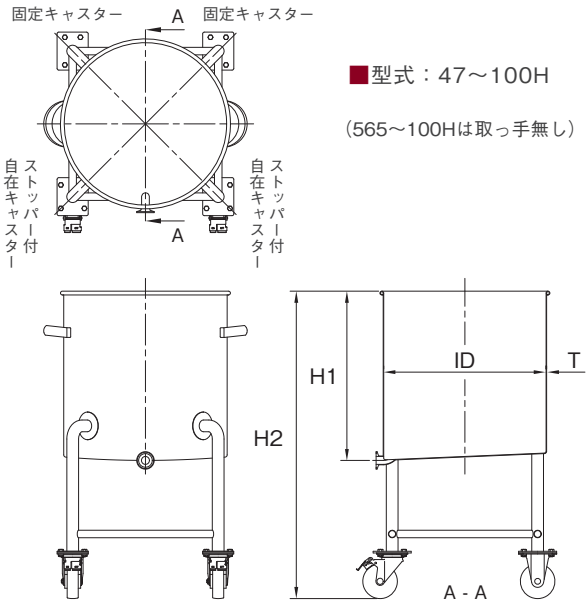

■型式：47～100H

（565～100Hは取っ手無し）

KTL-ST
スタンダードタイプ

型 式	容量 (L)	ID (mm)	H1 (mm)	H2 (mm)	T (mm)	ヘルールサイズ	脚本数
KTL-ST-30	20	300	320	720	1.2	1S	3
KTL-ST-33	25	330	350	750	1.2	1S	3
KTL-ST-36	35	360	380	780	1.2	1S	3
KTL-ST-39	45	387	410	810	1.2	1S	3
KTL-ST-43	60	430	470	870	1.2	1S	3
KTL-ST-47	80	470	490	890	1.5	1S	4
KTL-ST-47H	100	470	620	1020	1.5	1S	4
KTL-ST-565	150	565	630	1030	1.5	2S	4
KTL-ST-565H	200	565	930	1330	1.5	2S	4
KTL-ST-635	300	635	1030	1430	1.5	2S	4
KTL-ST-77	400	770	930	1330	2.0	2S	4
KTL-ST-77H	500	770	1130	1530	2.0	2S	4
KTL-ST-100	750	1000	1080	1480	2.0	2S	4
KTL-ST-100H	1000	1000	1390	1790	2.0	2S	4

KTL-CTH
クリップ密閉タイプ

●ガスケット：シリコンゴム（オプション：NBR・EPDM・CR・FKM）

型 式	容量 (L)	ID (mm)	H1 (mm)	H2 (mm)	T (mm)	ヘルールサイズ	脚本数
KTL-CTH-30	20	300	320	720	1.2	1S	3
KTL-CTH-33	25	330	350	750	1.2	1S	3
KTL-CTH-36	35	360	380	780	1.2	1S	3
KTL-CTH-39	45	387	410	810	1.2	1S	3
KTL-CTH-43	60	430	470	870	1.2	1S	3
KTL-CTH-47	80	470	490	890	1.5	1S	4
KTL-CTH-47H	100	470	620	1020	1.5	1S	4
KTL-CTH-565	150	565	630	1030	1.5	2S	4
KTL-CTH-565H	200	565	930	1330	1.5	2S	4
KTL-CTH-635	300	635	1030	1430	1.5	2S	4
KTL-CTH-77	400	770	930	1330	2.0	2S	4
KTL-CTH-77H	500	770	1130	1530	2.0	2S	4
KTL-CTH-100	750	1000	1080	1480	2.0	2S	4
KTL-CTH-100H	1000	1000	1390	1790	2.0	2S	4

KTL-CTL
レバーバンド密閉タイプ

●ガスケット：シリコンゴム（オプション：NBR・EPDM・CR・FKM）

型 式	容量 (L)	ID (mm)	H1 (mm)	H2 (mm)	T (mm)	ヘルールサイズ	脚本数
KTL-CTL-30	20	300	320	720	1.2	1S	3
KTL-CTL-33	25	330	350	750	1.2	1S	3
KTL-CTL-36	35	360	380	780	1.2	1S	3
KTL-CTL-39	45	387	410	810	1.2	1S	3
KTL-CTL-43	60	430	470	870	1.2	1S	3
KTL-CTL-47	80	470	490	890	1.5	1S	4
KTL-CTL-47H	100	470	620	1020	1.5	1S	4
KTL-CTL-565	150	565	630	1030	1.5	2S	4
KTL-CTL-565H	200	565	930	1330	1.5	2S	4
KTL-CTL-635	300	635	1030	1430	1.5	2S	4
KTL-CTL-77	400	770	930	1330	2.0	2S	4
KTL-CTL-77H	500	770	1130	1530	2.0	2S	4
KTL-CTL-100	750	1000	1080	1480	2.0	2S	4
KTL-CTL-100H	1000	1000	1390	1790	2.0	2S	4

HT 脚付ホッパー容器

●容量：20L～500L ●材質：SUS304 , SUS316L ●表面仕上げ：内外面バフ研磨

ホッパー形状の底面により内容液を排出

容器底面が 90° のホッパー形状になっていますので、底部の排出ノズルから内容液を残留なく排出できます。
標準ノズルは ISO へルールです。
サニタリーバルブ等のサニタリー部品との接続が可能です。
スムーズに移動できるキャスター脚付き。
キャスターは、ベアリング入りウレタン車です。

カスタム容器・コンビネーション容器

標準仕様をベースに高さの変更、ノズルの取付などご使用条件に応じたカスタマイズが可能です。
撹拌機やポンプ、ヒーター、温度計等の機器と組み合わせる事により様々な工程でご使用いただけます。

●蓋タイプ　用途に合わせて3タイプから選択できます。

HT-ST スタンダードタイプ

HT-CTH クリップ密閉タイプ

HT-CTL レバーバンド密閉タイプ

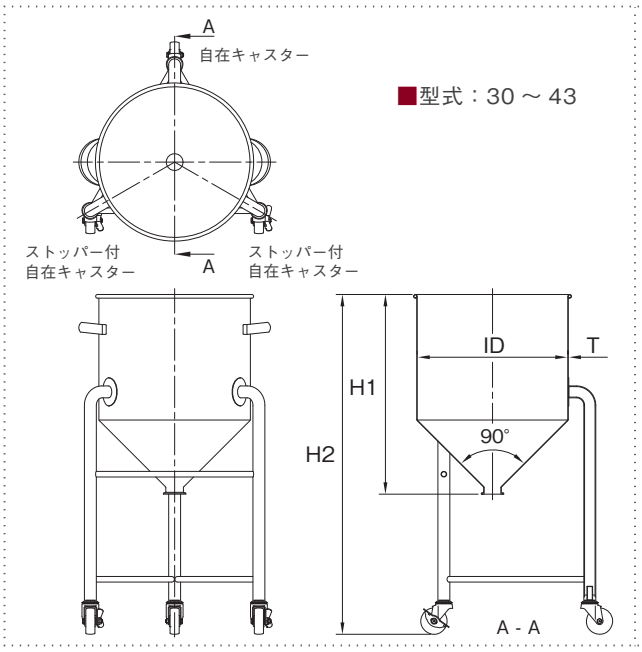

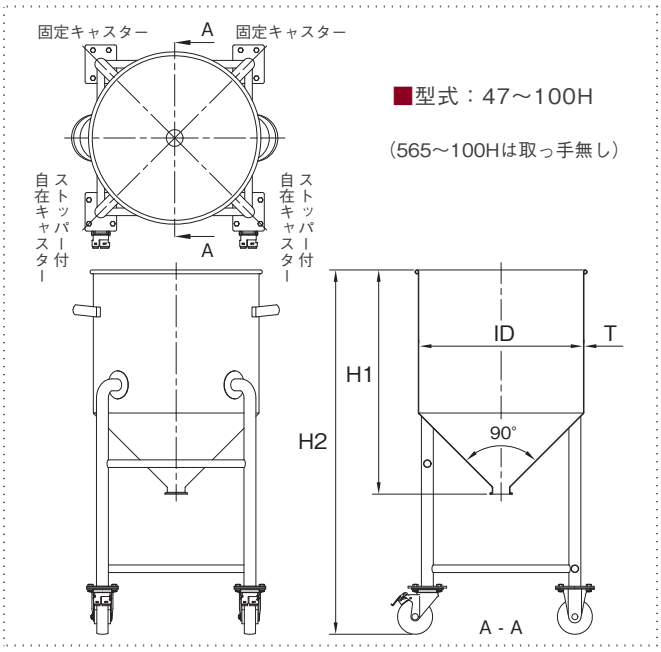

HT-ST
スタンダードタイプ

型 式	容量 (L)	ID (mm)	H1 (mm)	H2 (mm)	T (mm)	ヘルールサイズ	脚本数
HT-ST-30	20	300	410	810	1.2	1S	3
HT-ST-33	25	330	430	830	1.2	1S	3
HT-ST-36	35	360	490	890	1.2	1S	3
HT-ST-39	45	387	540	940	1.2	1S	3
HT-ST-43	60	430	570	970	1.2	2S	3
HT-ST-47	80	470	640	1040	1.5	2S	4
HT-ST-47H	100	470	750	1150	1.5	2S	4
HT-ST-565	150	565	820	1220	1.5	2S	4
HT-ST-635	200	635	870	1270	1.5	2S	4
HT-ST-77	300	770	940	1340	2.0	2S	4
HT-ST-100	400	1000	900	1300	2.0	2S	4
HT-ST-100H	500	1000	1040	1440	2.0	2S	4

HT-CTH
クリップ密閉タイプ

●ガスケット：シリコンゴム（オプション：NBR・EPDM・CR・FKM）

型 式	容量 (L)	ID (mm)	H1 (mm)	H2 (mm)	T (mm)	ヘルールサイズ	脚本数
HT-CTH-30	20	300	410	810	1.2	1S	3
HT-CTH-33	25	330	430	830	1.2	1S	3
HT-CTH-36	35	360	490	890	1.2	1S	3
HT-CTH-39	45	387	540	940	1.2	1S	3
HT-CTH-43	60	430	570	970	1.2	2S	3
HT-CTH-47	80	470	640	1040	1.5	2S	4
HT-CTH-47H	100	470	750	1150	1.5	2S	4
HT-CTH-565	150	565	820	1220	1.5	2S	4
HT-CTH-635	200	635	870	1270	1.5	2S	4
HT-CTH-77	300	770	940	1340	2.0	2S	4
HT-CTH-100	400	1000	900	1300	2.0	2S	4
HT-CTH-100H	500	1000	1040	1440	2.0	2S	4

HT-CTL
レバーバンド密閉タイプ

●ガスケット：シリコンゴム（オプション：NBR・EPDM・CR・FKM）

型 式	容量 (L)	ID (mm)	H1 (mm)	H2 (mm)	T (mm)	ヘルールサイズ	脚本数
HT-CTL-30	20	300	410	810	1.2	1S	3
HT-CTL-33	25	330	430	830	1.2	1S	3
HT-CTL-36	35	360	490	890	1.2	1S	3
HT-CTL-39	45	387	540	940	1.2	1S	3
HT-CTL-43	60	430	570	970	1.2	2S	3
HT-CTL-47	80	470	640	1040	1.5	2S	4
HT-CTL-47H	100	470	750	1150	1.5	2S	4
HT-CTL-565	150	565	820	1220	1.5	2S	4
HT-CTL-635	200	635	870	1270	1.5	2S	4
HT-CTL-77	300	770	940	1340	2.0	2S	4
HT-CTL-100	400	1000	900	1300	2.0	2S	4
HT-CTL-100H	500	1000	1040	1440	2.0	2S	4

HTB 脚付ホッパー容器・タンクボトムバルブ

●容量：20L～500L ●材質：SUS304 , SUS316L ●表面仕上げ：内外面バフ研磨

タンクボトムバルブ付の脚付ホッパー容器

ダイヤフラム式タンクボトムバルブ付の脚付ホッパー容器です。
ヘルール付きと比べ、ノズル部分のパイプレス化により内容液の排出性が向上します。
デッドスペースが少ないので撹拌機との組み合わせに適しています。
タンクボトムバルブは、フランジ型と直溶接型があります。

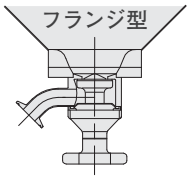

●バルブ全体の取り外しが可能

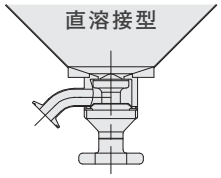

●デッドスペースが少ない

カスタム容器・コンビネーション容器

標準仕様をベースに高さの変更、ノズルの取付などご使用条件に応じたカスタマイズが可能です。
撹拌機やポンプ、ヒーター、温度計等の機器と組み合わせる事により様々な工程でご使用いただけます。

●蓋タイプ　用途に合わせて3タイプから選択できます。

HTB-ST スタンダードタイプ

HTB-CTH クリップ密閉タイプ

HTB-CTL レバーバンド密閉タイプ

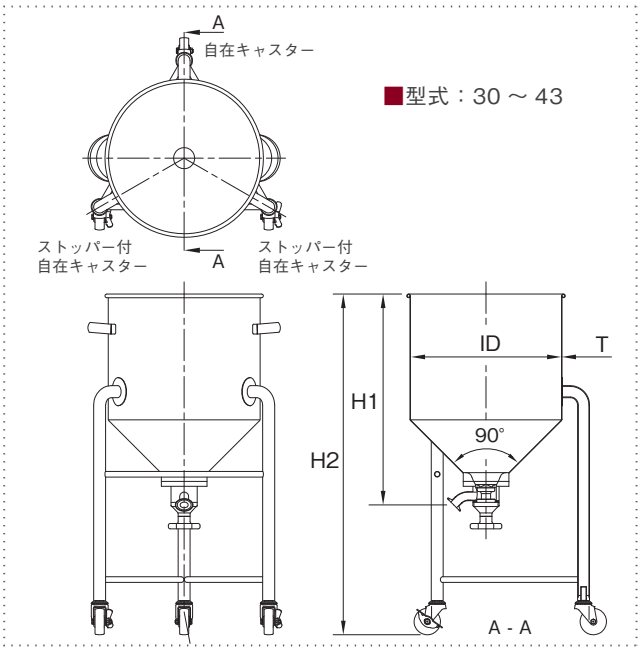

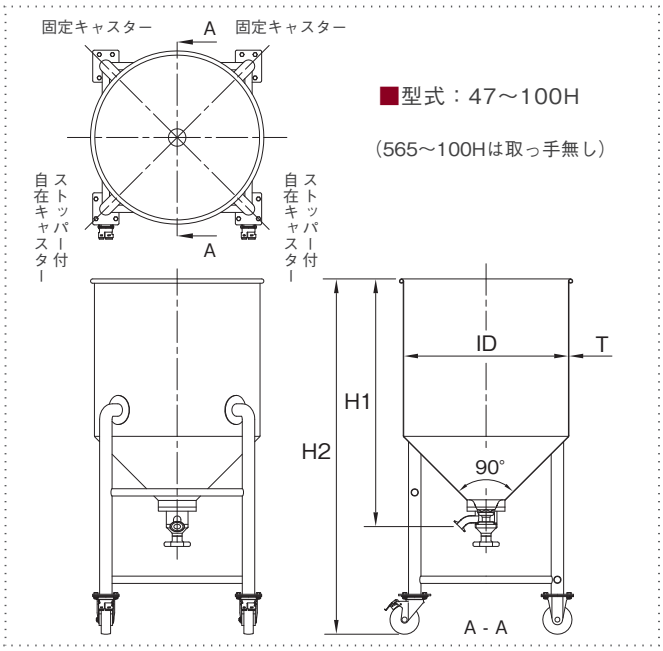

HTB-ST
スタンダードタイプ

型 式	容量 (L)	ID (mm)	H1 (mm)	H2 (mm)	T (mm)	バルブサイズ	脚本数
HTB-ST-30	20	300	427	810	1.2	1S	3
HTB-ST-33	25	330	447	830	1.2	1S	3
HTB-ST-36	35	360	507	890	1.2	1S	3
HTB-ST-39	45	387	558	940	1.2	1S	3
HTB-ST-43	60	430	600	970	1.2	1S	3
HTB-ST-47	80	470	670	1040	1.5	1S	4
HTB-ST-47H	100	470	780	1150	1.5	1S	4
HTB-ST-565	150	565	850	1220	1.5	1S	4
HTB-ST-635	200	635	900	1270	1.5	1S	4
HTB-ST-77	300	770	970	1340	2.0	1S	4
HTB-ST-100	400	1000	930	1300	2.0	1S	4
HTB-ST-100H	500	1000	1070	1440	2.0	1S	4

※H1 寸法はフランジ型バルブ

HTB-CTH
クリップ密閉タイプ

●ガスケット：シリコンゴム（オプション：NBR・EPDM・CR・FKM）

型 式	容量 (L)	ID (mm)	H1 (mm)	H2 (mm)	T (mm)	バルブサイズ	脚本数
HTB-CTH-30	20	300	427	810	1.2	1S	3
HTB-CTH-33	25	330	447	830	1.2	1S	3
HTB-CTH-36	35	360	507	890	1.2	1S	3
HTB-CTH-39	45	387	558	940	1.2	1S	3
HTB-CTH-43	60	430	600	970	1.2	1S	3
HTB-CTH-47	80	470	670	1040	1.5	1S	4
HTB-CTH-47H	100	470	780	1150	1.5	1S	4
HTB-CTH-565	150	565	850	1220	1.5	1S	4
HTB-CTH-635	200	635	900	1270	1.5	1S	4
HTB-CTH-77	300	770	970	1340	2.0	1S	4
HTB-CTH-100	400	1000	930	1300	2.0	1S	4
HTB-CTH-100H	500	1000	1070	1440	2.0	1S	4

※H1 寸法はフランジ型バルブ

HTB-CTL
レバーバンド密閉タイプ

●ガスケット：シリコンゴム（オプション：NBR・EPDM・CR・FKM）

型 式	容量 (L)	ID (mm)	H1 (mm)	H2 (mm)	T (mm)	バルブサイズ	脚本数
HTB-CTL-30	20	300	427	810	1.2	1S	3
HTB-CTL-33	25	330	447	830	1.2	1S	3
HTB-CTL-36	35	360	507	890	1.2	1S	3
HTB-CTL-39	45	387	558	940	1.2	1S	3
HTB-CTL-43	60	430	600	970	1.2	1S	3
HTB-CTL-47	80	470	670	1040	1.5	1S	4
HTB-CTL-47H	100	470	780	1150	1.5	1S	4
HTB-CTL-565	150	565	850	1220	1.5	1S	4
HTB-CTL-635	200	635	900	1270	1.5	1S	4
HTB-CTL-77	300	770	970	1340	2.0	1S	4
HTB-CTL-100	400	1000	930	1300	2.0	1S	4
HTB-CTL-100H	500	1000	1070	1440	2.0	1S	4

※H1 寸法はフランジ型バルブ

DTS 鏡板容器

●容量：20L～1000L ●材質：SUS304，SUS316L ●表面仕上げ：内外面バフ研磨

底面が鏡板形状のステンレス容器

容器底面に鏡板を使用したステンレス貯蔵容器です。
鏡板形状のためハンディミキサーを使用した攪拌作業やハンディポンプ等での内容物の排出作業に適しています。
カスタムオプションで蓋に追加工を施すことにより使用範囲が広がります。

カスタム容器・コンビネーション容器

標準仕様をベースに高さの変更、ノズルの取付などご使用条件に応じたカスタマイズが可能です。
攪拌機やポンプ、ヒーター、温度計等の機器と組み合わせる事により様々な工程でご使用いただけます。

攪拌作業に最適

攪拌機取付例

●蓋タイプ　用途に合わせて3タイプから選択できます。

DTS-ST
スタンダードタイプ

DTS-CTH
クリップ密閉タイプ

DTS-CTL
レバーバンド密閉タイプ

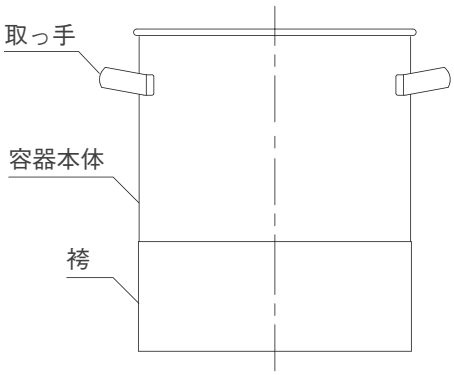

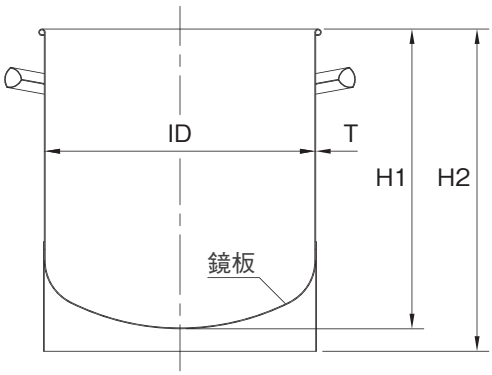

635～100Hサイズは取っ手無し

DTS-ST スタンダードタイプ

型式	容量 (L)	ID (mm)	H1 (mm)	H2 (mm)	T (mm)
DTS-ST-30	20	300	350	380	1.2
DTS-ST-33	25	330	370	400	1.2
DTS-ST-36	35	360	420	450	1.2
DTS-ST-39	45	387	460	490	1.2
DTS-ST-43	60	430	500	530	1.2
DTS-ST-47	80	470	550	580	1.5
DTS-ST-47H	100	470	670	700	1.5
DTS-ST-565	150	565	700	730	1.5
DTS-ST-565H	200	565	900	930	1.5
DTS-ST-635	300	635	1050	1080	1.5
DTS-ST-77	400	770	970	1000	2.0
DTS-ST-77H	500	770	1190	1220	2.0
DTS-ST-100	750	1000	1070	1100	2.0
DTS-ST-100H	1000	1000	1390	1420	2.0

DTS-CTH クリップ密閉タイプ

●ガスケット：シリコンゴム（オプション：NBR・EPDM・CR・FKM）

型式	容量 (L)	ID (mm)	H1 (mm)	H2 (mm)	T (mm)
DTS-CTH-30	20	300	350	380	1.2
DTS-CTH-33	25	330	370	400	1.2
DTS-CTH-36	35	360	420	450	1.2
DTS-CTH-39	45	387	460	490	1.2
DTS-CTH-43	60	430	500	530	1.2
DTS-CTH-47	80	470	550	580	1.5
DTS-CTH-47H	100	470	670	700	1.5
DTS-CTH-565	150	565	700	730	1.5
DTS-CTH-565H	200	565	900	930	1.5
DTS-CTH-635	300	635	1050	1080	1.5
DTS-CTH-77	400	770	970	1000	2.0
DTS-CTH-77H	500	770	1190	1220	2.0
DTS-CTH-100	750	1000	1070	1100	2.0
DTS-CTH-100H	1000	1000	1390	1420	2.0

DTS-CTL レバーバンド密閉タイプ

●ガスケット：シリコンゴム（オプション：NBR・EPDM・CR・FKM）

型式	容量 (L)	ID (mm)	H1 (mm)	H2 (mm)	T (mm)
DTS-CTL-30	20	300	350	380	1.2
DTS-CTL-33	25	330	370	400	1.2
DTS-CTL-36	35	360	420	450	1.2
DTS-CTL-39	45	387	460	490	1.2
DTS-CTL-43	60	430	500	530	1.2
DTS-CTL-47	80	470	550	580	1.5
DTS-CTL-47H	100	470	670	700	1.5
DTS-CTL-565	150	565	700	730	1.5
DTS-CTL-565H	200	565	900	930	1.5
DTS-CTL-635	300	635	1050	1080	1.5
DTS-CTL-77	400	770	970	1000	2.0
DTS-CTL-77H	500	770	1190	1220	2.0
DTS-CTL-100	750	1000	1070	1100	2.0
DTS-CTL-100H	1000	1000	1390	1420	2.0

DT 脚付鏡板容器

●容量：20L～1000L ●材質：SUS304 , SUS316L ●表面仕上げ：内外面バフ研磨

鏡板形状の底面により内容液を排出

容器底面が鏡板形状になっていますので、底部の排出ノズルから内容液を残留なく排出できます。
標準ノズルは ISO へルールです。サニタリーバルブ等のサニタリー部品との接続が可能です。
キャスター脚によりスムーズな移動が可能です。
キャスターは、ベアリング入りウレタン車を使用しています。

カスタム容器・コンビネーション容器

標準仕様をベースに高さの変更、ノズルの取付などご使用条件に応じたカスタマイズが可能です。
撹拌機やポンプ、ヒーター、温度計等の機器と組み合わせる事により様々な工程でご使用いただけます。

●蓋タイプ　用途に合わせて3タイプから選択できます。

DT-ST スタンダードタイプ

DT-CTH クリップ密閉タイプ

DT-CTL レバーバンド密閉タイプ

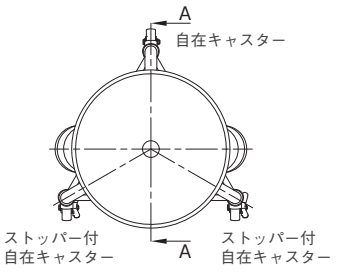

■型式：30 ～ 43

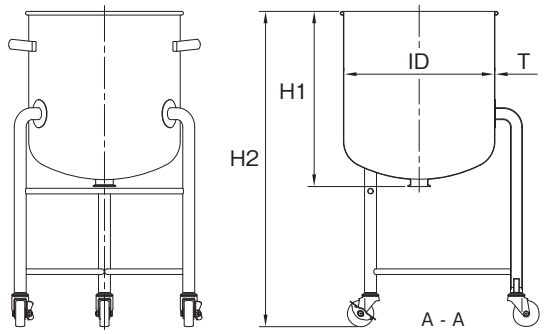

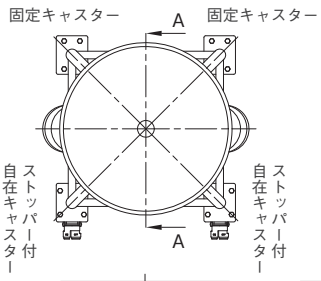

■型式：47～100H

（565～100Hは取っ手無し）

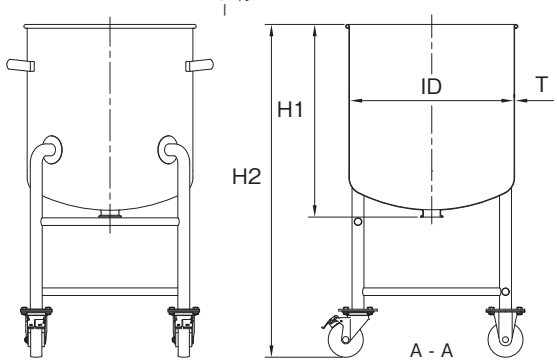

DT-ST
スタンダードタイプ

型 式	容量 (L)	ID (mm)	H1 (mm)	H2 (mm)	T (mm)	ヘルールサイズ	脚本数
DT-ST-30	20	300	350	750	1.2	1S	3
DT-ST-33	25	330	370	770	1.2	1S	3
DT-ST-36	35	360	420	820	1.2	1S	3
DT-ST-39	45	387	460	860	1.2	1S	3
DT-ST-43	60	430	500	900	1.2	2S	3
DT-ST-47	80	470	550	950	1.5	2S	4
DT-ST-47H	100	470	670	1070	1.5	2S	4
DT-ST-565	150	565	700	1100	1.5	2S	4
DT-ST-565H	200	565	900	1300	1.5	2S	4
DT-ST-635	300	635	1070	1470	1.5	2S	4
DT-ST-77	400	770	970	1370	2.0	2S	4
DT-ST-77H	500	770	1200	1600	2.0	2S	4
DT-ST-100	750	1000	1100	1500	2.0	2S	4
DT-ST-100H	1000	1000	1420	1820	2.0	2S	4

DT-CTH
クリップ密閉タイプ

●ガスケット：シリコンゴム（オプション：NBR・EPDM・CR・FKM）

型 式	容量 (L)	ID (mm)	H1 (mm)	H2 (mm)	T (mm)	ヘルールサイズ	脚本数
DT-CTH-30	20	300	350	750	1.2	1S	3
DT-CTH-33	25	330	370	770	1.2	1S	3
DT-CTH-36	35	360	420	820	1.2	1S	3
DT-CTH-39	45	387	460	860	1.2	1S	3
DT-CTH-43	60	430	500	900	1.2	2S	3
DT-CTH-47	80	470	550	950	1.5	2S	4
DT-CTH-47H	100	470	670	1070	1.5	2S	4
DT-CTH-565	150	565	700	1100	1.5	2S	4
DT-CTH-565H	200	565	900	1300	1.5	2S	4
DT-CTH-635	300	635	1070	1470	1.5	2S	4
DT-CTH-77	400	770	970	1370	2.0	2S	4
DT-CTH-77H	500	770	1200	1600	2.0	2S	4
DT-CTH-100	750	1000	1100	1500	2.0	2S	4
DT-CTH-100H	1000	1000	1420	1820	2.0	2S	4

DT-CTL
レバーバンド密閉タイプ

●ガスケット：シリコンゴム（オプション：NBR・EPDM・CR・FKM）

型 式	容量 (L)	ID (mm)	H1 (mm)	H2 (mm)	T (mm)	ヘルールサイズ	脚本数
DT-CTL-30	20	300	350	750	1.2	1S	3
DT-CTL-33	25	330	370	770	1.2	1S	3
DT-CTL-36	35	360	420	820	1.2	1S	3
DT-CTL-39	45	387	460	860	1.2	1S	3
DT-CTL-43	60	430	500	900	1.2	2S	3
DT-CTL-47	80	470	550	950	1.5	2S	4
DT-CTL-47H	100	470	670	1070	1.5	2S	4
DT-CTL-565	150	565	700	1100	1.5	2S	4
DT-CTL-565H	200	565	900	1300	1.5	2S	4
DT-CTL-635	300	635	1070	1470	1.5	2S	4
DT-CTL-77	400	770	970	1370	2.0	2S	4
DT-CTL-77H	500	770	1200	1600	2.0	2S	4
DT-CTL-100	750	1000	1100	1500	2.0	2S	4
DT-CTL-100H	1000	1000	1420	1820	2.0	2S	4

DTB 脚付鏡板容器・タンクボトムバルブ

●容量：20L～1000L ●材質：SUS304，SUS316L ●表面仕上げ：内外面バフ研磨

タンクボトムバルブ付の脚付鏡板容器

ダイヤフラム式タンクボトムバルブ付の脚付鏡板容器です。
ヘルール付きと比べ、ノズル部分のパイプレス化により内容液の排出性が向上します。
デッドスペースが少ないので撹拌機との組み合わせに適しています。
タンクボトムバルブは、フランジ型と直溶接型があります。

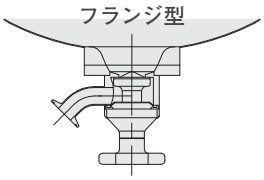

●バルブ全体の取り外しが可能

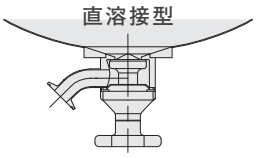

●デッドスペースが少ない

カスタム容器・コンビネーション容器

標準仕様をベースに高さの変更、ノズルの取付などご使用条件に応じたカスタマイズが可能です。
撹拌機やポンプ、ヒーター、温度計等の機器と組み合わせる事により様々な工程でご使用いただけます。

●蓋タイプ　用途に合わせて3タイプから選択できます。

DTB-ST スタンダードタイプ

DTB-CTH クリップ密閉タイプ

DTB-CTL レバーバンド密閉タイプ

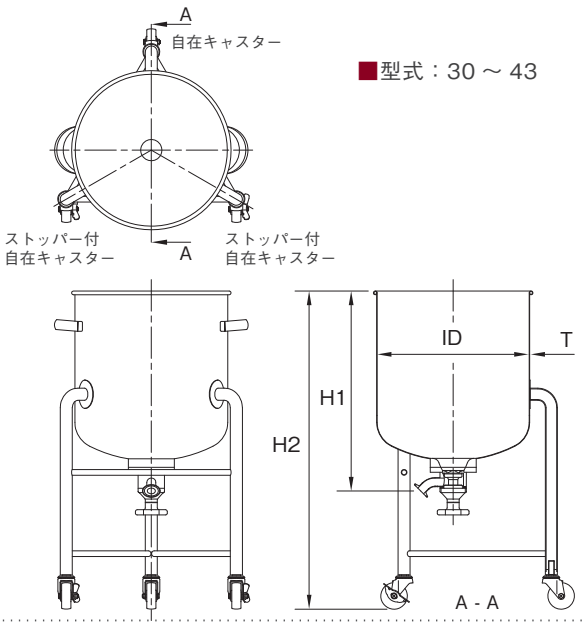

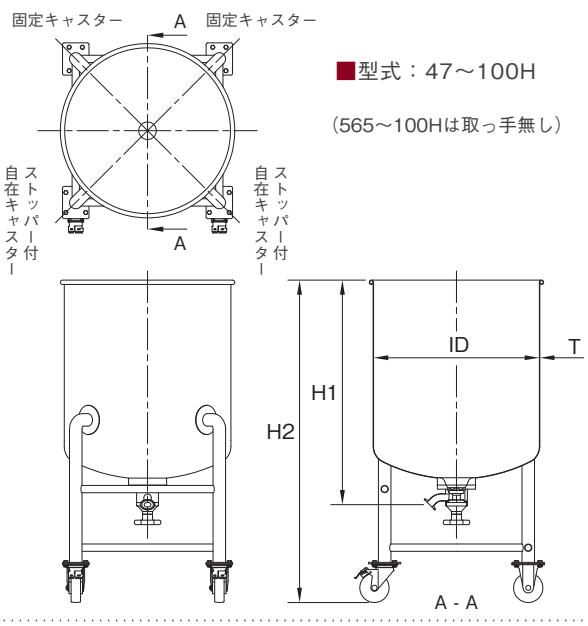

DTB-ST
スタンダードタイプ

型 式	容量 (L)	ID (mm)	H1 (mm)	H2 (mm)	T (mm)	バルブサイズ	脚本数
DTB-ST-30	20	300	414	750	1.2	1S	3
DTB-ST-33	25	330	434	770	1.2	1S	3
DTB-ST-36	35	360	485	820	1.2	1S	3
DTB-ST-39	45	387	525	860	1.2	1S	3
DTB-ST-43	60	430	565	900	1.2	1S	3
DTB-ST-47	80	470	616	950	1.5	1S	4
DTB-ST-47H	100	470	736	1070	1.5	1S	4
DTB-ST-565	150	565	766	1100	1.5	1S	4
DTB-ST-565H	200	565	966	1300	1.5	1S	4
DTB-ST-635	300	635	1137	1470	1.5	1S	4
DTB-ST-77	400	770	1037	1370	2.0	1S	4
DTB-ST-77H	500	770	1267	1600	2.0	1S	4
DTB-ST-100	750	1000	1167	1500	2.0	1S	4
DTB-ST-100H	1000	1000	1487	1820	2.0	1S	4

※H1 寸法はフランジ型バルブ

DTB-CTH
クリップ密閉タイプ

●ガスケット：シリコンゴム（オプション：NBR・EPDM・CR・FKM）

型 式	容量 (L)	ID (mm)	H1 (mm)	H2 (mm)	T (mm)	バルブサイズ	脚本数
DTB-CTH-30	20	300	414	750	1.2	1S	3
DTB-CTH-33	25	330	434	770	1.2	1S	3
DTB-CTH-36	35	360	485	820	1.2	1S	3
DTB-CTH-39	45	387	525	860	1.2	1S	3
DTB-CTH-43	60	430	565	900	1.2	1S	3
DTB-CTH-47	80	470	616	950	1.5	1S	4
DTB-CTH-47H	100	470	736	1070	1.5	1S	4
DTB-CTH-565	150	565	766	1100	1.5	1S	4
DTB-CTH-565H	200	565	966	1300	1.5	1S	4
DTB-CTH-635	300	635	1137	1470	1.5	1S	4
DTB-CTH-77	400	770	1037	1370	2.0	1S	4
DTB-CTH-77H	500	770	1267	1600	2.0	1S	4
DTB-CTH-100	750	1000	1167	1500	2.0	1S	4
DTB-CTH-100H	1000	1000	1487	1820	2.0	1S	4

※H1 寸法はフランジ型バルブ

DTB-CTL
レバーバンド密閉タイプ

●ガスケット：シリコンゴム（オプション：NBR・EPDM・CR・FKM）

型 式	容量 (L)	ID (mm)	H1 (mm)	H2 (mm)	T (mm)	バルブサイズ	脚本数
DTB-CTL-30	20	300	414	750	1.2	1S	3
DTB-CTL-33	25	330	434	770	1.2	1S	3
DTB-CTL-36	35	360	485	820	1.2	1S	3
DTB-CTL-39	45	387	525	860	1.2	1S	3
DTB-CTL-43	60	430	565	900	1.2	1S	3
DTB-CTL-47	80	470	616	950	1.5	1S	4
DTB-CTL-47H	100	470	736	1070	1.5	1S	4
DTB-CTL-565	150	565	766	1100	1.5	1S	4
DTB-CTL-565H	200	565	966	1300	1.5	1S	4
DTB-CTL-635	300	635	1137	1470	1.5	1S	4
DTB-CTL-77	400	770	1037	1370	2.0	1S	4
DTB-CTL-77H	500	770	1267	1600	2.0	1S	4
DTB-CTL-100	750	1000	1167	1500	2.0	1S	4
DTB-CTL-100H	1000	1000	1487	1820	2.0	1S	4

※H1 寸法はフランジ型バルブ

HTF ホッパー容器（ヘルール接続型）

●容量：4L～35L ●材質：SUS304，SUS316L ●表面仕上げ：内外面バフ研磨

ヘルール接続のホッパー容器

設備や大型容器等に容器底部のヘルールと接続して原料投入容器として使用できます。
容器底面が 90° のホッパー形状になっています。

カスタム容器・コンビネーション容器

標準仕様をベースに高さの変更、ノズルの取付などご使用条件に応じたカスタマイズが可能です。
撹拌機やポンプ、ヒーター、温度計等の機器と組み合わせる事により様々な工程でご使用いただけます。

HTF-ST スタンダードタイプ

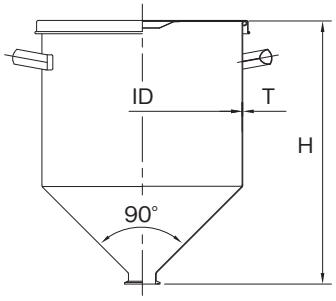

型式	容量 (L)	ID (mm)	H (mm)	T (mm)	ヘルールサイズ
HTF-ST-18	4	180	250	0.8	1S
HTF-ST-21	7	210	300	0.8	1S
HTF-ST-24	10	240	330	0.8	1.5S
HTF-ST-27	15	270	380	1.0	1.5S
HTF-ST-30	20	300	410	1.0	2S
HTF-ST-33	25	330	430	1.0	2S
HTF-ST-36	35	360	490	1.2	2S

HTF-CTH クリップ密閉タイプ

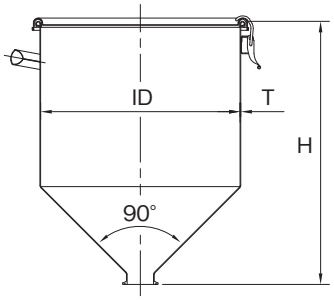

●ガスケット：シリコンゴム
（オプション：NBR・EPDM・CR・FKM）

型式	容量 (L)	ID (mm)	H (mm)	T (mm)	ヘルールサイズ
HTF-CTH-18	4	180	250	0.8	1S
HTF-CTH-21	7	210	300	0.8	1S
HTF-CTH-24	10	240	330	0.8	1.5S
HTF-CTH-27	15	270	380	1.0	1.5S
HTF-CTH-30	20	300	410	1.0	2S
HTF-CTH-33	25	330	430	1.0	2S
HTF-CTH-36	35	360	490	1.2	2S

HTF-CTL レバーバンド密閉タイプ

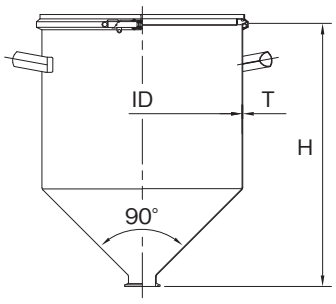

●ガスケット：シリコンゴム
（オプション：NBR・EPDM・CR・FKM）

型式	容量 (L)	ID (mm)	H (mm)	T (mm)	ヘルールサイズ
HTF-CTL-24	10	240	330	0.8	1.5S
HTF-CTL-27	15	270	380	1.0	1.5S
HTF-CTL-30	20	300	410	1.0	2S
HTF-CTL-33	25	330	430	1.0	2S
HTF-CTL-36	35	360	490	1.2	2S

DTF 鏡板容器（ヘルール接続型）

●容量：4L～35L ●材質：SUS304 , SUS316L ●表面仕上げ：内外面バフ研磨

ヘルール接続の鏡板容器

設備や大型容器等に容器底部のヘルールと接続して
原料投入容器として使用できます。
容器底面が鏡板形状になっています。

カスタム容器・コンビネーション容器

標準仕様をベースに高さの変更、ノズルの取付など
ご使用条件に応じたカスタマイズが可能です。
撹拌機やポンプ、ヒーター、温度計等の機器と組み
合わせる事により様々な工程でご使用いただけます。

DTF-ST スタンダードタイプ

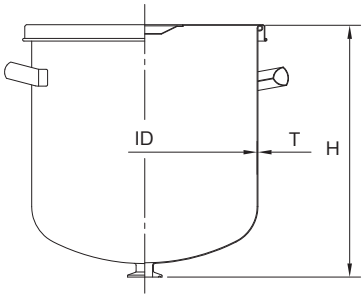

型式	容量 (L)	ID (mm)	H (mm)	T (mm)	ヘルールサイズ
DTF-ST-18	4	180	220	1.2	1S
DTF-ST-21	7	210	270	1.2	1S
DTF-ST-24	10	240	290	1.2	1.5S
DTF-ST-27	15	270	335	1.2	1.5S
DTF-ST-30	20	300	355	1.2	2S
DTF-ST-33	25	330	370	1.2	2S
DTF-ST-36	35	360	420	1.2	2S

DTF-CTH クリップ密閉タイプ

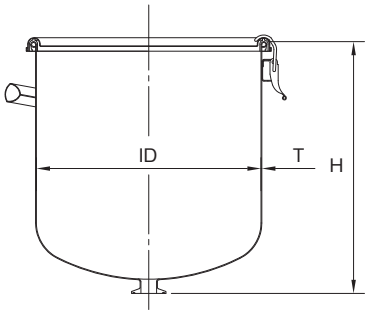

●ガスケット：シリコンゴム
（オプション：NBR・EPDM・CR・FKM）

型式	容量 (L)	ID (mm)	H (mm)	T (mm)	ヘルールサイズ
DTF-CTH-18	4	180	220	1.2	1S
DTF-CTH-21	7	210	270	1.2	1S
DTF-CTH-24	10	240	290	1.2	1.5S
DTF-CTH-27	15	270	335	1.2	1.5S
DTF-CTH-30	20	300	355	1.2	2S
DTF-CTH-33	25	330	370	1.2	2S
DTF-CTH-36	35	360	420	1.2	2S

DTF-CTL レバーバンド密閉タイプ

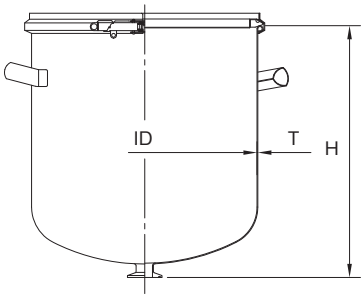

●ガスケット：シリコンゴム
（オプション：NBR・EPDM・CR・FKM）

型式	容量 (L)	ID (mm)	H (mm)	T (mm)	ヘルールサイズ
DTF-CTL-24	10	240	290	1.2	1.5S
DTF-CTL-27	15	270	335	1.2	1.5S
DTF-CTL-30	20	300	355	1.2	2S
DTF-CTL-33	25	330	370	1.2	2S
DTF-CTL-36	35	360	420	1.2	2S

HTF-S 小型ホッパー容器（ヘルール接続型）

●容量：0.5L～3L ●材質：SUS304 , SUS316L ●表面仕上げ：内外面バフ研磨

デッドスペースのない小容量ホッパー容器

容器に接続して原料投入容器として使用できます。
標準ノズルは ISO ヘルールです。
ホッパー角度は変更が可能です。

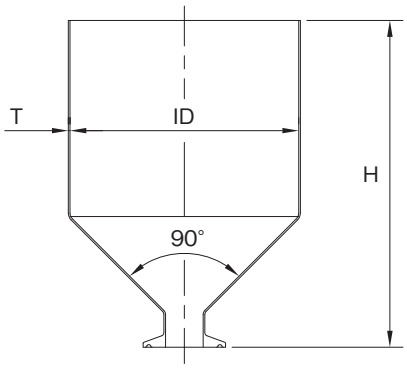

型式	容量 (L)	ID (mm)	H (mm)	T (mm)	ヘルールサイズ
HTF-S-10	0.5	100	120	1.0	1S
HTF-S-12	1	120	150	1.0	1S
HTF-S-14	2	140	200	1.0	1S
HTF-S-16	3	160	230	1.0	1S

HTF-SP 小型ホッパー容器（ヘルール接続型・流入管付）

●容量：0.5L～3L ●材質：SUS304 , SUS316L ●表面仕上げ：内外面バフ研磨

流入管付きの小型ホッパー容器

ノズル部分に流入管が取り付けられていますので、容器と
接続した際の液体等の投入をスムーズに行えます。
流入管の長さ、ホッパー角度は変更が可能です。

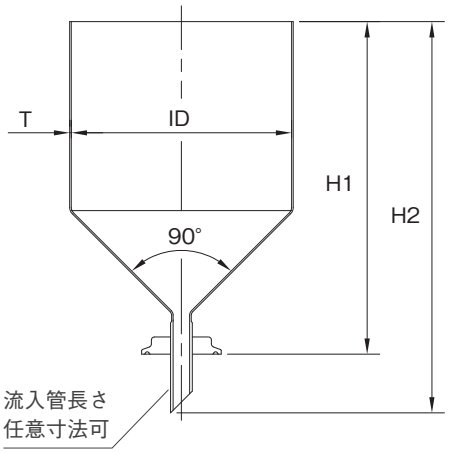

型式	容量 (L)	ID (mm)	H1 (mm)	H2 (mm)	T (mm)	ヘルールサイズ	パイプサイズ
HTF-SP-10	0.5	100	130	180	1.0	1S	8A
HTF-SP-12	1	120	160	210	1.0	1S	8A
HTF-SP-14	2	140	210	260	1.0	1S	8A
HTF-SP-16	3	160	240	290	1.0	1S	8A

HTLC 粉体用ホッパー蓋付容器

●容量：10L～45L ●材質：SUS304 , SUS316L ●表面仕上げ：内外面バフ研磨 ●ガスケット：シリコンゴム

粉体・粒体の排出に便利なホッパー蓋付容器

蓋が 60° のホッパー形状になっていますので粉体・粒体などの保存及び内容物の排出に便利な容器です。
ホッパー蓋の容器本体への取付は、専用レバーバンドを使用する簡易密閉構造（レバーバンド密閉タイプ）となっています。
ホッパー蓋の開口部には、ISO ヘルールを使用していますので、ヘルールキャップの他、バルブ等のサニタリー部品の接続も可能です。

カスタム容器・コンビネーション容器

標準仕様をベースに高さの変更、ノズルの取付などご使用条件に応じたカスタマイズが可能です。
撹拌機やポンプ、ヒーター、温度計等の機器と組み合わせる事により様々な工程でご使用いただけます。

■ガスケットの形状

蓋の溝に取り付けます。

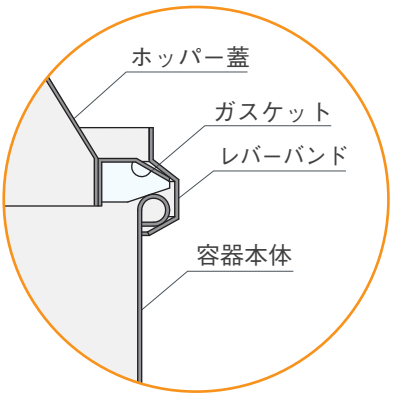

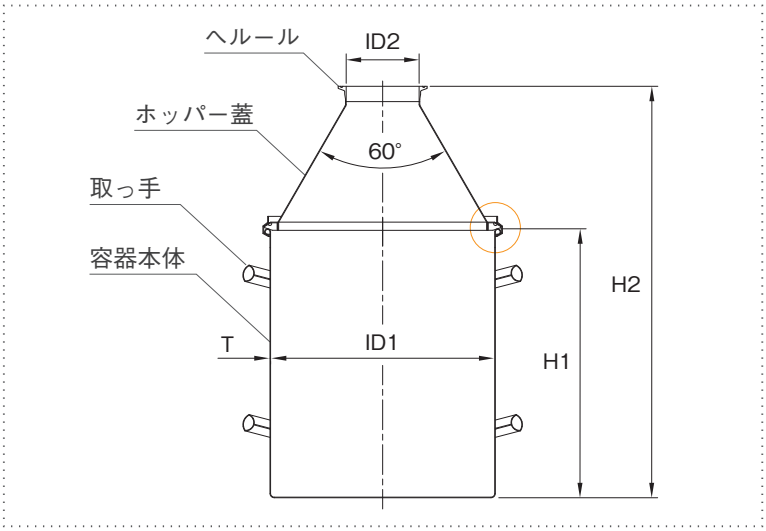

■オプションガスケット

NBR（ニトリルゴム）
EPDM（エチレンプロピレンゴム）
CR（クロロプレンゴム）
FKM（バイトン）

型 式	容量 (L)	ID1(mm)	ID2(mm)	H1(mm)	H2(mm)	T (mm)	ヘルールサイズ
HTLC-24-10	10	240	72.3	240	400	0.7(0.8)	3S
HTLC-24-15	15	240	72.3	350	510	0.7(0.8)	3S
HTLC-30-20	20	300	97.6	300	491	0.8	4S
HTLC-30-25	25	300	97.6	360	551	0.8	4S
HTLC-30-30	30	300	97.6	430	621	0.8	4S
HTLC-36-35	35	360	97.6	360	602	0.9(1.0)	4S
HTLC-36-40	40	360	97.6	400	642	0.9(1.0)	4S
HTLC-39-45	45	387	97.6	390	657	0.9(1.0)	4S

※容量は、容器本体の値。寸法Tの（）内は、SUS316Lの場合

HTL 粉体用ホッパー蓋（CTL型）

●材質：SUS304 , SUS316L ●表面仕上げ：内外面バフ研磨 ●密閉タイプガスケット：シリコンゴム

CTL用密閉蓋をベースにした排出蓋

CTLレバーバンド密閉容器をベースにした粉体・粒体排出用のホッパー蓋です。
内容物にあわせて、ノズルサイズ・角度の変更が可能です。
専用ガスケットとHTL-24～39は、CTL用レバーバンド・HTL-43～635は、クランプ型バンドが付属します。
容器本体は、別売りです。

※容器本体は別売り

▲ HTL-565

▲ HTL-39

カスタム容器・コンビネーション容器

標準仕様をベースに高さの変更、ノズルの取付などご使用条件に応じたカスタマイズが可能です。
撹拌機やポンプ、ヒーター、温度計等の機器と組み合わせる事により様々な工程でご使用いただけます。

■オプションガスケット

NBR（ニトリルゴム）
EPDM（エチレンプロピレンゴム）
CR（クロロプレンゴム）
FKM（バイトン）

■クランプ型バンド

HTL-43～635

脱着が簡単な強化タイプのバンド

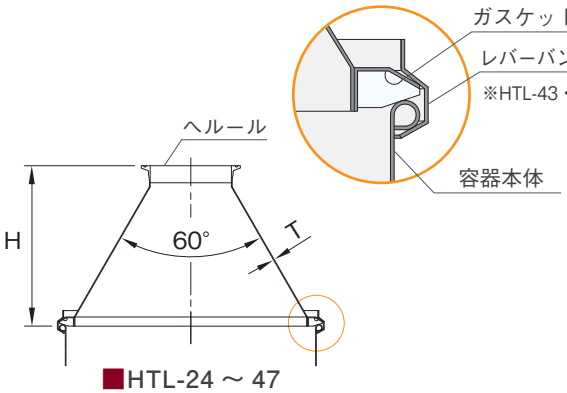

■HTL-24 ～ 47

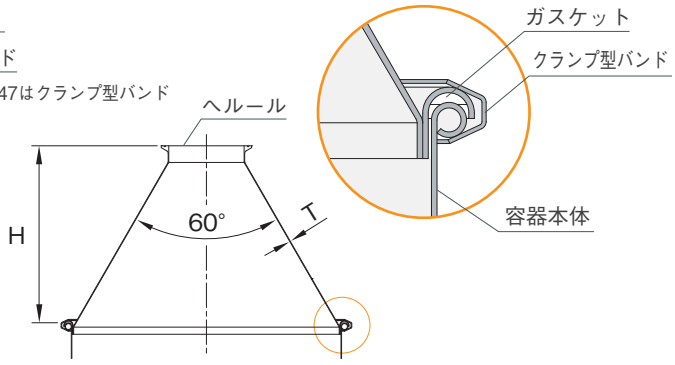

■HTL-565 ～ 635

●シャッター弁取付例（P.153）

型 式	適用容器サイズ	H(mm)	T(mm)	ヘルールサイズ	使用バンド
HTL-24	24	184	0.8	2S	CTL型
HTL-30	30	236	1.0	2S	CTL型
HTL-36	36	240	1.0	100A	CTL型
HTL-39	39	264	1.0	100A	CTL型
HTL-43	43	301	1.0	100A	クランプ型
HTL-47	47/47H	297	1.0	150A	クランプ型
HTL-565	565/565H	396	1.2	150A	クランプ型
HTL-635	635	452	1.2	150A	クランプ型

HTL-F 粉体用サニタリーホッパー蓋（内面フラット型）

●材質：SUS304 , SUS316L ●表面仕上げ：内外面バフ研磨 ●ガスケット：硬質PTFE

内面がフラットで粉溜りを解消した排出蓋

反転時の内面は、HTLホッパー蓋に比べ、容器本体と蓋の接続部分に
粉溜りのできにくいフラットな構造です。
蓋のエッジ部分は全周溶接されています。

カスタム容器・コンビネーション容器

標準仕様をベースに高さの変更、ノズルの取付など
ご使用条件に応じたカスタマイズが可能です。
撹拌機やポンプ、ヒーター、温度計等の機器と組み
合わせる事により様々な工程でご使用いただけます。

※容器本体は別売り

反転時に容器本体とホッパー蓋の接続部分がフラットで粉溜りができにくい

■HTL　　■HTL-F

●バタフライバルブ取付例（P.152）

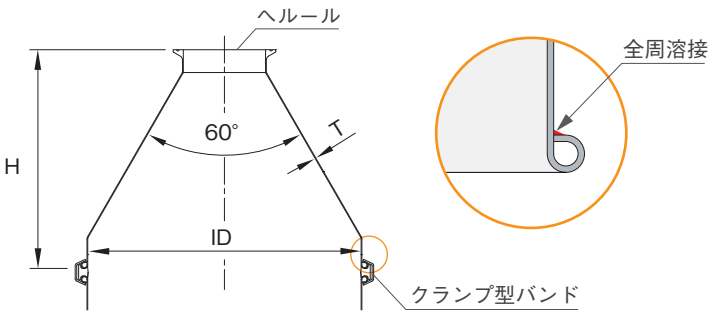

■HTL-F-36 ～ 635

型 式	適用容器サイズ	ID(mm)	H(mm)	T(mm)	ヘルールサイズ
HTL-F-36	36	360	318	1.0	100A
HTL-F-39	39	387	341	1.0	100A
HTL-F-43	43	430	379	1.0	100A
HTL-F-47	47/47H	470	375	1.2	150A
HTL-F-565	565/565H	565	458	1.5	150A
HTL-F-635	635	635	516	1.5	150A

HTFW 粉体用ホッパー容器（ヘルール接続型）

●容量：4L～100L ●材質：SUS304 , SUS316L ●表面仕上げ：内外面バフ研磨

大口径ヘルール接続の粉体用ホッパー容器

容器底面が 60° のホッパー形状と大口径のヘルール仕様。
粉粒体用サニタリーバルブとの接続が可能です。
粉粒体の付着や閉塞を防止するノッカーの取り付けもできます。

カスタム容器・コンビネーション容器

標準仕様をベースに高さの変更、ノズルの取付など
ご使用条件に応じたカスタマイズが可能です。
撹拌機やポンプ、ヒーター、温度計等の機器と組み
合わせる事により様々な工程でご使用いただけます。

●蓋タイプ　用途に合わせて3タイプから選択できます。

HTFW-ST スタンダードタイプ

HTFW-CTH クリップ密閉タイプ

HTFW-CTL レバーバンド密閉タイプ

●バタフライバルブ取付例（P.152）

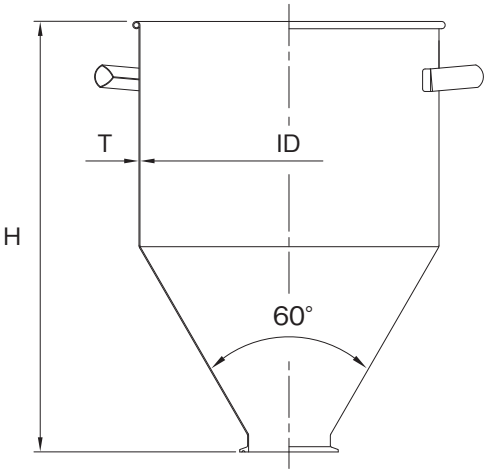

HTFW-ST
スタンダードタイプ

型 式	容量 (L)	ID (mm)	H (mm)	T (mm)	ヘルール サイズ
HTFW-ST-18	4	180	270	0.8	2S
HTFW-ST-21	7	210	330	0.8	2S
HTFW-ST-24	10	240	340	0.8	3S
HTFW-ST-27	15	270	400	1.0	3S
HTFW-ST-30	20	300	420	1.0	4S
HTFW-ST-33	25	330	450	1.0	4S
HTFW-ST-36	35	360	520	1.2	4S
HTFW-ST-39	45	387	580	1.2	4S
HTFW-ST-43	60	430	630	1.2	4.5S
HTFW-ST-47	80	470	700	1.2	4.5S
HTFW-ST-47H	100	470	820	1.2	4.5S

HTFW-CTH
クリップ密閉タイプ

●ガスケット：シリコンゴム（オプション：NBR・EPDM・CR・FKM）

型 式	容量 (L)	ID (mm)	H (mm)	T (mm)	ヘルール サイズ
HTFW-CTH-18	4	180	270	0.8	2S
HTFW-CTH-21	7	210	330	0.8	2S
HTFW-CTH-24	10	240	340	0.8	3S
HTFW-CTH-27	15	270	400	1.0	3S
HTFW-CTH-30	20	300	420	1.0	4S
HTFW-CTH-33	25	330	450	1.0	4S
HTFW-CTH-36	35	360	520	1.2	4S
HTFW-CTH-39	45	387	580	1.2	4S
HTFW-CTH-43	60	430	630	1.2	4.5S
HTFW-CTH-47	80	470	700	1.2	4.5S
HTFW-CTH-47H	100	470	820	1.2	4.5S

HTFW-CTL
レバーバンド密閉タイプ

●ガスケット：シリコンゴム（オプション：NBR・EPDM・CR・FKM）

型 式	容量 (L)	ID (mm)	H (mm)	T (mm)	ヘルール サイズ
HTFW-CTL-24	10	240	340	0.8	3S
HTFW-CTL-27	15	270	400	1.0	3S
HTFW-CTL-30	20	300	420	1.0	4S
HTFW-CTL-33	25	330	450	1.0	4S
HTFW-CTL-36	35	360	520	1.2	4S
HTFW-CTL-39	45	387	580	1.2	4S
HTFW-CTL-43	60	430	630	1.2	4.5S
HTFW-CTL-47	80	470	700	1.2	4.5S
HTFW-CTL-47H	100	470	820	1.2	4.5S

HTW 粉体用脚付ホッパー容器

●容量：20L～500L ●材質：SUS304 , SUS316L ●表面仕上げ：内外面バフ研磨

※バタフライバルブ・エアノッカーの取付は別売りです。

粉粒体用の大口径ヘルールのホッパー容器

容器底面が 60° のホッパー形状と大口径のヘルール仕様。
粉粒体用サニタリーバルブとの接続が可能です。
粉粒体の付着や閉塞を防止するノッカーの取り付けもできます。

カスタム容器・コンビネーション容器

標準仕様をベースに高さの変更、ノズルの取付など
ご使用条件に応じたカスタマイズが可能です。
撹拌機やポンプ、ヒーター、温度計等の機器と組み
合わせる事により様々な工程でご使用いただけます。

●バタフライバルブ・エアノッカー

●蓋タイプ　用途に合わせて3タイプから選択できます。

HTW-ST スタンダードタイプ

HTW-CTH クリップ密閉タイプ

HTW-CTL レバーバンド密閉タイプ

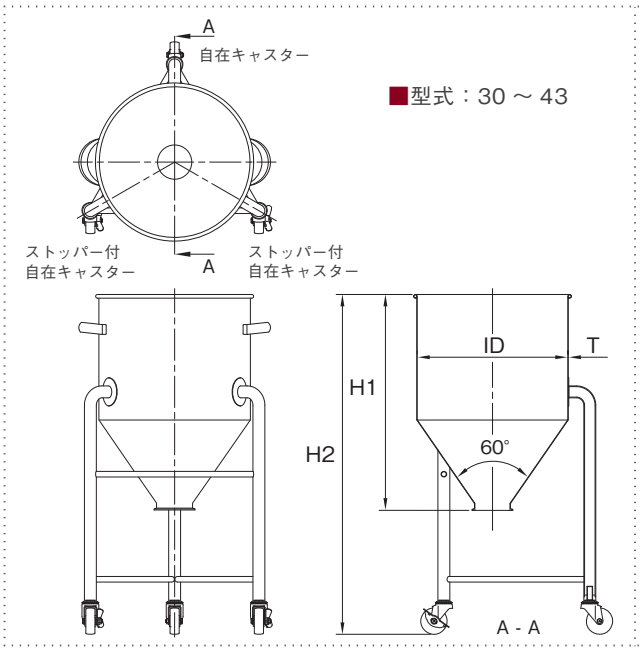

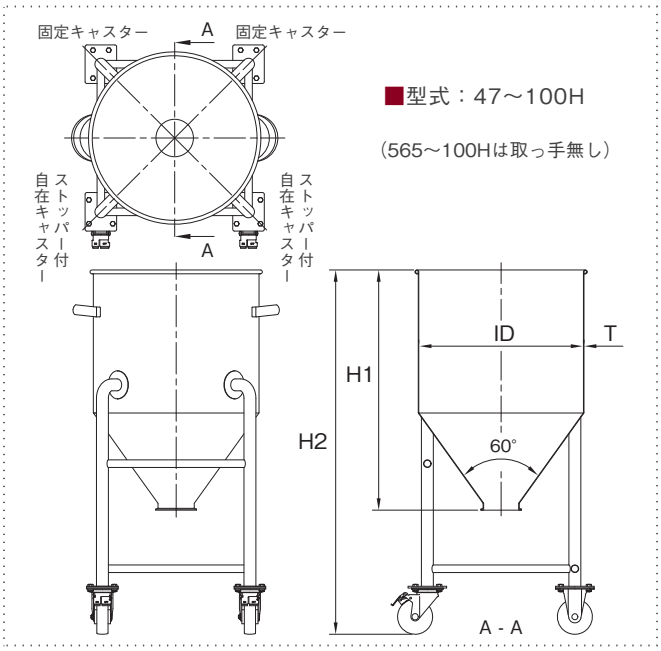

HTW-ST
スタンダードタイプ

型 式	容量 (L)	ID (mm)	H1 (mm)	H2 (mm)	T (mm)	ヘルールサイズ	脚本数
HTW-ST-30	20	300	420	820	1.2	4S	3
HTW-ST-33	25	330	450	850	1.2	4S	3
HTW-ST-36	35	360	520	920	1.2	4S	3
HTW-ST-39	45	387	580	980	1.2	4S	3
HTW-ST-43	60	430	630	1030	1.2	4.5S	3
HTW-ST-47	80	470	700	1100	1.5	4.5S	4
HTW-ST-47H	100	470	820	1220	1.5	4.5S	4
HTW-ST-565	150	565	870	1270	1.5	5S	4
HTW-ST-635	200	635	920	1320	1.5	6S	4
HTW-ST-77	300	770	980	1380	2.0	8S	4
HTW-ST-100	400	1000	1000	1400	2.0	8S	4
HTW-ST-100H	500	1000	1150	1550	2.0	8S	4

HTW-CTH
クリップ密閉タイプ

●ガスケット：シリコンゴム（オプション：NBR・EPDM・CR・FKM）

型 式	容量 (L)	ID (mm)	H1 (mm)	H2 (mm)	T (mm)	ヘルールサイズ	脚本数
HTW-CTH-30	20	300	420	820	1.2	4S	3
HTW-CTH-33	25	330	450	850	1.2	4S	3
HTW-CTH-36	35	360	520	920	1.2	4S	3
HTW-CTH-39	45	387	580	980	1.2	4S	3
HTW-CTH-43	60	430	630	1030	1.2	4.5S	3
HTW-CTH-47	80	470	700	1100	1.5	4.5S	4
HTW-CTH-47H	100	470	820	1220	1.5	4.5S	4
HTW-CTH-565	150	565	870	1270	1.5	5S	4
HTW-CTH-635	200	635	920	1320	1.5	6S	4
HTW-CTH-77	300	770	980	1380	2.0	8S	4
HTW-CTH-100	400	1000	1000	1400	2.0	8S	4
HTW-CTH-100H	500	1000	1150	1550	2.0	8S	4

HTW-CTL
レバーバンド密閉タイプ

●ガスケット：シリコンゴム（オプション：NBR・EPDM・CR・FKM）

型 式	容量 (L)	ID (mm)	H1 (mm)	H2 (mm)	T (mm)	ヘルールサイズ	脚本数
HTW-CTL-30	20	300	420	820	1.2	4S	3
HTW-CTL-33	25	330	450	850	1.2	4S	3
HTW-CTL-36	35	360	520	920	1.2	4S	3
HTW-CTL-39	45	387	580	980	1.2	4S	3
HTW-CTL-43	60	430	630	1030	1.2	4.5S	3
HTW-CTL-47	80	470	700	1100	1.5	4.5S	4
HTW-CTL-47H	100	470	820	1220	1.5	4.5S	4
HTW-CTL-565	150	565	870	1270	1.5	5S	4
HTW-CTL-635	200	635	920	1320	1.5	6S	4
HTW-CTL-77	300	770	980	1380	2.0	8S	4
HTW-CTL-100	400	1000	1000	1400	2.0	8S	4
HTW-CTL-100H	500	1000	1150	1550	2.0	8S	4

容器本体と架台部分が分離可能

容器本体部分と架台部分が分離できます。
スロープ・ホッパー・鏡板容器の3タイプ。
容器に取り付けられているブラケット部分で架台にのせます。
架台と容器の固定は、ご使用状況に応じてアイボルトナット止め、または差込型ピンを使用します。

カスタム容器・コンビネーション容器

標準仕様をベースに高さの変更、ノズルの取付などご使用条件に応じたカスタマイズが可能です。
撹拌機やポンプ、ヒーター、温度計等の機器と組み合わせる事により様々な工程でご使用いただけます。

KTM 架台分離型スロープ容器

HTM 架台分離型ホッパー容器

DTM 架台分離型鏡板容器

●容量：35L～80L
●材質：SUS304 , SUS316L
●表面仕上げ：内外面バフ研磨
●密閉タイプガスケット：シリコンゴム
●オプションガスケット：NBR・EPDM・CR・FKM

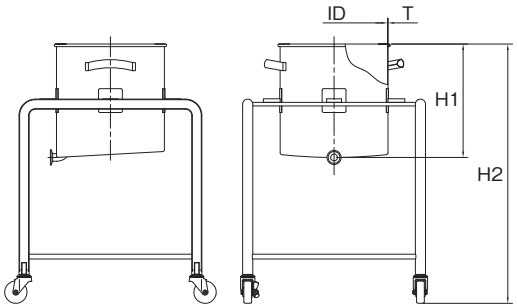

KTM-ST
スタンダードタイプ

KTM-CTH
クリップ密閉タイプ

KTM-CTL
レバーバンド密閉タイプ

型 式	容量 (L)	ID (mm)	H1 (mm)	H2 (mm)	T (mm)	ヘルールサイズ
KTM-ST-36	35	360	380	780	1.2	1S
KTM-ST-39	45	387	410	810	1.2	1S
KTM-ST-43	60	430	470	870	1.2	1S
KTM-ST-47	80	470	490	890	1.5	1S
KTM-CTH-36	35	360	380	780	1.2	1S
KTM-CTH-39	45	387	410	810	1.2	1S
KTM-CTH-43	60	430	470	870	1.2	1S
KTM-CTH-47	80	470	490	890	1.5	1S
KTM-CTL-36	35	360	380	780	1.2	1S
KTM-CTL-39	45	387	410	810	1.2	1S
KTM-CTL-43	60	430	470	870	1.2	1S
KTM-CTL-47	80	470	490	890	1.5	1S

●容量：35L～80L
●材質：SUS304 , SUS316L
●表面仕上げ：内外面バフ研磨
●密閉タイプガスケット：シリコンゴム
●オプションガスケット：NBR・EPDM・CR・FKM

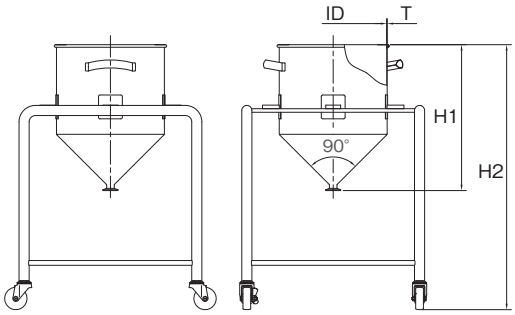

HTM-ST
スタンダードタイプ

HTM-CTH
クリップ密閉タイプ

HTM-CTL
レバーバンド密閉タイプ

型 式	容量 (L)	ID (mm)	H1 (mm)	H2 (mm)	T (mm)	ヘルールサイズ
HTM-ST-36	35	360	490	890	1.2	1S
HTM-ST-39	45	387	540	940	1.2	1S
HTM-ST-43	60	430	570	970	1.2	2S
HTM-ST-47	80	470	640	1040	1.5	2S
HTM-CTH-36	35	360	490	890	1.2	1S
HTM-CTH-39	45	387	540	940	1.2	1S
HTM-CTH-43	60	430	570	970	1.2	2S
HTM-CTH-47	80	470	640	1040	1.5	2S
HTM-CTL-36	35	360	490	890	1.2	1S
HTM-CTL-39	45	387	540	940	1.2	1S
HTM-CTL-43	60	430	570	970	1.2	2S
HTM-CTL-47	80	470	640	1040	1.5	2S

●容量：35L～80L
●材質：SUS304 , SUS316L
●表面仕上げ：内外面バフ研磨
●密閉タイプガスケット：シリコンゴム
●オプションガスケット：NBR・EPDM・CR・FKM

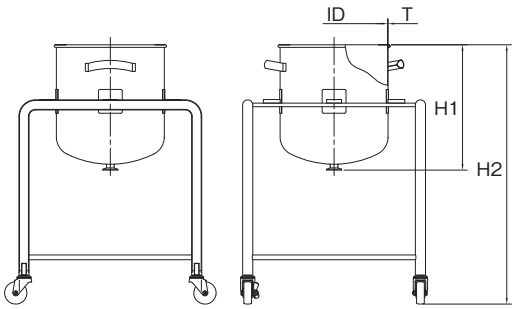

DTM-ST
スタンダードタイプ

DTM-CTH
クリップ密閉タイプ

DTM-CTL
レバーバンド密閉タイプ

型 式	容量 (L)	ID (mm)	H1 (mm)	H2 (mm)	T (mm)	ヘルールサイズ
DTM-ST-36	35	360	420	820	1.2	1S
DTM-ST-39	45	387	460	860	1.2	1S
DTM-ST-43	60	430	500	900	1.2	2S
DTM-ST-47	80	470	550	950	1.5	2S
DTM-CTH-36	35	360	420	820	1.2	1S
DTM-CTH-39	45	387	460	860	1.2	1S
DTM-CTH-43	60	430	500	900	1.2	2S
DTM-CTH-47	80	470	550	950	1.5	2S
DTM-CTL-36	35	360	420	820	1.2	1S
DTM-CTL-39	45	387	460	860	1.2	1S
DTM-CTL-43	60	430	500	900	1.2	2S
DTM-CTL-47	80	470	550	950	1.5	2S

目的別容器 カスタム例

4 Jacket containers

ジャケット容器

HTFJ ジャケット型ホッパー容器（ヘルール接続型）

●容量：4L～20L ●材質：SUS304 , SUS316L ●表面仕上げ：内外面バフ研磨

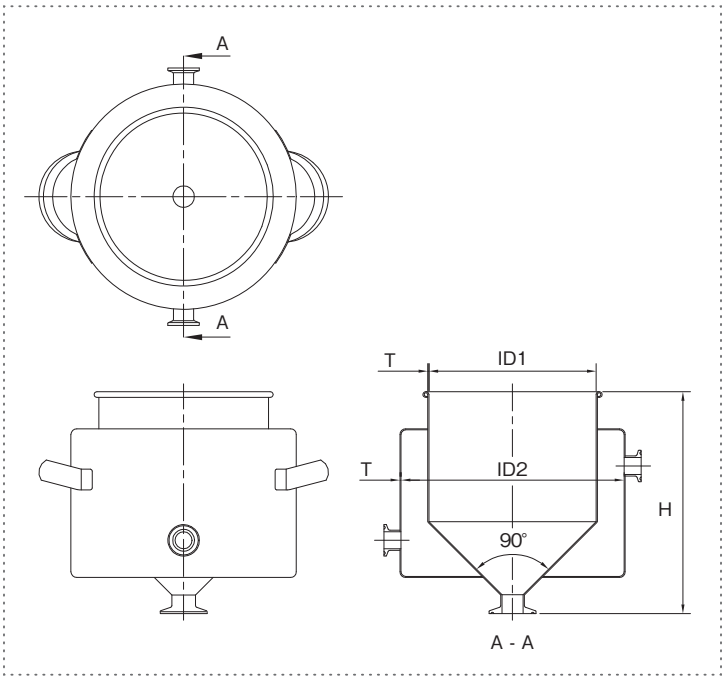

●蓋タイプ　用途に合わせて3タイプから選択できます。

HTFJ-ST スタンダードタイプ

HTFJ-CTH クリップ密閉タイプ

HTFJ-CTL レバーバンド密閉タイプ

HTFホッパー容器（ヘルール接続型）をベースに保温・冷却用のジャケットがついたモデルです。
ジャケットに温水や冷却水を入れて内容物の保温や冷却用として使用します。

※ジャケット内に圧力はかけられません。
　圧力がかかると変形の原因になります。

■ジャケットノズル：15Aヘルール（IN/OUT）
■密閉タイプガスケット：シリコンゴム
■オプションガスケット：NBR（ニトリルゴム）
EPDM（エチレンプロピレンゴム）
CR（クロロプレンゴム）
FKM（バイトン）

カスタム容器・コンビネーション容器

標準仕様をベースに高さの変更、ノズルの取付などご使用条件に応じたカスタマイズが可能です。
撹拌機やポンプ、ヒーター、温度計等の機器と組み合わせる事により様々な工程でご使用いただけます。

型式	容量 (L)	ID1 (mm)	ID2 (mm)	H (mm)	T (mm)	本体ヘルール
HTFJ-ST-18	4	180	240	250	1.2	1S
HTFJ-ST-21	7	210	270	300	1.2	1S
HTFJ-ST-24	10	240	300	330	1.2	1.5S
HTFJ-ST-27	15	270	330	380	1.2	1.5S
HTFJ-ST-30	20	300	360	410	1.2	2S
HTFJ-CTH-18	4	180	240	250	1.2	1S
HTFJ-CTH-21	7	210	270	300	1.2	1S
HTFJ-CTH-24	10	240	300	330	1.2	1.5S
HTFJ-CTH-27	15	270	330	380	1.2	1.5S
HTFJ-CTH-30	20	300	360	410	1.2	2S
HTFJ-CTL-24	10	240	300	330	1.2	1.5S
HTFJ-CTL-27	15	270	330	380	1.2	1.5S
HTFJ-CTL-30	20	300	360	410	1.2	2S

DTFJ ジャケット型鏡板容器（ヘルール接続型）

●容量：4L～20L ●材質：SUS304 , SUS316L ●表面仕上げ：内外面バフ研磨

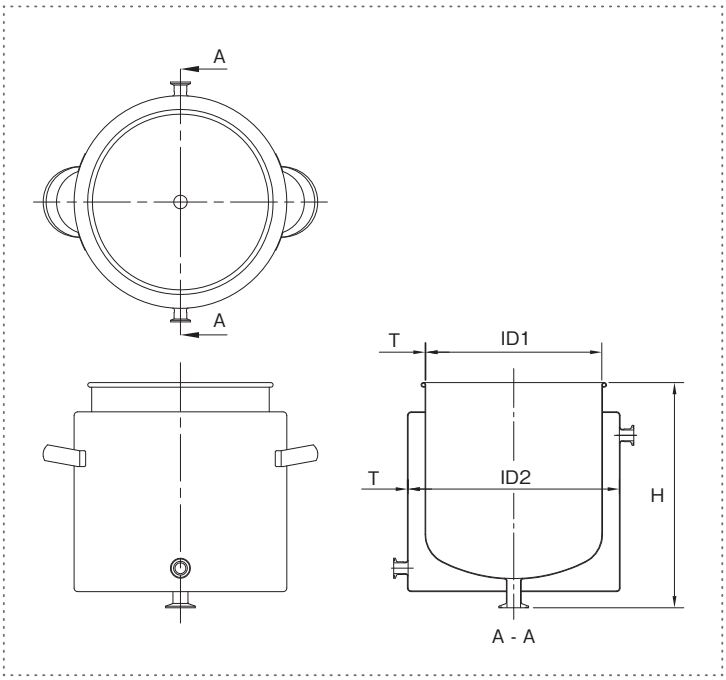

●蓋タイプ　用途に合わせて3タイプから選択できます。

DTFJ-ST スタンダードタイプ

DTFJ-CTH クリップ密閉タイプ

DTFJ-CTL レバーバンド密閉タイプ

DTF鏡板容器（ヘルール接続型）をベースに保温・冷却用のジャケットがついたモデルです。
ジャケットに温水や冷却水を入れて内容物の保温や冷却用として使用します。

※ジャケット内に圧力はかけられません。
　圧力がかかると変形の原因になります。

■ジャケットノズル：15Aヘルール（IN/OUT）
■密閉タイプガスケット：シリコンゴム
■オプションガスケット：NBR（ニトリルゴム）
EPDM（エチレンプロピレンゴム）
CR（クロロプレンゴム）
FKM（バイトン）

カスタム容器・コンビネーション容器

標準仕様をベースに高さの変更、ノズルの取付などご使用条件に応じたカスタマイズが可能です。
撹拌機やポンプ、ヒーター、温度計等の機器と組み合わせる事により様々な工程でご使用いただけます。

型 式	容量 (L)	ID1 (mm)	ID2 (mm)	H (mm)	T (mm)	本体ヘルール
DTFJ-ST-18	4	180	240	250	1.2	1S
DTFJ-ST-21	7	210	270	300	1.2	1S
DTFJ-ST-24	10	240	300	320	1.2	1.5S
DTFJ-ST-27	15	270	330	365	1.2	1.5S
DTFJ-ST-30	20	300	360	385	1.2	2S
DTFJ-CTH-18	4	180	240	250	1.2	1S
DTFJ-CTH-21	7	210	270	300	1.2	1S
DTFJ-CTH-24	10	240	300	320	1.2	1.5S
DTFJ-CTH-27	15	270	330	365	1.2	1.5S
DTFJ-CTH-30	20	300	360	385	1.2	2S
DTFJ-CTL-24	10	240	300	320	1.2	1.5S
DTFJ-CTL-27	15	270	330	365	1.2	1.5S
DTFJ-CTL-30	20	300	360	385	1.2	2S

FTJ ジャケット型フラット容器

●容量：20L～200L ●材質：SUS304 , SUS316L ●表面仕上げ：内外面バフ研磨

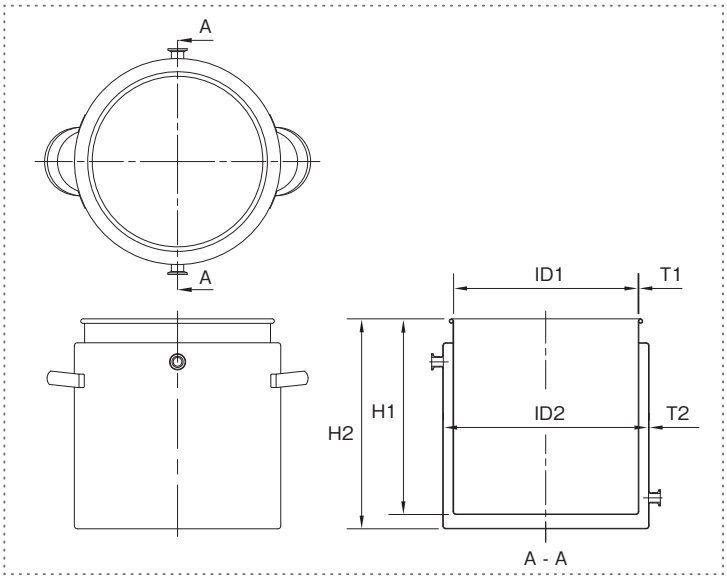

●蓋タイプ　用途に合わせて3タイプから選択できます。

FTJ-ST スタンダードタイプ

FTJ-CTH クリップ密閉タイプ

FTJ-CTL レバーバンド密閉タイプ

STスタンダード容器をベースに保温・冷却用のジャケットがついたモデルです。
ジャケットに温水や冷却水を入れて内容物の保温や冷却用として使用します。

※ジャケット内に圧力はかけられません。
　圧力がかかると変形の原因になります。

カスタム容器・コンビネーション容器

標準仕様をベースに高さの変更、ノズルの取付などご使用条件に応じたカスタマイズが可能です。
撹拌機やポンプ、ヒーター、温度計等の機器と組み合わせる事により様々な工程でご使用いただけます。

■ジャケットノズル：15Aヘルール（IN/OUT）
■密閉タイプガスケット：シリコンゴム
■オプションガスケット：
　NBR（ニトリルゴム）
　EPDM（エチレンプロピレンゴム）
　CR（クロロプレンゴム）
　FKM（バイトン）

型式	容量 (L)	ID1 (mm)	ID2 (mm)	H1 (mm)	H2 (mm)	T1 (mm)	T2 (mm)
FTJ-ST-30	20	300	360	300	330	1.2	1.2
FTJ-ST-33	25	330	387	330	360	1.2	1.2
FTJ-ST-36	35	360	430	360	390	1.2	1.2
FTJ-ST-39	45	387	430	390	420	1.2	1.2
FTJ-ST-43	60	430	470	450	480	1.2	1.5
FTJ-ST-47	80	470	565	470	510	1.5	1.5
FTJ-ST-47H	100	470	565	600	640	1.5	1.5
FTJ-ST-565	150	565	635	600	640	1.5	1.5
FTJ-ST-565H	200	565	635	900	940	1.5	1.5
FTJ-CTH-30	20	300	360	300	330	1.2	1.2
FTJ-CTH-33	25	330	387	330	360	1.2	1.2
FTJ-CTH-36	35	360	430	360	390	1.2	1.2
FTJ-CTH-39	45	387	430	390	420	1.2	1.2
FTJ-CTH-43	60	430	470	450	480	1.2	1.5
FTJ-CTH-47	80	470	565	470	510	1.5	1.5
FTJ-CTH-47H	100	470	565	600	640	1.5	1.5
FTJ-CTH-565	150	565	635	600	640	1.5	1.5
FTJ-CTH-565H	200	565	635	900	940	1.5	1.5
FTJ-CTL-30	20	300	360	300	330	1.2	1.2
FTJ-CTL-33	25	330	387	330	360	1.2	1.2
FTJ-CTL-36	35	360	430	360	390	1.2	1.2
FTJ-CTL-39	45	387	430	390	420	1.2	1.2
FTJ-CTL-43	60	430	470	450	480	1.2	1.5
FTJ-CTL-47	80	470	565	470	510	1.5	1.5
FTJ-CTL-47H	100	470	565	600	640	1.5	1.5
FTJ-CTL-565	150	565	635	600	640	1.5	1.5
FTJ-CTL-565H	200	565	635	900	940	1.5	1.5

DTSJ ジャケット型鏡板容器

●容量：20L～200L ●材質：SUS304 , SUS316L ●表面仕上げ：内外面バフ研磨

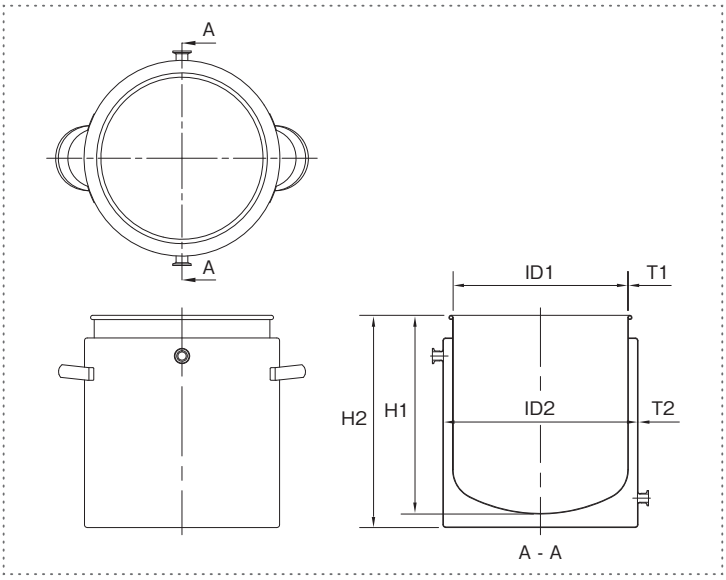

●蓋タイプ　用途に合わせて3タイプから選択できます。

DTSJ-ST スタンダードタイプ

DTSJ-CTH クリップ密閉タイプ

DTSJ-CTL レバーバンド密閉タイプ

DTS鏡板容器をベースに保温・冷却用のジャケットがついたモデルです。
ジャケットに温水や冷却水を入れて内容物の保温や冷却用として使用します。

※ジャケット内に圧力はかけられません。
　圧力がかかると変形の原因になります。

カスタム容器・コンビネーション容器

標準仕様をベースに高さの変更、ノズルの取付など
ご使用条件に応じたカスタマイズが可能です。
撹拌機やポンプ、ヒーター、温度計等の機器と組み
合わせる事により様々な工程でご使用いただけます。

■ジャケットノズル：15Aヘルール（IN/OUT）
■密閉タイプガスケット：シリコンゴム
■オプションガスケット：
　NBR（ニトリルゴム）
　EPDM（エチレンプロピレンゴム）
　CR（クロロプレンゴム）
　FKM（バイトン）

型式	容量 (L)	ID1 (mm)	ID2 (mm)	H1 (mm)	H2 (mm)	T1 (mm)	T2 (mm)
DTSJ-ST-30	20	300	360	330	360	1.2	1.2
DTSJ-ST-33	25	330	387	350	380	1.2	1.2
DTSJ-ST-36	35	360	430	400	430	1.2	1.2
DTSJ-ST-39	45	387	430	440	470	1.2	1.2
DTSJ-ST-43	60	430	470	480	510	1.2	1.5
DTSJ-ST-47	80	470	565	530	570	1.5	1.5
DTSJ-ST-47H	100	470	565	650	690	1.5	1.5
DTSJ-ST-565	150	565	635	680	720	1.5	1.5
DTSJ-ST-565H	200	565	635	880	920	1.5	1.5
DTSJ-CTH-30	20	300	360	330	360	1.2	1.2
DTSJ-CTH-33	25	330	387	350	380	1.2	1.2
DTSJ-CTH-36	35	360	430	400	430	1.2	1.2
DTSJ-CTH-39	45	387	430	440	470	1.2	1.2
DTSJ-CTH-43	60	430	470	480	510	1.2	1.5
DTSJ-CTH-47	80	470	565	530	570	1.5	1.5
DTSJ-CTH-47H	100	470	565	650	690	1.5	1.5
DTSJ-CTH-565	150	565	635	680	720	1.5	1.5
DTSJ-CTH-565H	200	565	635	880	920	1.5	1.5
DTSJ-CTL-30	20	300	360	330	360	1.2	1.2
DTSJ-CTL-33	25	330	387	350	380	1.2	1.2
DTSJ-CTL-36	35	360	430	400	430	1.2	1.2
DTSJ-CTL-39	45	387	430	440	470	1.2	1.2
DTSJ-CTL-43	60	430	470	480	510	1.2	1.5
DTSJ-CTL-47	80	470	565	530	570	1.5	1.5
DTSJ-CTL-47H	100	470	565	650	690	1.5	1.5
DTSJ-CTL-565	150	565	635	680	720	1.5	1.5
DTSJ-CTL-565H	200	565	635	880	920	1.5	1.5

KTJ ジャケット型スロープ容器

●容量：20L～200L ●材質：SUS304 , SUS316L ●表面仕上げ：内外面バフ研磨

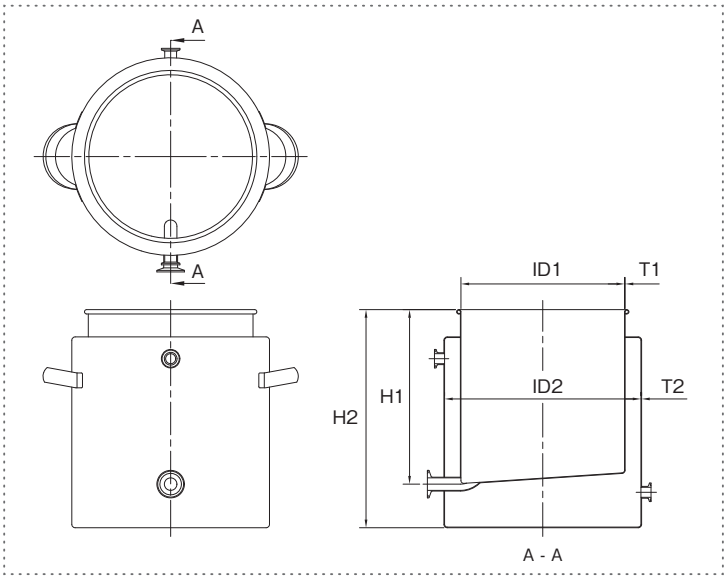

●蓋タイプ　用途に合わせて3タイプから選択できます。

KTJ-ST スタンダードタイプ

KTJ-CTH クリップ密閉タイプ

KTJ-CTL レバーバンド密閉タイプ

KTスロープ容器をベースに保温・冷却用のジャケットがついたモデルです。
ジャケットに温水や冷却水を入れて内容物の保温や冷却用として使用します。

※ジャケット内に圧力はかけられません。
　圧力がかかると変形の原因になります。

カスタム容器・コンビネーション容器

標準仕様をベースに高さの変更、ノズルの取付などご使用条件に応じたカスタマイズが可能です。
撹拌機やポンプ、ヒーター、温度計等の機器と組み合わせる事により様々な工程でご使用いただけます。

■ジャケットノズル：15Aヘルール（IN/OUT）
■密閉タイプガスケット：シリコンゴム
■オプションガスケット：
　NBR（ニトリルゴム）
　EPDM（エチレンプロピレンゴム）
　CR（クロロプレンゴム）
　FKM（バイトン）

型式	容量 (L)	ID1 (mm)	ID2 (mm)	H1 (mm)	H2 (mm)	T1 (mm)	T2 (mm)	本体ヘルール
KTJ-ST-30	20	300	360	320	400	1.2	1.2	1S
KTJ-ST-33	25	330	387	350	430	1.2	1.2	1S
KTJ-ST-36	35	360	430	380	460	1.2	1.2	1S
KTJ-ST-39	45	387	430	410	490	1.2	1.2	1S
KTJ-ST-43	60	430	470	470	550	1.2	1.5	1S
KTJ-ST-47	80	470	565	490	570	1.5	1.5	1S
KTJ-ST-47H	100	470	565	620	700	1.5	1.5	1S
KTJ-ST-565	150	565	635	630	710	1.5	1.5	2S
KTJ-ST-565H	200	565	635	930	1010	1.5	1.5	2S
KTJ-CTH-30	20	300	360	320	400	1.2	1.2	1S
KTJ-CTH-33	25	330	387	350	430	1.2	1.2	1S
KTJ-CTH-36	35	360	430	380	460	1.2	1.2	1S
KTJ-CTH-39	45	387	430	410	490	1.2	1.2	1S
KTJ-CTH-43	60	430	470	470	550	1.2	1.5	1S
KTJ-CTH-47	80	470	565	490	570	1.5	1.5	1S
KTJ-CTH-47H	100	470	565	620	700	1.5	1.5	1S
KTJ-CTH-565	150	565	635	630	710	1.5	1.5	2S
KTJ-CTH-565H	200	565	635	930	1010	1.5	1.5	2S
KTJ-CTL-30	20	300	360	320	400	1.2	1.2	1S
KTJ-CTL-33	25	330	387	350	430	1.2	1.2	1S
KTJ-CTL-36	35	360	430	380	460	1.2	1.2	1S
KTJ-CTL-39	45	387	430	410	490	1.2	1.2	1S
KTJ-CTL-43	60	430	470	470	550	1.2	1.5	1S
KTJ-CTL-47	80	470	565	490	570	1.5	1.5	1S
KTJ-CTL-47H	100	470	565	620	700	1.5	1.5	1S
KTJ-CTL-565	150	565	635	630	710	1.5	1.5	2S
KTJ-CTL-565H	200	565	635	930	1010	1.5	1.5	2S

KTLJ ジャケット型脚付スロープ容器

●容量：20L～200L ●材質：SUS304 , SUS316L ●表面仕上げ：内外面バフ研磨

■型式：30 ～ 39

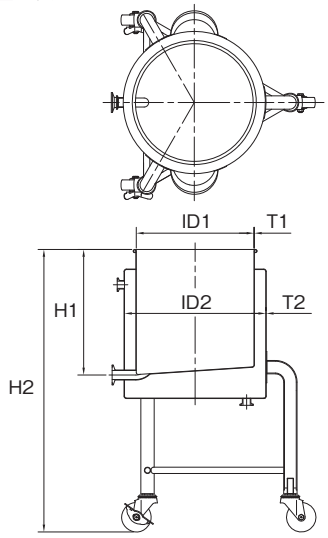

■型式：43 ～ 565H

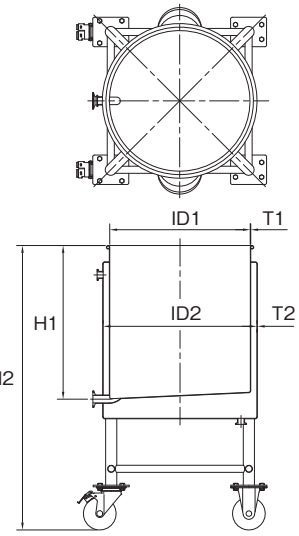

●蓋タイプ　用途に合わせて3タイプから選択できます。

KTLJ-ST スタンダードタイプ

KTLJ-CTH クリップ密閉タイプ

KTLJ-CTL レバーバンド密閉タイプ

KTL脚付スロープ容器をベースに保温・冷却用のジャケットがついたモデルです。
ジャケットに温水や冷却水を入れて内容物の保温や冷却用として使用します。

※ジャケット内に圧力はかけられません。
　圧力がかかると変形の原因になります。

カスタム容器・コンビネーション容器

標準仕様をベースに高さの変更、ノズルの取付などご使用条件に応じたカスタマイズが可能です。
撹拌機やポンプ、ヒーター、温度計等の機器と組み合わせる事により様々な工程でご使用いただけます。

■ジャケットノズル：15Aヘルール（IN/OUT）
■密閉タイプガスケット：シリコンゴム
■オプションガスケット：
　NBR（ニトリルゴム）
　EPDM（エチレンプロピレンゴム）
　CR（クロロプレンゴム）
　FKM（バイトン）

型式	容量 (L)	ID1 (mm)	ID2 (mm)	H1 (mm)	H2 (mm)	T1 (mm)	T2 (mm)	本体ヘルール
KTLJ-ST-30	20	300	360	320	720	1.2	1.2	1S
KTLJ-ST-33	25	330	387	350	750	1.2	1.2	1S
KTLJ-ST-36	35	360	430	380	780	1.2	1.2	1S
KTLJ-ST-39	45	387	430	410	810	1.2	1.2	1S
KTLJ-ST-43	60	430	470	470	870	1.2	1.5	1S
KTLJ-ST-47	80	470	565	490	890	1.5	1.5	1S
KTLJ-ST-47H	100	470	565	620	1020	1.5	1.5	1S
KTLJ-ST-565	150	565	635	630	1030	1.5	1.5	2S
KTLJ-ST-565H	200	565	635	930	1330	1.5	1.5	2S
KTLJ-CTH-30	20	300	360	320	720	1.2	1.2	1S
KTLJ-CTH-33	25	330	387	350	750	1.2	1.2	1S
KTLJ-CTH-36	35	360	430	380	780	1.2	1.2	1S
KTLJ-CTH-39	45	387	430	410	810	1.2	1.2	1S
KTLJ-CTH-43	60	430	470	470	870	1.2	1.5	1S
KTLJ-CTH-47	80	470	565	490	890	1.5	1.5	1S
KTLJ-CTH-47H	100	470	565	620	1020	1.5	1.5	1S
KTLJ-CTH-565	150	565	635	630	1030	1.5	1.5	2S
KTLJ-CTH-565H	200	565	635	930	1330	1.5	1.5	2S
KTLJ-CTL-30	20	300	360	320	720	1.2	1.2	1S
KTLJ-CTL-33	25	330	387	350	750	1.2	1.2	1S
KTLJ-CTL-36	35	360	430	380	780	1.2	1.2	1S
KTLJ-CTL-39	45	387	430	410	810	1.2	1.2	1S
KTLJ-CTL-43	60	430	470	470	870	1.2	1.5	1S
KTLJ-CTL-47	80	470	565	490	890	1.5	1.5	1S
KTLJ-CTL-47H	100	470	565	620	1020	1.5	1.5	1S
KTLJ-CTL-565	150	565	635	630	1030	1.5	1.5	2S
KTLJ-CTL-565H	200	565	635	930	1330	1.5	1.5	2S

HTJ ジャケット型脚付ホッパー容器

●容量：20L～300L ●材質：SUS304 , SUS316L ●表面仕上げ：内外面バフ研磨

■型式：30 ～ 39

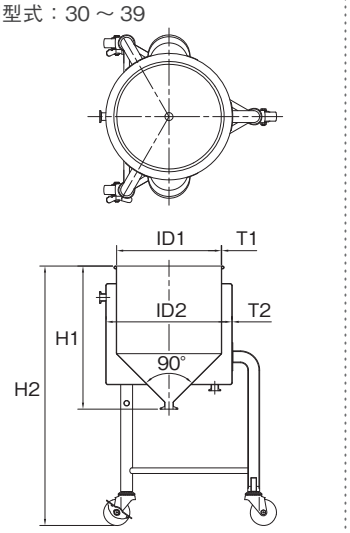

■型式：43 ～ 77

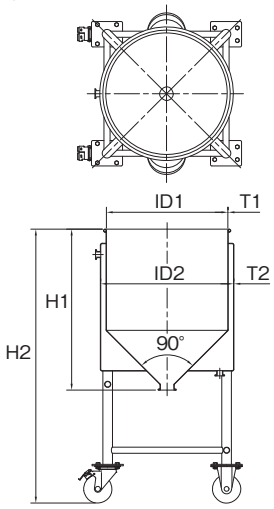

●蓋タイプ　用途に合わせて3タイプから選択できます。

HTJ-ST スタンダードタイプ

HTJ-CTH クリップ密閉タイプ

HTJ-CTL レバーバンド密閉タイプ

HTL脚付ホッパー容器をベースに保温・冷却用のジャケットがついたモデルです。
ジャケットに温水や冷却水を入れて内容物の保温や冷却用として使用します。

※ジャケット内に圧力はかけられません。
　圧力がかかると変形の原因になります。

カスタム容器・コンビネーション容器

標準仕様をベースに高さの変更、ノズルの取付などご使用条件に応じたカスタマイズが可能です。
撹拌機やポンプ、ヒーター、温度計等の機器と組み合わせる事により様々な工程でご使用いただけます。

■ジャケットノズル：15Aヘルール（IN/OUT）
■密閉タイプガスケット：シリコンゴム
■オプションガスケット：
　NBR（ニトリルゴム）
　EPDM（エチレンプロピレンゴム）
　CR（クロロプレンゴム）
　FKM（バイトン）

型 式	容量 (L)	ID1 (mm)	ID2 (mm)	H1 (mm)	H2 (mm)	T1 (mm)	T2 (mm)	本体 ヘルール
HTJ-ST-30	20	300	360	410	810	1.2	1.2	1S
HTJ-ST-33	25	330	387	430	830	1.2	1.2	1S
HTJ-ST-36	35	360	430	490	890	1.2	1.2	1S
HTJ-ST-39	45	387	430	540	940	1.2	1.2	1S
HTJ-ST-43	60	430	470	570	970	1.2	1.5	2S
HTJ-ST-47	80	470	565	640	1040	1.5	1.5	2S
HTJ-ST-47H	100	470	565	750	1150	1.5	1.5	2S
HTJ-ST-565	150	565	635	820	1220	1.5	1.5	2S
HTJ-ST-635	200	635	700	870	1270	1.5	1.5	2S
HTJ-ST-77	300	770	1000	940	1340	2.0	2.0	2S
HTJ-CTH-30	20	300	360	410	810	1.2	1.2	1S
HTJ-CTH-33	25	330	387	430	830	1.2	1.2	1S
HTJ-CTH-36	35	360	430	490	890	1.2	1.2	1S
HTJ-CTH-39	45	387	430	540	940	1.2	1.2	1S
HTJ-CTH-43	60	430	470	570	970	1.2	1.5	2S
HTJ-CTH-47	80	470	565	640	1040	1.5	1.5	2S
HTJ-CTH-47H	100	470	565	750	1150	1.5	1.5	2S
HTJ-CTH-565	150	565	635	820	1220	1.5	1.5	2S
HTJ-CTH-635	200	635	700	870	1270	1.5	1.5	2S
HTJ-CTH-77	300	770	1000	940	1340	2.0	2.0	2S
HTJ-CTL-30	20	300	360	410	810	1.2	1.2	1S
HTJ-CTL-33	25	330	387	430	830	1.2	1.2	1S
HTJ-CTL-36	35	360	430	490	890	1.2	1.2	1S
HTJ-CTL-39	45	387	430	540	940	1.2	1.2	1S
HTJ-CTL-43	60	430	470	570	970	1.2	1.5	2S
HTJ-CTL-47	80	470	565	640	1040	1.5	1.5	2S
HTJ-CTL-47H	100	470	565	750	1150	1.5	1.5	2S
HTJ-CTL-565	150	565	635	820	1220	1.5	1.5	2S
HTJ-CTL-635	200	635	700	870	1270	1.5	1.5	2S
HTJ-CTL-77	300	770	1000	940	1340	2.0	2.0	2S

HTBJ ジャケット型脚付ホッパー容器・タンクボトムバルブ

●容量：20L～300L ●材質：SUS304 , SUS316L ●表面仕上げ：内外面バフ研磨

■型式：30 ～ 39

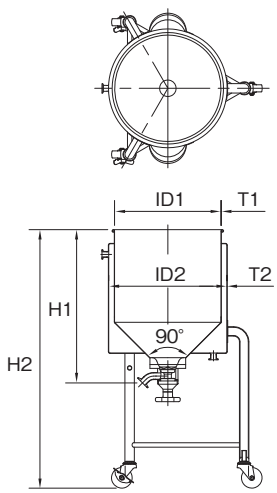

■型式：43 ～ 77

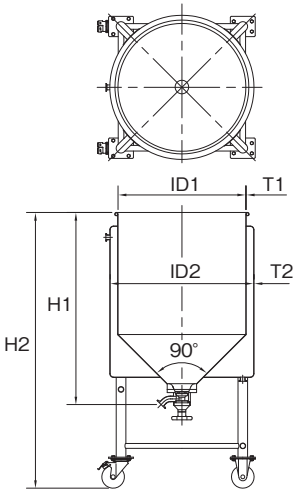

●蓋タイプ　用途に合わせて3タイプから選択できます。

HTBJ-ST スタンダードタイプ

HTBJ-CTH クリップ密閉タイプ

HTBJ-CTL レバーバンド密閉タイプ

HTB脚付ホッパー容器・タンクボトムバルブをベースに保温・冷却用のジャケットがついたモデルです。ジャケットに温水や冷却水を入れて内容物の保温や冷却用として使用します。

※ジャケット内に圧力はかけられません。
　圧力がかかると変形の原因になります。

カスタム容器・コンビネーション容器

標準仕様をベースに高さの変更、ノズルの取付などご使用条件に応じたカスタマイズが可能です。
撹拌機やポンプ、ヒーター、温度計等の機器と組み合わせる事により様々な工程でご使用いただけます。

■ジャケットノズル：15Aヘルール（IN/OUT）
■密閉タイプガスケット：シリコンゴム
■オプションガスケット：
　NBR（ニトリルゴム）
　EPDM（エチレンプロピレンゴム）
　CR（クロロプレンゴム）
　FKM（バイトン）

型式	容量 (L)	ID1 (mm)	ID2 (mm)	H1 (mm)	H2 (mm)	T1 (mm)	T2 (mm)	バルブサイズ
HTBJ-ST-30	20	300	360	427	810	1.2	1.2	1S
HTBJ-ST-33	25	330	387	447	830	1.2	1.2	1S
HTBJ-ST-36	35	360	430	507	890	1.2	1.2	1S
HTBJ-ST-39	45	387	430	558	940	1.2	1.2	1S
HTBJ-ST-43	60	430	470	600	970	1.2	1.5	1S
HTBJ-ST-47	80	470	565	670	1040	1.5	1.5	1S
HTBJ-ST-47H	100	470	565	780	1150	1.5	1.5	1S
HTBJ-ST-565	150	565	635	850	1220	1.5	1.5	1S
HTBJ-ST-635	200	635	700	900	1270	1.5	1.5	1S
HTBJ-ST-77	300	770	1000	970	1340	2.0	2.0	1S
HTBJ-CTH-30	20	300	360	427	810	1.2	1.2	1S
HTBJ-CTH-33	25	330	387	447	830	1.2	1.2	1S
HTBJ-CTH-36	35	360	430	507	890	1.2	1.2	1S
HTBJ-CTH-39	45	387	430	558	940	1.2	1.2	1S
HTBJ-CTH-43	60	430	470	600	970	1.2	1.5	1S
HTBJ-CTH-47	80	470	565	670	1040	1.5	1.5	1S
HTBJ-CTH-47H	100	470	565	780	1150	1.5	1.5	1S
HTBJ-CTH-565	150	565	635	850	1220	1.5	1.5	1S
HTBJ-CTH-635	200	635	700	900	1270	1.5	1.5	1S
HTBJ-CTH-77	300	770	1000	970	1340	2.0	2.0	1S
HTBJ-CTL-30	20	300	360	427	810	1.2	1.2	1S
HTBJ-CTL-33	25	330	387	447	830	1.2	1.2	1S
HTBJ-CTL-36	35	360	430	507	890	1.2	1.2	1S
HTBJ-CTL-39	45	387	430	558	940	1.2	1.2	1S
HTBJ-CTL-43	60	430	470	600	970	1.2	1.5	1S
HTBJ-CTL-47	80	470	565	670	1040	1.5	1.5	1S
HTBJ-CTL-47H	100	470	565	780	1150	1.5	1.5	1S
HTBJ-CTL-565	150	565	635	850	1220	1.5	1.5	1S
HTBJ-CTL-635	200	635	700	900	1270	1.5	1.5	1S
HTBJ-CTL-77	300	770	1000	970	1340	2.0	2.0	1S

※H1 寸法はフランジ型バルブ

DTJ ジャケット型脚付鏡板容器

●容量：20L～300L ●材質：SUS304 , SUS316L ●表面仕上げ：内外面バフ研磨

■型式：30 ～ 39

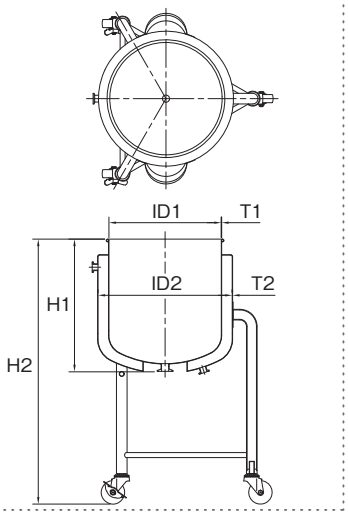

■型式：43 ～ 77

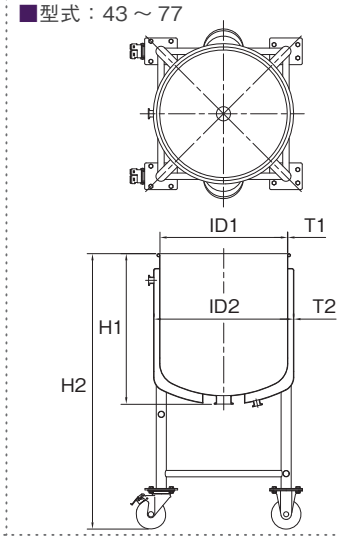

●蓋タイプ　用途に合わせて3タイプから選択できます。

DTJ-ST スタンダードタイプ

DTJ-CTH クリップ密閉タイプ

DTJ-CTL レバーバンド密閉タイプ

DT脚付鏡板容器をベースに保温・冷却用のジャケットがついたモデルです。
ジャケットに温水や冷却水を入れて内容物の保温や冷却用として使用します。

※ジャケット内に圧力はかけられません。
　圧力がかかると変形の原因になります。

カスタム容器・コンビネーション容器

標準仕様をベースに高さの変更、ノズルの取付などご使用条件に応じたカスタマイズが可能です。
撹拌機やポンプ、ヒーター、温度計等の機器と組み合わせる事により様々な工程でご使用いただけます。

■ジャケットノズル：15Aヘルール（IN/OUT）
■密閉タイプガスケット：シリコンゴム
■オプションガスケット：
　NBR（ニトリルゴム）
　EPDM（エチレンプロピレンゴム）
　CR（クロロプレンゴム）
　FKM（バイトン）

型式	容量 (L)	ID1 (mm)	ID2 (mm)	H1 (mm)	H2 (mm)	T1 (mm)	T2 (mm)	本体ヘルール
DTJ-ST-30	20	300	360	350	750	1.2	1.2	1S
DTJ-ST-33	25	330	387	370	770	1.2	1.2	1S
DTJ-ST-36	35	360	430	420	820	1.2	1.2	1S
DTJ-ST-39	45	387	430	460	860	1.2	1.2	1S
DTJ-ST-43	60	430	470	500	900	1.2	1.5	2S
DTJ-ST-47	80	470	565	550	950	1.5	1.5	2S
DTJ-ST-47H	100	470	565	670	1070	1.5	1.5	2S
DTJ-ST-565	150	565	635	700	1100	1.5	1.5	2S
DTJ-ST-565H	200	565	635	900	1300	1.5	1.5	2S
DTJ-ST-635	300	635	700	1070	1470	1.5	2.0	2S
DTJ-CTH-30	20	300	360	350	750	1.2	1.2	1S
DTJ-CTH-33	25	330	387	370	770	1.2	1.2	1S
DTJ-CTH-36	35	360	430	420	820	1.2	1.2	1S
DTJ-CTH-39	45	387	430	460	860	1.2	1.2	1S
DTJ-CTH-43	60	430	470	500	900	1.2	1.5	2S
DTJ-CTH-47	80	470	565	550	950	1.5	1.5	2S
DTJ-CTH-47H	100	470	565	670	1070	1.5	1.5	2S
DTJ-CTH-565	150	565	635	700	1100	1.5	1.5	2S
DTJ-CTH-565H	200	565	635	900	1300	1.5	1.5	2S
DTJ-CTH-635	300	635	700	1070	1470	1.5	2.0	2S
DTJ-CTL-30	20	300	360	350	750	1.2	1.2	1S
DTJ-CTL-33	25	330	387	370	770	1.2	1.2	1S
DTJ-CTL-36	35	360	430	420	820	1.2	1.2	1S
DTJ-CTL-39	45	387	430	460	860	1.2	1.2	1S
DTJ-CTL-43	60	430	470	500	900	1.2	1.5	2S
DTJ-CTL-47	80	470	565	550	950	1.5	1.5	2S
DTJ-CTL-47H	100	470	565	670	1070	1.5	1.5	2S
DTJ-CTL-565	150	565	635	700	1100	1.5	1.5	2S
DTJ-CTL-565H	200	565	635	900	1300	1.5	1.5	2S
DTJ-CTL-635	300	635	700	1070	1470	1.5	2.0	2S

DTBJ ジャケット型脚付鏡板容器・タンクボトムバルブ

●容量：20L～300L ●材質：SUS304 , SUS316L ●表面仕上げ：内外面バフ研磨

■型式：30 ～ 39

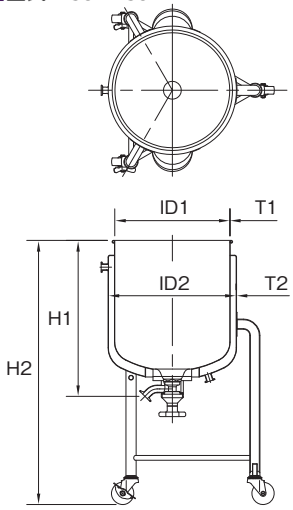

■型式：43 ～ 635

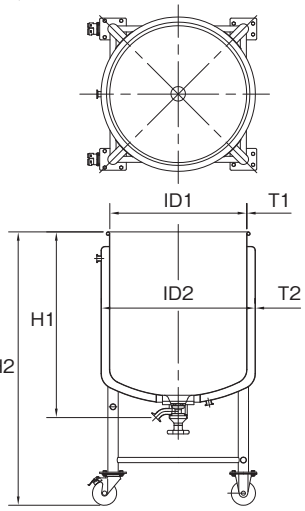

●蓋タイプ　用途に合わせて3タイプから選択できます。

DTBJ-ST スタンダードタイプ

DTBJ-CTH クリップ密閉タイプ

DTBJ-CTL レバーバンド密閉タイプ

DTB脚付鏡板容器・タンクボトムバルブをベースに保温・冷却用のジャケットがついたモデルです。ジャケットに温水や冷却水を入れて内容物の保温や冷却用として使用します。

※ジャケット内に圧力はかけられません。
　圧力がかかると変形の原因になります。

カスタム容器・コンビネーション容器

標準仕様をベースに高さの変更、ノズルの取付などご使用条件に応じたカスタマイズが可能です。
撹拌機やポンプ、ヒーター、温度計等の機器と組み合わせる事により様々な工程でご使用いただけます。

■ジャケットノズル：15Aヘルール（IN/OUT）
■密閉タイプガスケット：シリコンゴム
■オプションガスケット：
　NBR（ニトリルゴム）
　EPDM（エチレンプロピレンゴム）
　CR（クロロプレンゴム）
　FKM（バイトン）

型式	容量 (L)	ID1 (mm)	ID2 (mm)	H1 (mm)	H2 (mm)	T1 (mm)	T2 (mm)	バルブサイズ
DTBJ-ST-30	20	300	360	414	750	1.2	1.2	1S
DTBJ-ST-33	25	330	387	434	770	1.2	1.2	1S
DTBJ-ST-36	35	360	430	485	820	1.2	1.2	1S
DTBJ-ST-39	45	387	430	525	860	1.2	1.2	1S
DTBJ-ST-43	60	430	470	565	900	1.2	1.5	1S
DTBJ-ST-47	80	470	565	616	950	1.5	1.5	1S
DTBJ-ST-47H	100	470	565	736	1070	1.5	1.5	1S
DTBJ-ST-565	150	565	635	766	1100	1.5	1.5	1S
DTBJ-ST-565H	200	565	635	966	1300	1.5	1.5	1S
DTBJ-ST-635	300	635	700	1137	1470	1.5	2.0	1S
DTBJ-CTH-30	20	300	360	414	750	1.2	1.2	1S
DTBJ-CTH-33	25	330	387	434	770	1.2	1.2	1S
DTBJ-CTH-36	35	360	430	485	820	1.2	1.2	1S
DTBJ-CTH-39	45	387	430	525	860	1.2	1.2	1S
DTBJ-CTH-43	60	430	470	565	900	1.2	1.5	1S
DTBJ-CTH-47	80	470	565	616	950	1.5	1.5	1S
DTBJ-CTH-47H	100	470	565	736	1070	1.5	1.5	1S
DTBJ-CTH-565	150	565	635	766	1100	1.5	1.5	1S
DTBJ-CTH-565H	200	565	635	966	1300	1.5	1.5	1S
DTBJ-CTH-635	300	635	700	1137	1470	1.5	2.0	1S
DTBJ-CTL-30	20	300	360	414	750	1.2	1.2	1S
DTBJ-CTL-33	25	330	387	434	770	1.2	1.2	1S
DTBJ-CTL-36	35	360	430	485	820	1.2	1.2	1S
DTBJ-CTL-39	45	387	430	525	860	1.2	1.2	1S
DTBJ-CTL-43	60	430	470	565	900	1.2	1.5	1S
DTBJ-CTL-47	80	470	565	616	950	1.5	1.5	1S
DTBJ-CTL-47H	100	470	565	736	1070	1.5	1.5	1S
DTBJ-CTL-565	150	565	635	766	1100	1.5	1.5	1S
DTBJ-CTL-565H	200	565	635	966	1300	1.5	1.5	1S
DTBJ-CTL-635	300	635	700	1137	1470	1.5	2.0	1S

※H1 寸法はフランジ型バルブ

HTFPJ 耐圧ジャケット型ホッパー容器（ヘルール接続型）

●容量：4L～20L ●材質：SUS304 , SUS316L ●表面仕上げ：内外面バフ研磨

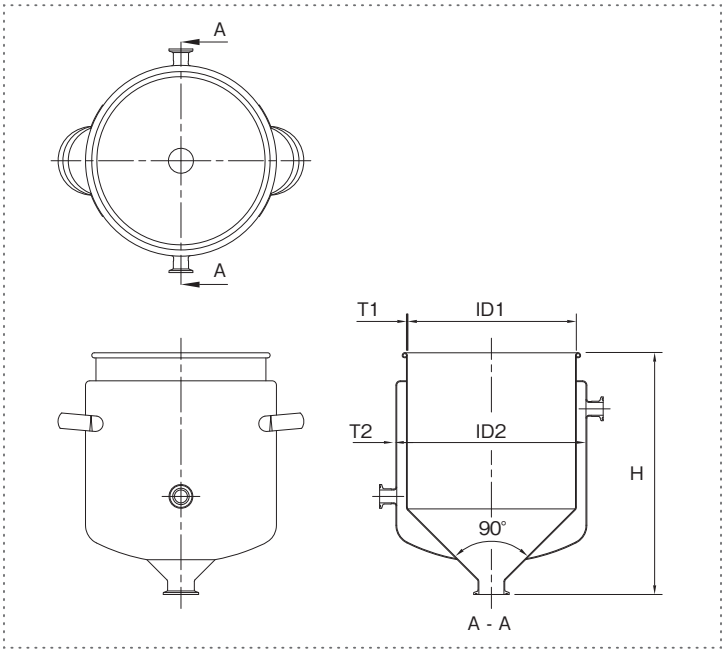

●蓋タイプ　用途に合わせて3タイプから選択できます。

HTFPJ-ST スタンダードタイプ

HTFPJ-CTH クリップ密閉タイプ

HTFPJ-CTL レバーバンド密閉タイプ

HTFホッパー容器（ヘルール接続型）をベースに耐圧仕様の保温・冷却用のジャケットがついたモデルです。
ジャケットに温水や冷却水を入れて内容物の保温や冷却用として使用します。

●使用条件：ジャケット内 最高使用圧力 0.18MPa
容器内槽は大気圧

■必ず使用圧力以内でご使用下さい。
■内圧がある時は、クランプ等を絶対にゆるめないで下さい。
■ご使用にあたっては、122頁をご参照ください。

カスタム容器・コンビネーション容器

標準仕様をベースに高さの変更、ノズルの取付などご使用条件に応じたカスタマイズが可能です。
撹拌機やポンプ、ヒーター、温度計等の機器と組み合わせる事により様々な工程でご使用いただけます。

■ジャケットノズル：15Aヘルール（IN/OUT）
■密閉タイプガスケット：シリコンゴム
■オプションガスケット：
NBR（ニトリルゴム）
EPDM（エチレンプロピレンゴム）
CR（クロロプレンゴム）
FKM（バイトン）

型式	容量 (L)	ID1 (mm)	ID2 (mm)	H (mm)	T1 (mm)	T2 (mm)	本体ヘルール
HTFPJ-ST-18	4	180	210	265	1.2	1.2	1S
HTFPJ-ST-21	7	210	240	325	1.2	1.2	1S
HTFPJ-ST-24	10	240	270	345	1.2	1.2	1.5S
HTFPJ-ST-27	15	270	300	395	1.2	1.2	1.5S
HTFPJ-ST-30	20	300	330	430	1.5	1.2	2S
HTFPJ-CTH-18	4	180	210	265	1.2	1.2	1S
HTFPJ-CTH-21	7	210	240	325	1.2	1.2	1S
HTFPJ-CTH-24	10	240	270	345	1.2	1.2	1.5S
HTFPJ-CTH-27	15	270	300	395	1.2	1.2	1.5S
HTFPJ-CTH-30	20	300	330	430	1.5	1.2	2S
HTFPJ-CTL-24	10	240	270	345	1.2	1.2	1.5S
HTFPJ-CTL-27	15	270	300	395	1.2	1.2	1.5S
HTFPJ-CTL-30	20	300	330	430	1.5	1.2	2S

DTFPJ 耐圧ジャケット型鏡板容器（ヘルール接続型）

●容量：4L～20L ●材質：SUS304 , SUS316L ●表面仕上げ：内外面バフ研磨

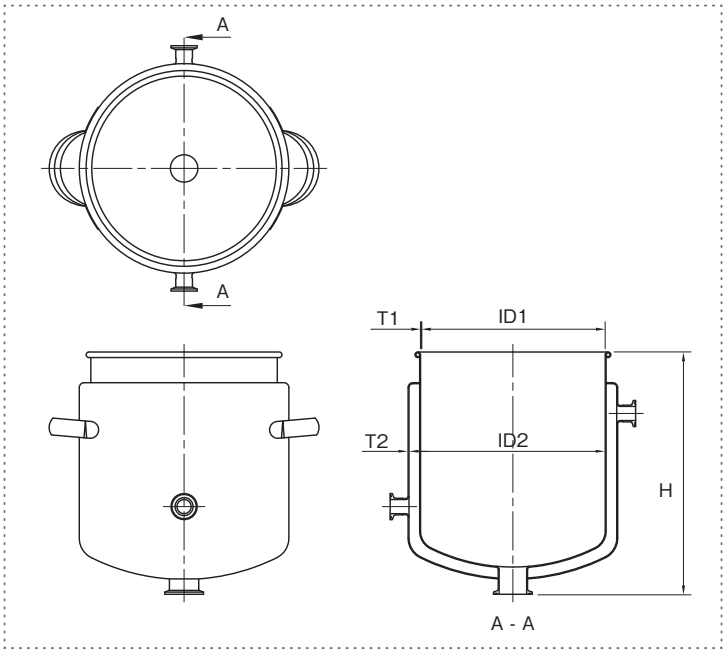

●蓋タイプ　用途に合わせて3タイプから選択できます。

DTFPJ-ST スタンダードタイプ

DTFPJ-CTH クリップ密閉タイプ

DTFPJ-CTL レバーバンド密閉タイプ

DTF鏡板容器（ヘルール接続型）をベースに耐圧仕様の保温・冷却用のジャケットがついたモデルです。ジャケットに温水や冷却水を入れて内容物の保温や冷却用として使用します。

●使用条件：ジャケット内 最高使用圧力 0.18MPa
容器内槽は大気圧

■必ず使用圧力以内でご使用下さい。
■内圧がある時は、クランプ等を絶対にゆるめないで下さい。
■ご使用にあたっては、122頁をご参照ください。

カスタム容器・コンビネーション容器

標準仕様をベースに高さの変更、ノズルの取付などご使用条件に応じたカスタマイズが可能です。
撹拌機やポンプ、ヒーター、温度計等の機器と組み合わせる事により様々な工程でご使用いただけます。

■ジャケットノズル：15Aヘルール（IN/OUT）
■密閉タイプガスケット：シリコンゴム
■オプションガスケット：
NBR（ニトリルゴム）
EPDM（エチレンプロピレンゴム）
CR（クロロプレンゴム）
FKM（バイトン）

型式	容量 (L)	ID1 (mm)	ID2 (mm)	H (mm)	T1 (mm)	T2 (mm)	本体ヘルール
DTFPJ-ST-18	4	180	210	250	1.2	1.2	1S
DTFPJ-ST-21	7	210	240	295	1.2	1.2	1S
DTFPJ-ST-24	10	240	270	315	1.2	1.2	1.5S
DTFPJ-ST-27	15	270	300	360	1.2	1.2	1.5S
DTFPJ-ST-30	20	300	330	395	1.5	1.2	2S
DTFPJ-CTH-18	4	180	210	250	1.2	1.2	1S
DTFPJ-CTH-21	7	210	240	295	1.2	1.2	1S
DTFPJ-CTH-24	10	240	270	315	1.2	1.2	1.5S
DTFPJ-CTH-27	15	270	300	360	1.2	1.2	1.5S
DTFPJ-CTH-30	20	300	330	395	1.5	1.2	2S
DTFPJ-CTL-24	10	240	270	315	1.2	1.2	1.5S
DTFPJ-CTL-27	15	270	300	360	1.2	1.2	1.5S
DTFPJ-CTL-30	20	300	330	395	1.5	1.2	2S

HTPJ 耐圧ジャケット型脚付ホッパー容器

●容量：20L～100L ●材質：SUS304，SUS316L ●表面仕上げ：内外面バフ研磨

■型式：30 ～ 39

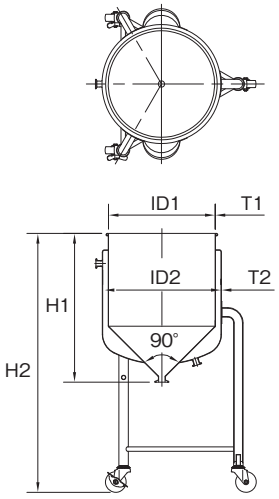

■型式：43 ～ 47H

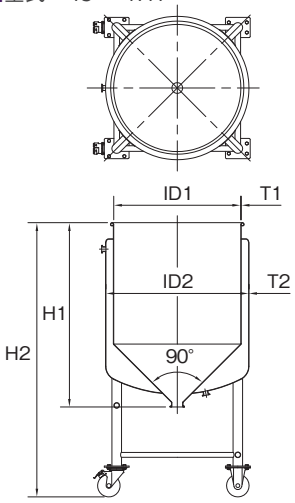

●蓋タイプ　用途に合わせて3タイプから選択できます。

HTPJ-ST スタンダードタイプ

HTPJ-CTH クリップ密閉タイプ

HTPJ-CTL レバーバンド密閉タイプ

HT脚付ホッパー容器をベースに耐圧仕様の保温・冷却用のジャケットがついたモデルです。
ジャケットに温水や冷却水を入れて内容物の保温や冷却用として使用します。

●使用条件：ジャケット内 最高使用圧力 0.1MPa
容器内槽は大気圧
■必ず使用圧力以内でご使用下さい。
■内圧がある時は、クランプ等を絶対にゆるめないで下さい。
■ご使用にあたっては、122頁をご参照ください。

カスタム容器・コンビネーション容器

標準仕様をベースに高さの変更、ノズルの取付などご使用条件に応じたカスタマイズが可能です。
撹拌機やポンプ、ヒーター、温度計等の機器と組み合わせる事により様々な工程でご使用いただけます。

■ジャケットノズル：15Aヘルール（IN/OUT）
■密閉タイプガスケット：シリコンゴム
■オプションガスケット：
NBR（ニトリルゴム）
EPDM（エチレンプロピレンゴム）
CR（クロロプレンゴム）
FKM（バイトン）

型 式	容量 (L)	ID1 (mm)	ID2 (mm)	H1 (mm)	H2 (mm)	T1 (mm)	T2 (mm)	本体 ヘルール
HTPJ-ST-30	20	300	330	410	810	1.5	1.5	1S
HTPJ-ST-33	25	330	360	430	830	1.5	1.5	1S
HTPJ-ST-36	35	360	387	490	890	1.5	1.5	1S
HTPJ-ST-39	45	387	430	540	940	1.5	1.5	1S
HTPJ-ST-43	60	430	470	570	970	1.5	1.5	2S
HTPJ-ST-47	80	470	565	640	1040	2.0	2.0	2S
HTPJ-ST-47H	100	470	565	750	1150	2.0	2.0	2S
HTPJ-CTH-30	20	300	360	410	810	1.5	1.5	1S
HTPJ-CTH-33	25	330	387	430	830	1.5	1.5	1S
HTPJ-CTH-36	35	360	430	490	890	1.5	1.5	1S
HTPJ-CTH-39	45	387	430	540	940	1.5	1.5	1S
HTPJ-CTH-43	60	430	470	570	970	1.5	1.5	2S
HTPJ-CTH-47	80	470	565	640	1040	2.0	2.0	2S
HTPJ-CTH-47H	100	470	565	750	1150	2.0	2.0	2S
HTPJ-CTL-30	20	300	360	410	810	1.5	1.5	1S
HTPJ-CTL-33	25	330	387	430	830	1.5	1.5	1S
HTPJ-CTL-36	35	360	430	490	890	1.5	1.5	1S
HTPJ-CTL-39	45	387	430	540	940	1.5	1.5	1S
HTPJ-CTL-43	60	430	470	570	970	1.5	1.5	2S
HTPJ-CTL-47	80	470	565	640	1040	2.0	2.0	2S
HTPJ-CTL-47H	100	470	565	750	1150	2.0	2.0	2S

DTPJ 耐圧ジャケット型脚付鏡板容器

●容量：20L～100L ●材質：SUS304 , SUS316L ●表面仕上げ：内外面バフ研磨

■型式：30 ～ 39

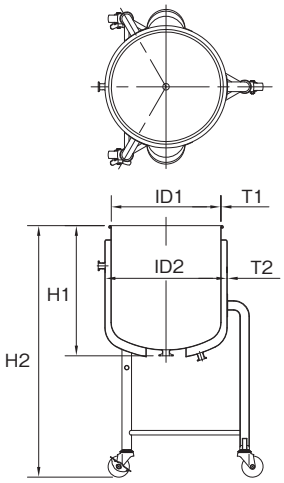

■型式：43 ～ 77

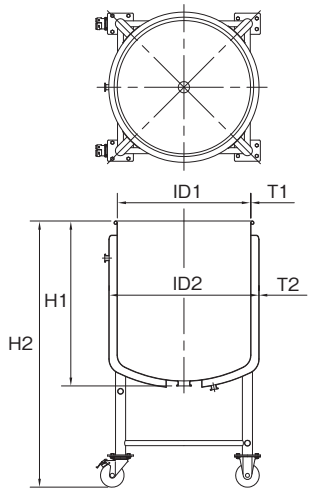

●蓋タイプ　用途に合わせて3タイプから選択できます。

DTPJ-ST スタンダードタイプ

DTPJ-CTH クリップ密閉タイプ

DTPJ-CTL レバーバンド密閉タイプ

DT脚付鏡板容器をベースに耐圧仕様の保温・冷却用のジャケットがついたモデルです。
ジャケットに温水や冷却水を入れて内容物の保温や冷却用として使用します。

●使用条件：ジャケット内 最高使用圧力 0.1MPa
容器内槽は大気圧
■必ず使用圧力以内でご使用下さい。
■内圧がある時は、クランプ等を絶対にゆるめないで下さい。
■ご使用にあたっては、122頁をご参照ください。

カスタム容器・コンビネーション容器

標準仕様をベースに高さの変更、ノズルの取付などご使用条件に応じたカスタマイズが可能です。
撹拌機やポンプ、ヒーター、温度計等の機器と組み合わせる事により様々な工程でご使用いただけます。

■ジャケットノズル：15Aヘルール（IN/OUT）
■密閉タイプガスケット：シリコンゴム
■オプションガスケット：
NBR（ニトリルゴム）
EPDM（エチレンプロピレンゴム）
CR（クロロプレンゴム）
FKM（バイトン）

型式	容量 (L)	ID1 (mm)	ID2 (mm)	H1 (mm)	H2 (mm)	T1 (mm)	T2 (mm)	本体ヘルール
DTPJ-ST-30	20	300	330	350	750	1.5	1.5	1S
DTPJ-ST-33	25	330	360	370	770	1.5	1.5	1S
DTPJ-ST-36	35	360	387	420	820	1.5	1.5	1S
DTPJ-ST-39	45	387	430	460	860	1.5	1.5	1S
DTPJ-ST-43	60	430	470	500	900	1.5	1.5	2S
DTPJ-ST-47	80	470	565	550	950	2.0	2.0	2S
DTPJ-ST-47H	100	470	565	670	1070	2.0	2.0	2S
DTPJ-CTH-30	20	300	360	350	750	1.5	1.5	1S
DTPJ-CTH-33	25	330	387	370	770	1.5	1.5	1S
DTPJ-CTH-36	35	360	430	420	820	1.5	1.5	1S
DTPJ-CTH-39	45	387	430	460	860	1.5	1.5	1S
DTPJ-CTH-43	60	430	470	500	900	1.5	1.5	2S
DTPJ-CTH-47	80	470	565	550	1050	2.0	2.0	2S
DTPJ-CTH-47H	100	470	565	670	1070	2.0	2.0	2S
DTPJ-CTL-30	20	300	360	350	750	1.5	1.5	1S
DTPJ-CTL-33	25	330	387	370	770	1.5	1.5	1S
DTPJ-CTL-36	35	360	430	420	820	1.5	1.5	1S
DTPJ-CTL-39	45	387	430	500	860	1.5	1.5	1S
DTPJ-CTL-43	60	430	470	550	900	1.5	1.5	2S
DTPJ-CTL-47	80	470	565	640	950	2.0	2.0	2S
DTPJ-CTL-47H	100	470	565	670	1070	2.0	2.0	2S

ジャケット容器 カスタム・コンビネーション例

■温調・撹拌ユニット（製薬メーカー様納入品）

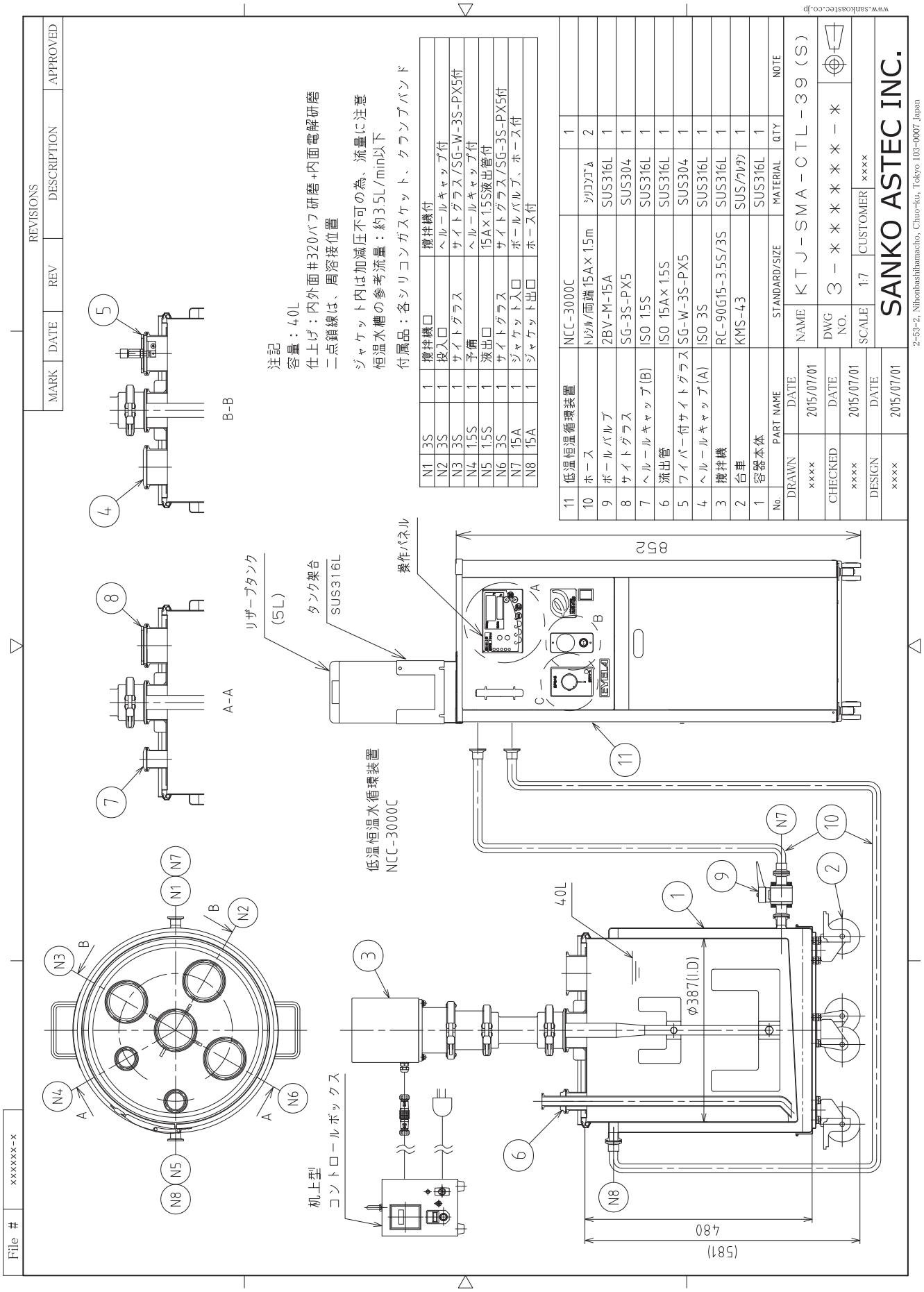

5 Bottles & beakers, others

ボトル・ビーカー・その他

BTB ヘルールトップボトル（広口）

●容量：0.5L～20L ●材質：SUS316L（ボトル本体・キャップ） ●表面仕上げ：内外面バフ研磨 ●ガスケット：シリコンゴム

耐食性・洗浄性の良い高品質ステンレスボトル

耐食性の優れたローカーボンステンレスSUS316Lを標準で使用し、開口部にサニタリークランプ継手を使用した、気密性が高く洗浄性の良いステンレスボトルです。
製薬・バイオなど液体・固体・粉体・中間体・完成品の保存など高品質を要求されるステージでのご使用に適しています。
キャップは、開閉がしやすいオリジナルのグリップキャップが標準で付属します。
ボトル内面に電解研磨を施すことにより、よりハイグレードな表面処理が可能です。

■オプションガスケット

硬質PTFE（テフロン）
軟質PTFE（ソフトテフロン）
FPM（バイトン）
NBR（ニトリルゴム）
EPDM（エチレンプロピレンゴム）

■開口部は洗浄性の良いサニタリークランプ継手

持ちやすく取り外しやすいグリップキャップが標準で付属します。

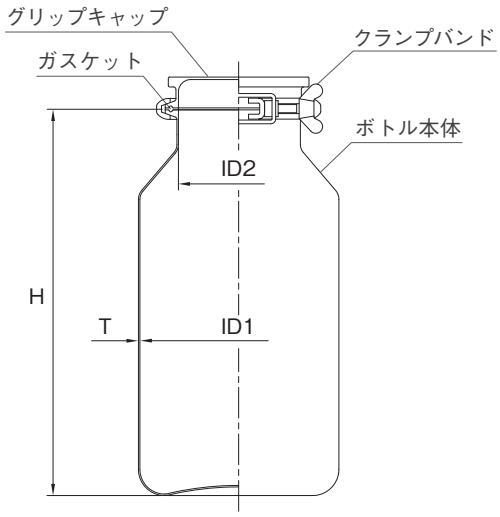

型 式	容量（L）	ID1（mm）	ID2（mm）	H（mm）	T（mm）	開口部	重量（kg）
BTB-8	0.5	80	47.8	150	1.2	2S	0.7
BTB-10	1	100	72.3	180	1.2	3S	1.2
BTB-12	2	120	97.6	228	1.2	4S	2.0
BTB-16	5	160	97.6	313	1.2	4S	2.7
BTB-21	10	210	97.6	363	1.2	4S	3.5
BTB-27	20	270	97.6	443	1.2	4S	4.9

PSF ヘルールトップボトル（細口）

●容量：0.2L～20L ●材質：SUS316L（ボトル本体・キャップ） ●表面仕上げ：内外面バフ研磨 ●ガスケット：シリコンゴム

内面もバフ研磨仕上げの細口高品質ボトル

耐食性の優れたローカーボンステンレスSUS316Lを標準で使用し、開口部にサニタリークランプ継手を使用したステンレスボトルです。開口部は細口ですが、独自の技術により内面の溶接ビードは仕上げられ、バフ研磨された高品質な仕上がりです。
キャップは、開閉がしやすいオリジナルのグリップキャップが標準で付属します。
オプションで内面電解研磨が可能です。

■オプションガスケット

硬質PTFE（テフロン）
軟質PTFE（ソフトテフロン）
FPM（バイトン）
NBR（ニトリルゴム）
EPDM（エチレンプロピレンゴム）

■開口部は洗浄性の良いサニタリークランプ継手

持ちやすく取り外しやすいグリップキャップが標準で付属します。

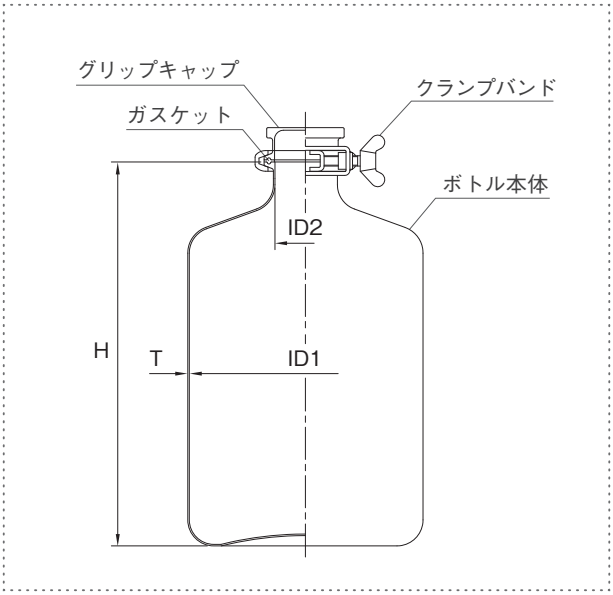

型 式	容量（L）	ID1（mm）	ID2（mm）	H（mm）	T（mm）	開口部	重量（kg）
PSF-6	0.2	60	34.5	105	1.2	1.5S	0.5
PSF-8	0.5	80	34.5	168	1.2	1.5S	0.7
PSF-10	1	100	47.2	208	1.2	2S	1.0
PSF-12	2	120	47.2	253	1.2	2S	1.3
PSF-18	5	180	47.2	298	1.2	2S	2.0
PSF-22	10	220	47.2	383	1.2	2S	3.0
PSF-27	20	270	47.2	468	1.2	2S	4.0

BTS ストレートヘルールトップボトル

●容量：0.15L～3L ●材質：SUS316L（ボトル本体・キャップ） ●表面仕上げ：内外面バフ研磨 ●ガスケット：シリコンゴム

耐食性・洗浄性の良いストレートボトル

耐食性の優れたローカーボンステンレスSUS316Lを標準で使用し、開口部にサニタリークランプ継手を使用した、耐食性・洗浄性の良いステンレスボトルです。
BTS-015～1はグリップキャップ、BTS-15～3は取っ手付キャップが標準で付属します。
オプションで内面電解研磨が可能です。
耐圧強度がありますので、加圧液送容器としてご使用いただけます。
●使用条件：0～ 0.091MPa・常温（硬質PTFEは適用外）

■オプションガスケット

硬質PTFE（テフロン）
軟質PTFE（ソフトテフロン）
FPM（バイトン）
NBR（ニトリルゴム）
EPDM（エチレンプロピレンゴム）

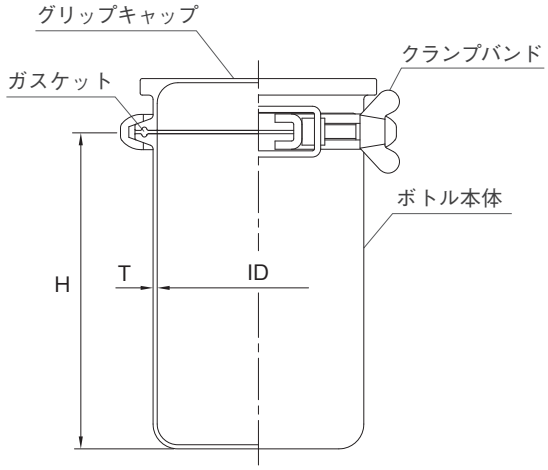

■BTS-015 ～ 1

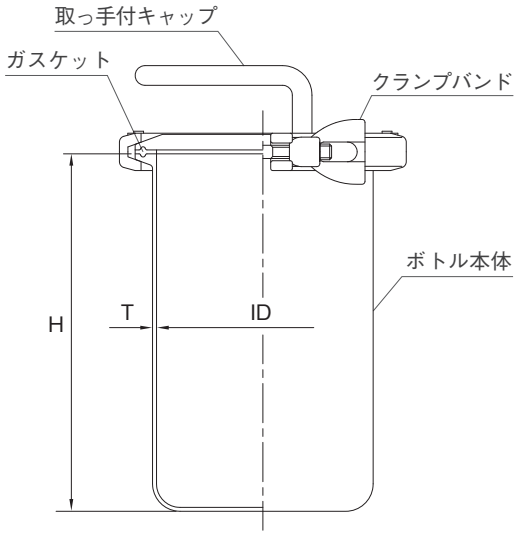

■BTS-15 ～ 3

型 式	容量（L）	ID（mm）	H（mm）	T（mm）	開口部	重量（kg）	使用条件
BTS-015	0.15	59.5	62	2.0	2.5S	0.8	0～0.098MPa 温度：常温
BTS-025	0.25	72.3	72	2.0	3S	1.0	
BTS-05	0.5	72.3	142	2.0	3S	1.3	
BTS-075	0.75	97.6	112	2.0	4S	1.7	
BTS-1	1	97.6	152	2.0	4S	1.9	
BTS-15	1.5	108.3	182	2.0	4.5S	2.6	
BTS-25	2.5	133.8	182	2.0	5S	4.1	
BTS-3	3	133.8	237	2.0	5S	4.5	

STB 小容量ヘルールトップボトル

●容量：5ml～110ml ●材質：SUS316L（ボトル本体・キャップ） ●表面仕上げ：内面電解研磨 ●ガスケット：シリコンゴム

低重心設計で薬品の少量保存に最適なミニボトル

薬品の少量保存やサンプリング、計量等に適したミニボトルです。
シンプルな低重心設計で耐食性の優れたローカーボンステンレス
SUS316Lを標準で使用しています。
ボトル本体とキャップは、標準で電解研磨仕上げです。
開閉がしやすいオリジナルのノブ付キャップ
が標準で付属します。

■オプションガスケット

硬質PTFE（テフロン）
軟質PTFE（ソフトテフロン）
FPM（バイトン）
NBR（ニトリルゴム）
EPDM（エチレンプロピレンゴム）

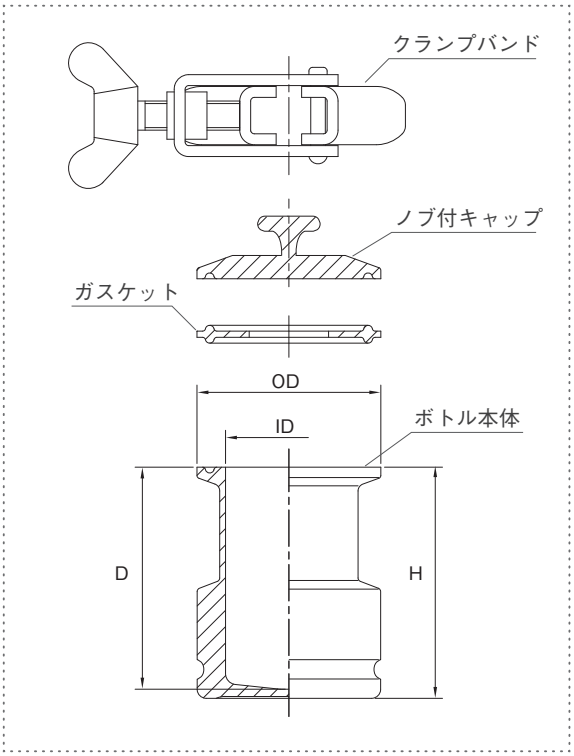

■開口部は洗浄性の良いサニタリークランプ継手

持ちやすく取り外しやすいノブ付キャップが標準で付属します。

型 式	容量（ml）	ID（mm）	OD（mm）	D（mm）	H（mm）	開口部	重量（kg）
STB-5	5	21.8	50.5	18.0	63.5	1S	1.0
STB-10	10	21.8	50.5	37.0	63.5	1S	1.0
STB-55	55	34.8	50.5	61.0	63.5	1.5S	0.6
STB-110	110	47.5	64.0	74.0	85.7	2S	1.1

PS スクリュートップボトル（細口）

●容量：0.2L～10L ●材質：SUS304 ●表面仕上げ：内面酸洗/外面バフ研磨 ●ガスケット：硬質PTFE

衝撃に強いステンレス製保存ボトル

衝撃に強く薬液の保存に適した細口タイプのステンレスボトルです。
キャップは、ローレット加工で握りやすく、台形ネジで簡単に締められます。
ガスケットは、耐薬品性の優れた硬質PTFEを使用しています。

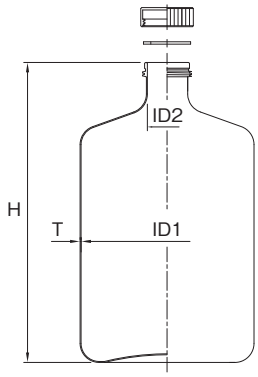

■キャップ・ガスケット

キャップは、ローレット加工により滑らずに開閉できます。
ガスケットは、キャップにはめ込んで使用します。

型 式	容量 (L)	ID1(mm)	ID2(mm)	H (mm)	T (mm)	重量(kg)
PS-6	0.2	60	28	119	1.0	0.2
PS-8	0.5	80	28	160	1.0	0.4
PS-10	1	100	41	201	1.0	0.6
PS-12	2	120	41	253	1.0	0.8
PS-18	5	180	41	314	1.0	1.6
PS-22	10	220	41	381	1.0	2.1

PSW スクリュートップボトル（広口）

●容量：2L～10L ●材質：SUS304 ●表面仕上げ：内外面バフ研磨 ●ガスケット：軟質PTFE

広口タイプのステンレス製保存ボトル

薬品の投入・排出のしやすい広口タイプのステンレスボトルです。
キャップは、ローレット加工で握りやすく、台形ネジで簡単に締められます。
ガスケットは、耐薬品性の優れた軟質PTFEを使用しています。

※ガスケットは軟質PTFEのため復元性がありません。薬液によっては、縮むことがあります。

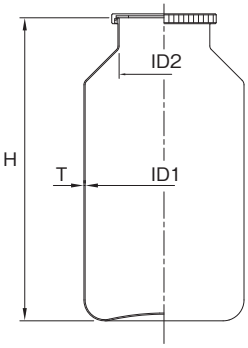

■キャップ・ガスケット

キャップは、ローレット加工により滑らずに開閉できます。
ガスケットは軟質PTFE製で、キャップとボトル開口部に挟んで使用します。

型 式	容量 (L)	ID1(mm)	ID2(mm)	H (mm)	T (mm)	重量(kg)
PSW-12	2	120	91	215	1.2	1.0
PSW-16	5	160	91	308	1.2	1.7
PSW-21	10	210	91	373	1.2	2.6

UNB UN規格小型ボトル

UN 規格認定品で試薬の輸送等にご使用いただけます

UN規格認定の小型ステンレスボトルです。
キャップはネジ式でガスケットは、内容物によって選択いただけます。

▲UNB-05L-18　▲UNB-1L-15　▲UNB-05L-25　▲UNB-1L-25　▲UNB-1L-50

UNB-05L-18
UNB-1L-15

●容量：0.5L・1L
●材質：SUS304
●表面仕上げ：内面酸洗
　　外面ＨＬ研磨
●ガスケット：発砲ポリエチレン

UNB-05L-25
UNB-1L-25

●容量：0.5L・1L
●材質：SUS316
●表面仕上げ：内面酸洗
　　外面ＨＬ研磨
●ガスケット：発砲ポリエチレン

UNB-1L-50

●容量：1L
●材質：SUS304
●表面仕上げ：内面電解研磨
　　外面ＨＬ研磨
●ガスケット：発砲ポリエチレン

■オプションガスケット（共通）
硬質PTFE（テフロン）
FPM（バイトン）
EPDM（エチレンプロピレンゴム）
パーフロ

■内容物、輸送方法（陸上・船舶・航空）により法令が異なりますので、ご確認の上ご使用ください。
■現状の材質、構造で規格認定を受けています。
パッキン等の材質変更や容器の改造は行わないで下さい。

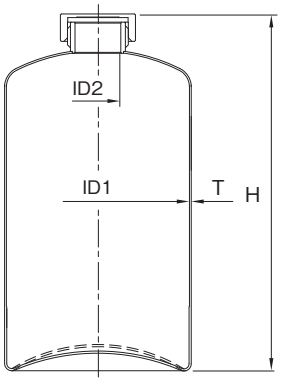

型 式	容量（L）	ID1（mm）	ID2（mm）	H（mm）	T（mm）	材質/表面仕上げ	重量（kg）
UNB-05L-18	0.5	68	18	175	1.0	SUS304 内面酸洗・外面HL研磨	0.3
UNB-05L-25	0.5	68	25	175	1.0	SUS316 内面酸洗・外面HL研磨	0.3
UNB-1L-15	1	100	15	195	1.0	SUS304 内面酸洗・外面HL研磨	0.6
UNB-1L-25	1	100	25	195	1.0	SUS316 内面酸洗・外面HL研磨	0.7
UNB-1L-50	1	100	50	193	1.0	SUS304 内面EP・外面HL研磨	0.8

PSF-UN / PSH-UN UN規格ヘルールトップボトル

●容量：1L～2L ●材質：SUS304 ●表面仕上げ：内外面バフ研磨 ●ガスケット：シリコンゴム

UN 規格認定品のヘルールトップボトル

UN規格認定のヘルールトップ型ステンレスボトルです。
開口部にサニタリークランプ継手を使用した、洗浄性の良いステンレスボトルです。
ガスケットは、内容物によって選択いただけます。

■オプションガスケット：硬質PTFE（テフロン）・FPM（バイトン）

■内容物、輸送方法（陸上・船舶・航空）により法令が異なりますので、ご確認の上ご使用ください。
■現状の材質、構造で規格認定を受けています。
パッキン等の材質変更や容器の改造は行わないで下さい。

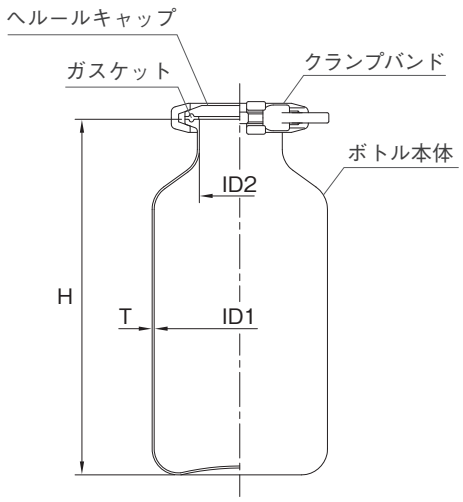

■PSF-10・12-UN/細口

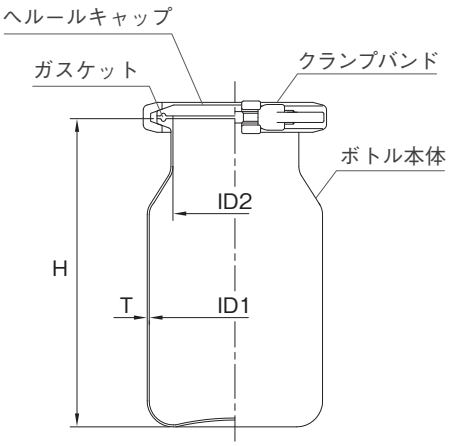

■PSH-10-UN/広口

型 式	容量（L）	ID1（mm）	ID2（mm）	H（mm）	T（mm）	開口部	重量（kg）
PSF-10-UN	1	100	47.8	208	1.2	2S	1.0
PSF-12-UN	2	120	47.8	253	1.2	2S	1.4
PSH-10-UN	1	100	72.3	180	1.2	3S	1.3

BK-SMA サニタリービーカー

●容量：1L～4L ●材質：SUS316L ●表面仕上げ：内外面バフ研磨

優れた洗浄性と耐食性・標準材質は SUS316L

エッジ部分や取っ手の取付部分の液だまりスペースをなくして、洗浄性を大幅に向上させたステンレスビーカーです。
製薬・バイオ・香料等高品質の要求される現場でのご使用に適しています。
本体の材質には、ローカーボンステンレスSUS316Lを使用しています。
取っ手は、手になじみ持ち易いステンレスパイプ成形品です。

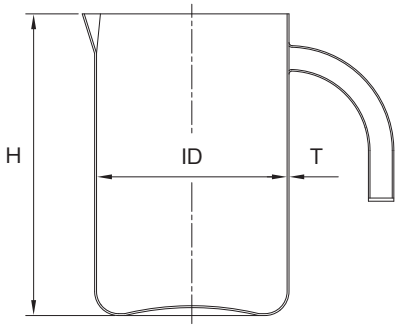

型 式	容量（L）	ID（mm）	H（mm）	T（mm）	重量（kg）
BK-SMA-10	1	100	145	1.2	0.5
BK-SMA-12	2	120	190	1.2	0.8
BK-SMA-16	4	160	220	1.2	1.2

BKL サニタリービーカー専用蓋（PTFE）

●材質：硬質PTFE

BK-SMAサニタリービーカーの専用蓋です。
耐薬品性の優れた硬質PTFE製かぶせ蓋です。

（密閉性はありません）

型 式	対応モデル
BKL-10-T	BK-SMA-10
BKL-12-T	BK-SMA-12
BKL-16-T	BK-SMA-16

BK-N-SMA サニタリービーカー（丸棒取っ手）

●容量：1L～3L ●材質：SUS316L ●表面仕上げ：内外面バフ研磨

丸棒取っ手のサニタリービーカー

取っ手がステンレス丸棒タイプのステンレスビーカーです。
エッジ部分や取っ手の取付部分の液だまりスペースをなくし、洗浄性を大幅に向上させています。
耐食性の優れたローカーボンステンレス SUS316L を標準で使用しています。

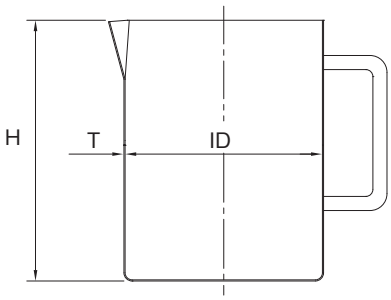

型 式	容量（L）	ID（mm）	H（mm）	T（mm）	重量（kg）
BK-N-SMA-1	1	110	135	1.2	0.6
BK-N-SMA-2	2	140	160	1.2	0.9
BK-N-SMA-3	3	150	200	1.2	1.1

BK ステンレスビーカー

●容量：1L～20L ●材質：SUS304 ●表面仕上げ：内外面バフ研磨

ロングセラーの標準型ステンレスビーカー

低価格・標準モデルのステンレスビーカーです。
大きめの注ぎ口で内容物が注ぎやすいデザインです。
10Lと20Lモデルは、両サイドに取っ手が付いています。
ロングセラーモデルで実験室や生産ラインで多く利用されています。

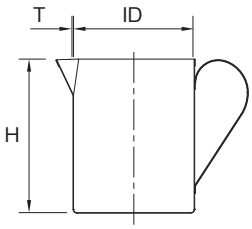

■BK-1 ～ 5

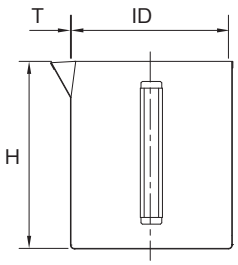

■BK-10 ～ 20

型 式	容量（L）	ID（mm）	H（mm）	T（mm）	重量（kg）
BK-1	1	110	133	0.8	0.4
BK-2	2	140	160	0.8	0.6
BK-3	3	150	190	0.8	0.7
BK-5	5	180	230	0.8	1.1
BK-10	10	240	280	0.8	1.8
BK-20	20	270	365	0.8	2.5

BA / BAF ステンレスバケツ / ステンレスバケツ用蓋

●容量：10L～20L ●材質：SUS304 ●表面仕上げ：内外面バフ研磨

大きな注ぎ口とツル付で使いやすいオールステンレス製バケツです。
別売りで専用のステンレス製のかぶせ蓋があります。
バケツの底内面のコーナーはR加工されています。

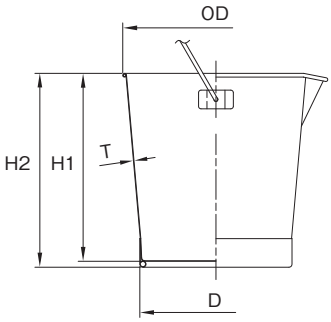

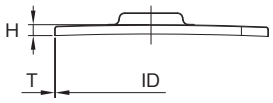

BA ステンレスバケツ

型 式	容量 (L)	OD×D (mm)	H1 (mm)	H2 (mm)	T (mm)	重量 (kg)
BA-10	10	275×245	263	273	0.7	2.1
BA-15	15	300×245	302	312	0.8	2.6
BA-20	20	320×291	350	360	0.8	3.4

BAF ステンレスバケツ用蓋

型 式	適用	ID (mm)	H (mm)	T (mm)	重量 (kg)
BAF-10	BA-10	282	18	1.0	0.6
BAF-15	BA-15	308	18	1.0	0.7
BAF-20	BA-20	328	18	1.0	0.8

VAP ステンレスバット

●材質：SUS304 ●表面仕上げ：内外面バフ研磨

底内部のコーナーに残留物がたまりにくく洗浄しやすいステンレスバット。
ご使用環境に応じて任意寸法にて特注製作ができます。

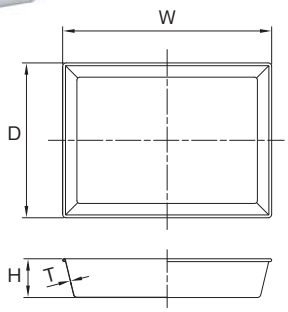

型 式	品名	W (mm)	D (mm)	H (mm)	T (mm)	重量 (kg)
VAP-6	大角	415	415	50	0.8	1.6
VAP-7	半切	525	415	60	0.9	2.2
VAP-8	全紙	660	515	70	0.9	3.3

HS ステンレス柄杓

●容量：0.5L～2L ●材質：SUS304 ●表面仕上げ：内外面バフ研磨

カップと柄の取り付け部分が全周溶接された洗浄性のよい構造です。
カップに注ぎ口が付いているので適量小分け作業に便利です。
各サイズ柄の長さが3種類でバリエーションが豊富です。

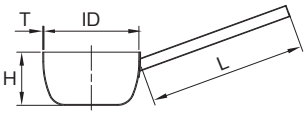

型 式	容量 (L)	ID (mm)	H (mm)	L (mm)	T (mm)
HS-0.5-250	0.5	125	80	250	1.2
HS-0.5-500	0.5	125	80	500	1.2
HS-0.5-1000	0.5	125	80	1000	1.2
HS-1-250	1	152	85	250	1.5
HS-1-500	1	152	85	500	1.5
HS-1-1000	1	152	85	1000	1.5
HS-2-250	2	177	105	250	1.5
HS-2-500	2	177	105	500	1.5
HS-2-1000	2	177	105	1000	1.5

ボトル カスタム例

■BTB-27（S）, BTB-21（S）

■BTB-27（S）

■BTB-12（S）

■STB-55（S）

6 Unit containers

ユニット容器

MU 簡易撹拌ユニット

●容器容量：35L～1000L ●容器材質：SUS304 , SUS316L ●容器表面仕上げ：内外面バフ研磨 ●ガスケット：シリコンゴム

手軽な撹拌作業に最適な撹拌ユニット
低価格・高効率

ＣＴＨクリップ密閉容器とケミカルミキサーの組み合わせにより、
低価格・高性能の撹拌ユニットを実現しました。
ミキサーは、小型・軽量の高性能ケミカルミキサーを使用しています。
高効率設計のインペラーによって効率の良い撹拌が得られます。
撹拌効率を高めるバッフルも標準装備しています。
35～1000Lの豊富なバリエーション。

・ご使用用途に合わせて内部観察が可能なノゾキ窓や流入管、
排出管の取り付け等が可能です。
・ミキサーの詳しい仕様は、ケミカルミキサーの頁をご覧下さい。

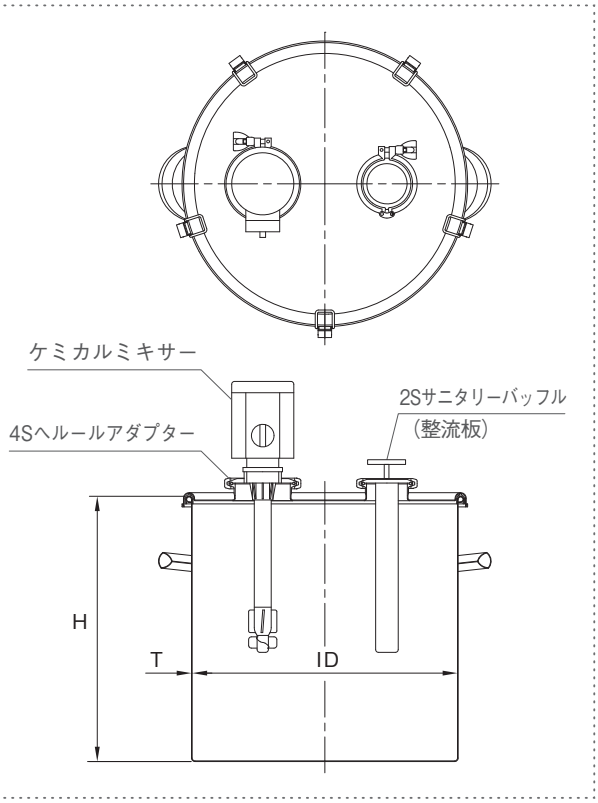

▲ CCM-100型
～1000L容器用

▲ TCM-4551-L
～200L容器用

■オプションガスケット
NBR（ニトリルゴム）・EPDM（エチレンプロピレンゴム）
CR（クロロプレンゴム）・FKM（バイトン）

型 式	容量 (L)	ID (mm)	H (mm)	T (mm)
MU-36	35	360	360	0.9
MU-39	45	387	390	0.9
MU-43	65	430	450	1.0
MU-47	80	470	470	1.2
MU-47H	100	470	600	1.2
MU-565	150	565	600	1.2
MU-565H	200	565	900	1.2
MU-635	300	635	1000	1.5
MU-77	400	770	900	2.0
MU-77H	500	770	1100	2.0
MU-100	750	1000	1035	2.0
MU-100H	1000	1000	1360	2.0

MU-MA 撹拌ユニット/マウント型撹拌機・マントルヒーター

●容器容量：10L～25L ●容器材質：SUS304 , SUS316L ●容器表面仕上げ：内外面バフ研磨 ●ガスケット：FKM・PTFE

溶解撹拌に最適なマントルヒーター撹拌ユニット

実験室など小容量の溶解撹拌作業に最適な撹拌ユニットです。
容器の蓋には、材料投入用の上蓋加工がされています。
ミキサーと温度計の取り付けは、簡単なヘルール接続です。

▲上蓋加工

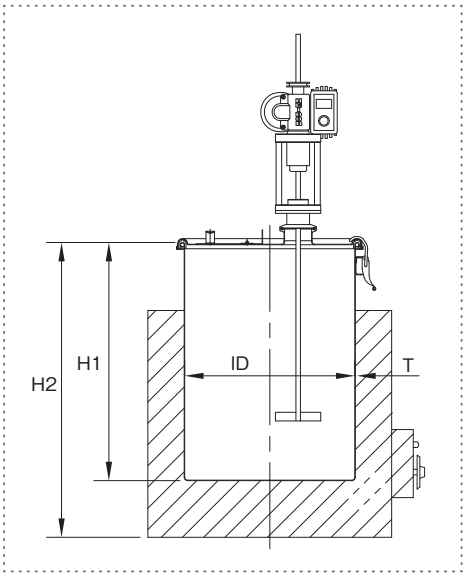

・マントルヒーターは、ご使用用途に合わせて製作します。

型 式	容量 (L)	ID (mm)	H1 (mm)	H2 (mm)	T (mm)
MU-MA-24	10	240	350	420	0.7
MU-MA-27	15	270	400	500	0.8
MU-MA-30	20	300	420	520	0.8
MU-MA-33	25	330	440	540	0.8

MU-HTB

撹拌ユニット
脚付ホッパー容器・タンクボトムバルブ
マウント型撹拌機

●容量：35L～100L ●材質：SUS304 , SUS316L ●表面仕上げ：内外面バフ研磨 ●ガスケット：シリコンゴム

HTB 脚付ホッパー容器・タンクボトムバルブをベースに、
蓋に追加工を施し撹拌機を組合せたモデルです。
撹拌機は、蓋に取付けたヘルールに接続します。
ご使用に応じたカスタマイズが可能です。

カスタム容器・コンビネーション容器

標準仕様をベースに高さの変更、ノズルの取付など
ご使用条件に応じたカスタマイズが可能です。
撹拌機やポンプ、ヒーター、温度計等の機器と組み
合わせる事により様々な工程でご使用いただけます。

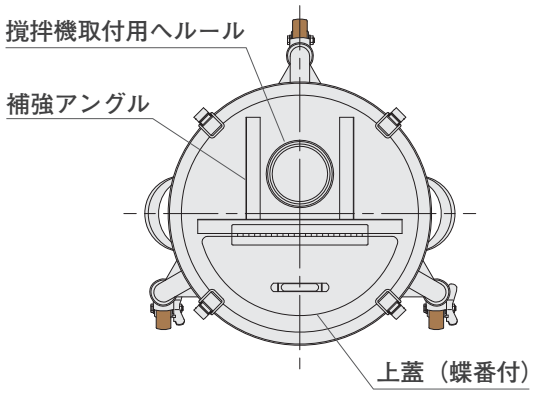

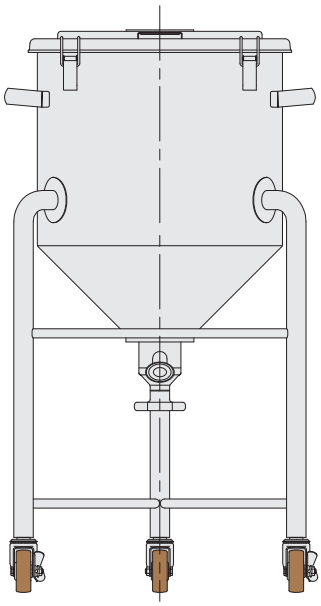

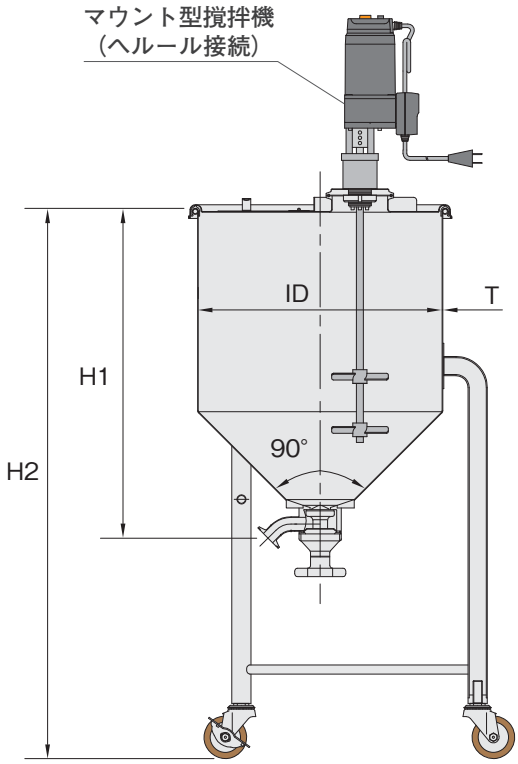

■オプションガスケット
NBR（ニトリルゴム）・EPDM（エチレンプロピレンゴム）・CR（クロロプレンゴム）・FKM（バイトン）

型 式	容量 (L)	ID (mm)	H1 (mm)	H2 (mm)	T (mm)	バルブサイズ	脚本数	撹拌機型式
MU-HTB-36	35	360	489	890	1.2	1S	3	KX-145
MU-HTB-39	45	387	539	940	1.2	1S	3	KX-145
MU-HTB-43	60	430	581	970	1.2	1S	3	KX-145
MU-HTB-47	80	470	651	1040	1.5	1S	4	KX-395P
MU-HTB-47H	100	470	761	1150	1.5	1S	4	KX-395P

※H1 寸法は直溶接型バルブ

MU-HTB-N

撹拌ユニット
脚付ホッパー容器・タンクボトムバルブ
クランプ型撹拌機

●容量：35L～200L ●材質：SUS304 , SUS316L ●表面仕上げ：内外面バフ研磨 ●ガスケット：シリコンゴム

HTB 脚付ホッパー容器・タンクボトムバルブをベースに、
追加工を施し撹拌機を組合せたモデルです。
撹拌機は、容器本体の撹拌機取付座に取り付けます。
ご使用に応じたカスタマイズが可能です。

カスタム容器・コンビネーション容器

標準仕様をベースに高さの変更、ノズルの取付など
ご使用条件に応じたカスタマイズが可能です。
撹拌機やポンプ、ヒーター、温度計等の機器と組み
合わせる事により様々な工程でご使用いただけます。

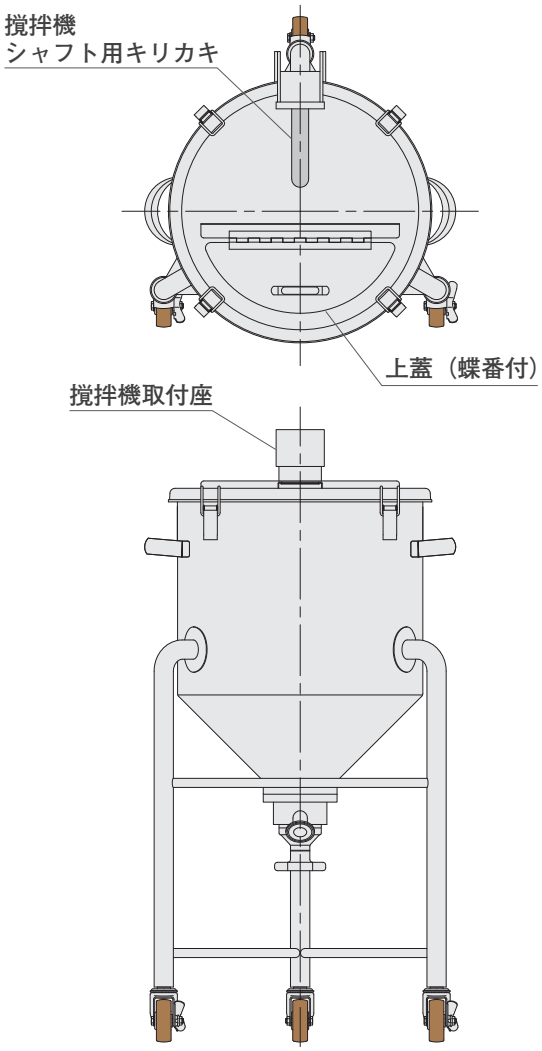

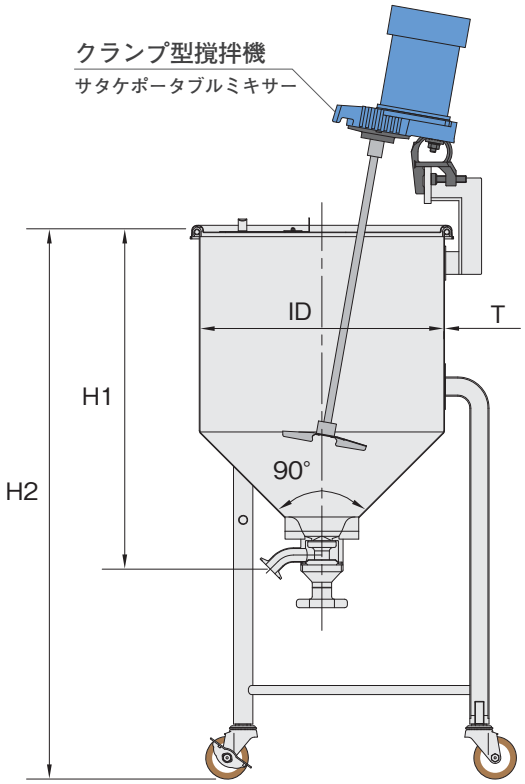

■オプションガスケット
NBR（ニトリルゴム）・EPDM（エチレンプロピレンゴム）・CR（クロロプレンゴム）・FKM（バイトン）

型 式	容量 (L)	ID (mm)	H1 (mm)	H2 (mm)	T (mm)	バルブサイズ	脚本数	撹拌機 型式
MU-HTB-N-36	35	360	507	890	1.2	1S	3	A720-0.065AS
MU-HTB-N-39	45	387	558	940	1.2	1S	3	A720-0.065AS
MU-HTB-N-43	60	430	600	970	1.2	1S	3	A720-0.065AS
MU-HTB-N-47	80	470	670	1040	1.5	1S	4	A720-0.065AS
MU-HTB-N-47H	100	470	780	1150	1.5	1S	4	A720-0.065AS
MU-HTB-N-565	150	565	850	1220	1.5	1S	4	A720-0.1AS
MU-HTB-N-635	200	635	900	1270	1.5	1S	4	A720-0.1AS

※H1 寸法はフランジ型バルブ

MU-DTB

撹拌ユニット
脚付鏡板容器・タンクボトムバルブ
マウント型撹拌機

●容量：35L～100L ●材質：SUS304 , SUS316L ●表面仕上げ：内外面バフ研磨 ●ガスケット：シリコンゴム

DTB 脚付鏡板容器・タンクボトムバルブをベースに、
蓋に追加工を施し撹拌機を組合せたモデルです。
撹拌機は、蓋に取付けたヘルールに接続します。
ご使用に応じたカスタマイズが可能です。

カスタム容器・コンビネーション容器

標準仕様をベースに高さの変更、ノズルの取付など
ご使用条件に応じたカスタマイズが可能です。
撹拌機やポンプ、ヒーター、温度計等の機器と組み
合わせる事により様々な工程でご使用いただけます。

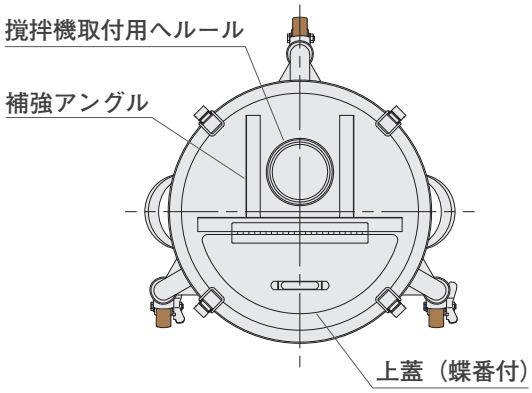

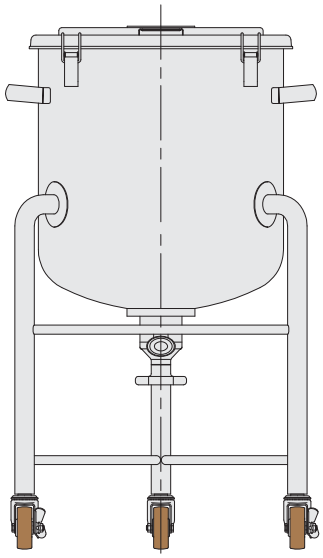

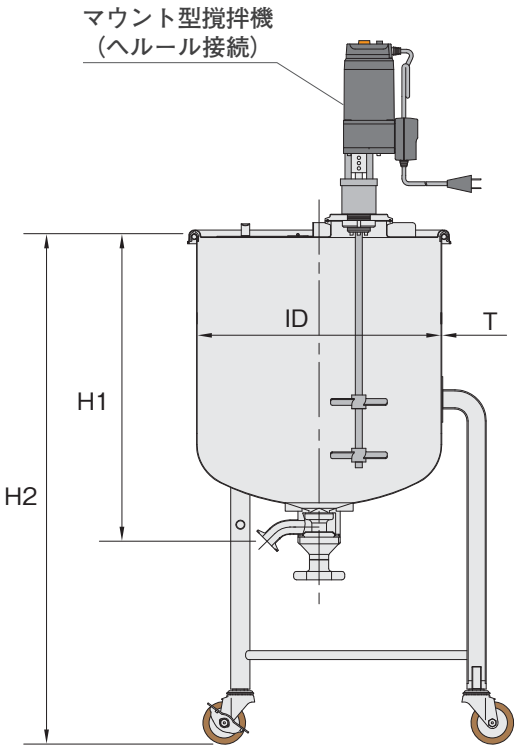

■オプションガスケット
NBR（ニトリルゴム）・EPDM（エチレンプロピレンゴム）・CR（クロロプレンゴム）・FKM（バイトン）

型 式	容量 (L)	ID (mm)	H1 (mm)	H2 (mm)	T (mm)	バルブサイズ	脚本数	撹拌機型式
MU-DTB-36	35	360	461	820	1.2	1S	3	KX-145
MU-DTB-39	45	387	501	860	1.2	1S	3	KX-145
MU-DTB-43	60	430	542	900	1.2	1S	3	KX-145
MU-DTB-47	80	470	593	950	1.5	1S	4	KX-395P
MU-DTB-47H	100	470	713	1070	1.5	1S	4	KX-395P

※H1 寸法は直溶接型バルブ

MU-DTB-N

撹拌ユニット
脚付鏡板容器・タンクボトムバルブ
クランプ型撹拌機

●容量：35L～300L ●材質：SUS304 , SUS316L ●表面仕上げ：内外面バフ研磨 ●ガスケット：シリコンゴム

DTB 脚付鏡板容器・タンクボトムバルブをベースに、
蓋に追加工を施し撹拌機を組合せたモデルです。
撹拌機は、容器本体の撹拌機取付座に取り付けます。
ご使用に応じたカスタマイズが可能です。

カスタム容器・コンビネーション容器

標準仕様をベースに高さの変更、ノズルの取付など
ご使用条件に応じたカスタマイズが可能です。
撹拌機やポンプ、ヒーター、温度計等の機器と組み
合わせる事により様々な工程でご使用いただけます。

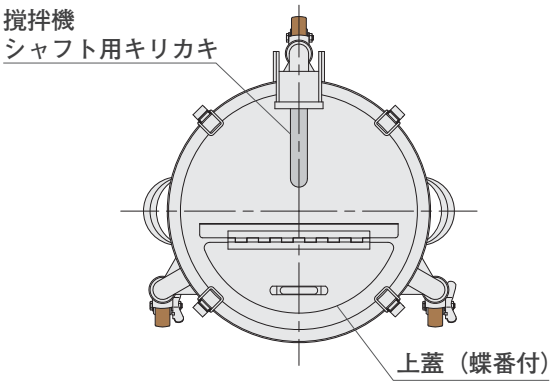

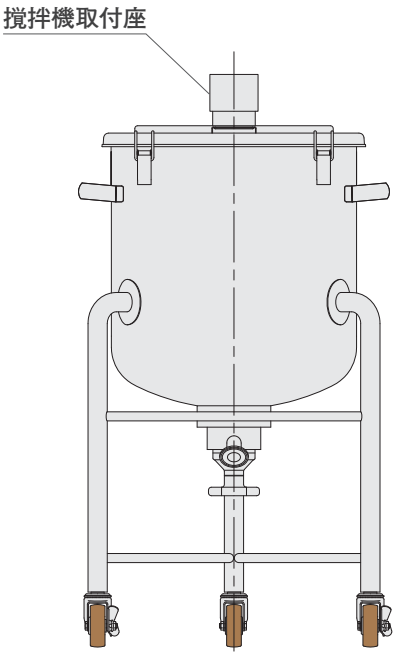

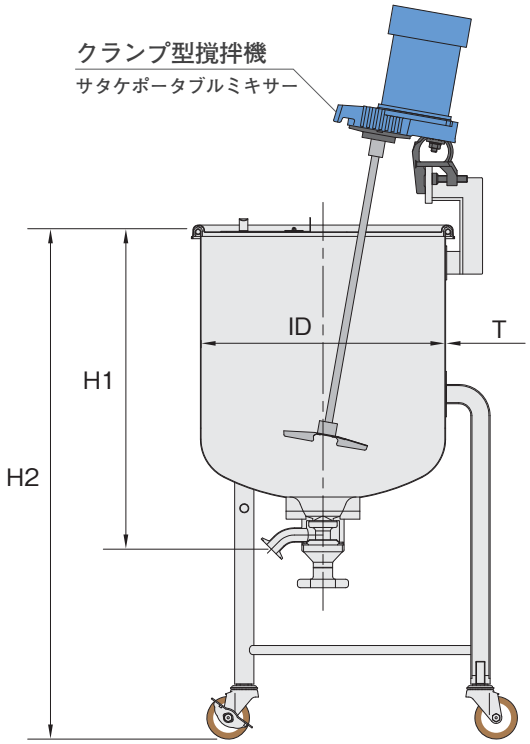

■オプションガスケット
NBR（ニトリルゴム）・EPDM（エチレンプロピレンゴム）・CR（クロロプレンゴム）・FKM（バイトン）

型 式	容量 (L)	ID (mm)	H1 (mm)	H2 (mm)	T (mm)	バルブサイズ	脚本数	撹拌機 型式
MU-DTB-N-36	35	360	485	820	1.2	1S	3	A720-0.065AS
MU-DTB-N-39	45	387	525	860	1.2	1S	3	A720-0.065AS
MU-DTB-N-43	60	430	565	900	1.2	1S	3	A720-0.065AS
MU-DTB-N-47	80	470	616	950	1.5	1S	4	A720-0.065AS
MU-DTB-N-47H	100	470	736	1070	1.5	1S	4	A720-0.065AS
MU-DTB-N-565	150	565	766	1100	1.5	1S	4	A720-0.1AS
MU-DTB-N-565H	200	565	966	1300	1.5	1S	4	A720-0.1AS
MU-DTB-N-635	300	635	1137	1470	1.5	1S	4	A720-0.1AS

※H1 寸法はフランジ型バルブ

MU-HTBJ

撹拌ユニット
ジャケット型脚付ホッパー容器・タンクボトムバルブ
マウント型撹拌機

●容量：35L～100L ●材質：SUS304 , SUS316L ●表面仕上げ：内外面バフ研磨 ●ガスケット：シリコンゴム

HTBJ ジャケット型脚付ホッパー容器・タンクボトムバルブをベースに、蓋に追加工を施し撹拌機を組合せたモデルです。
撹拌機は、蓋に取付けたヘルールに接続します。
ご使用に応じたカスタマイズが可能です。

カスタム容器・コンビネーション容器

標準仕様をベースに高さの変更、ノズルの取付などご使用条件に応じたカスタマイズが可能です。
撹拌機やポンプ、ヒーター、温度計等の機器と組み合わせる事により様々な工程でご使用いただけます。

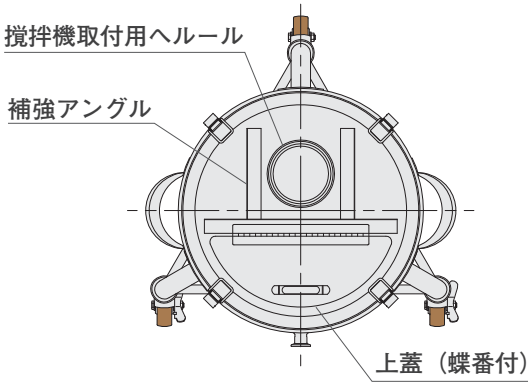

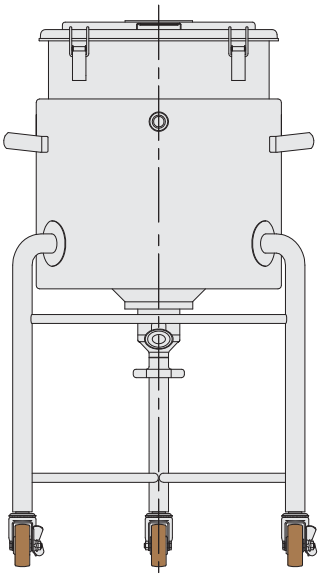

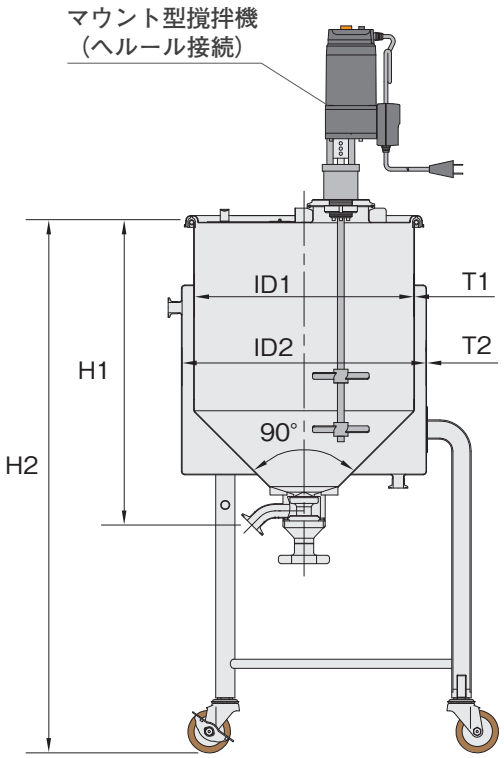

■オプションガスケット
NBR（ニトリルゴム）・EPDM（エチレンプロピレンゴム）・CR（クロロプレンゴム）・FKM（バイトン）

型 式	容量 (L)	ID1 (mm)	ID2 (mm)	H1 (mm)	H2 (mm)	T1 (mm)	T2 (mm)	バルブサイズ	脚本数	撹拌機型式
MU-HTBJ-36	35	360	430	489	890	1.2	1.2	1S	3	KX-145
MU-HTBJ-39	45	387	430	539	940	1.2	1.2	1S	3	KX-145
MU-HTBJ-43	60	430	470	581	970	1.2	1.5	1S	4	KX-145
MU-HTBJ-47	80	470	565	651	1040	1.5	1.5	1S	4	KX-395P
MU-HTBJ-47H	100	470	565	761	1150	1.5	1.5	1S	4	KX-395P

※H1 寸法は直溶接型バルブ

MU-HTBJ-N

撹拌ユニット
ジャケット型脚付ホッパー容器・タンクボトムバルブ
クランプ型撹拌機

●容量：35L～200L ●材質：SUS304 , SUS316L ●表面仕上げ：内外面バフ研磨 ●ガスケット：シリコンゴム

HTBJ ジャケット型脚付ホッパー容器・タンクボトムバルブをベースに、蓋に追加工を施し撹拌機を組合せたモデルです。撹拌機は、容器本体の撹拌機取付座に取り付けます。ご使用に応じたカスタマイズが可能です。

カスタム容器・コンビネーション容器

標準仕様をベースに高さの変更、ノズルの取付などご使用条件に応じたカスタマイズが可能です。撹拌機やポンプ、ヒーター、温度計等の機器と組み合わせる事により様々な工程でご使用いただけます。

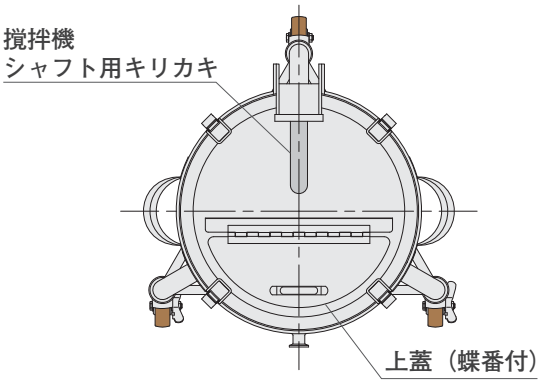

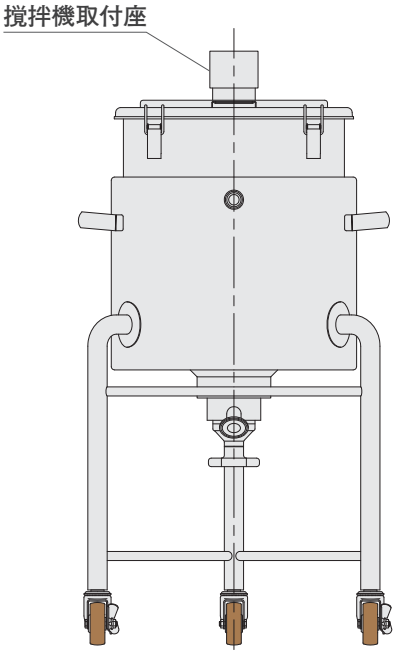

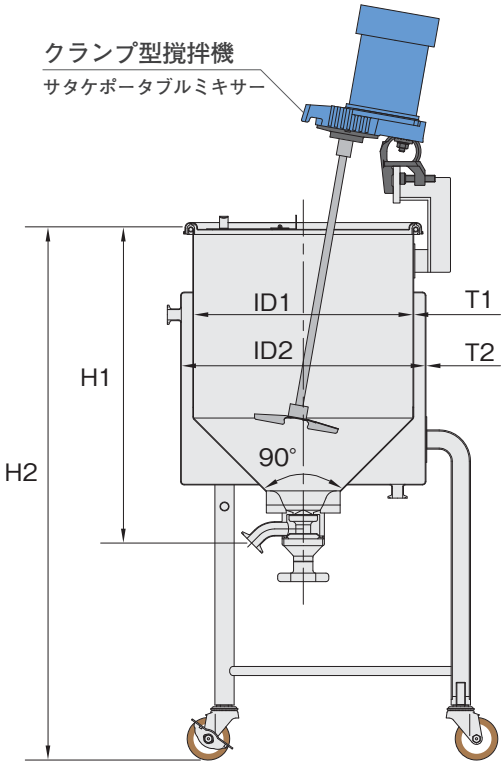

■オプションガスケット

NBR（ニトリルゴム）・EPDM（エチレンプロピレンゴム）・CR（クロロプレンゴム）・FKM（バイトン）

型 式	容量 (L)	ID1 (mm)	ID2 (mm)	H1 (mm)	H2 (mm)	T1 (mm)	T2 (mm)	バルブサイズ	脚本数	撹拌機 型式
MU-HTBJ-N-36	35	360	430	507	890	1.2	1.2	1S	3	A720-0.065AS
MU-HTBJ-N-39	45	387	430	558	940	1.2	1.2	1S	3	A720-0.065AS
MU-HTBJ-N-43	60	430	470	600	970	1.2	1.5	1S	4	A720-0.065AS
MU-HTBJ-N-47	80	470	565	670	1040	1.5	1.5	1S	4	A720-0.065AS
MU-HTBJ-N-47H	100	470	565	780	1150	1.5	1.5	1S	4	A720-0.065AS
MU-HTBJ-N-565	150	565	635	850	1220	1.5	1.5	1S	4	A720-0.1AS
MU-HTBJ-N-635	200	635	700	900	1270	1.5	1.5	1S	4	A720-0.1AS

※H1 寸法はフランジ型バルブ

MU-DTBJ

撹拌ユニット
ジャケット型脚付鏡板容器・タンクボトムバルブ
マウント型撹拌機

●容量：35L～100L ●材質：SUS304 , SUS316L ●表面仕上げ：内外面バフ研磨 ●ガスケット：シリコンゴム

DTBJ ジャケット型脚付鏡板容器・タンクボトムバルブをベースに、蓋に追加工を施し撹拌機を組合せたモデルです。撹拌機は、蓋に取付けたヘルールに接続します。ご使用に応じたカスタマイズが可能です。

カスタム容器・コンビネーション容器

標準仕様をベースに高さの変更、ノズルの取付などご使用条件に応じたカスタマイズが可能です。撹拌機やポンプ、ヒーター、温度計等の機器と組み合わせる事により様々な工程でご使用いただけます。

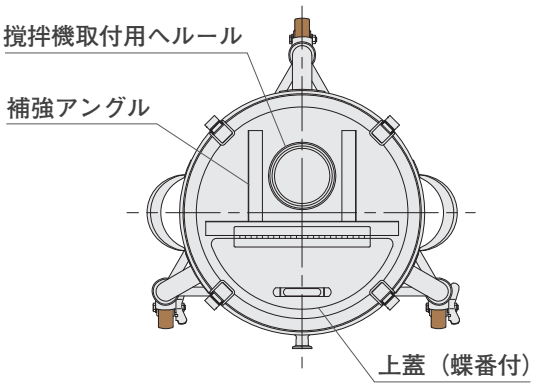

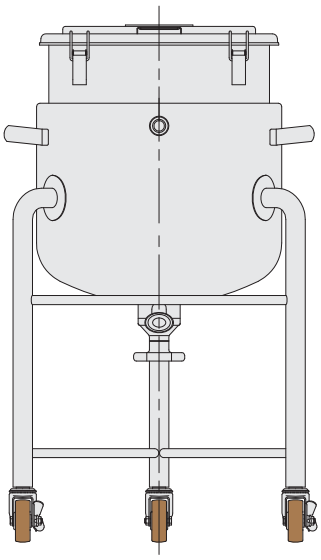

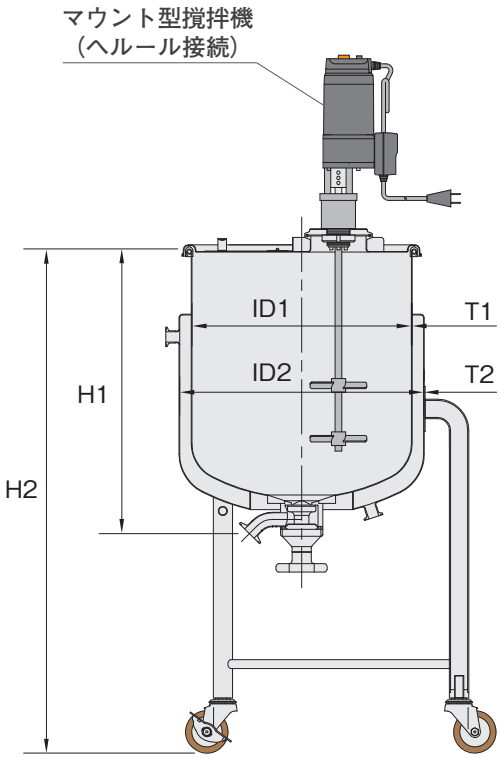

■オプションガスケット

NBR（ニトリルゴム）・EPDM（エチレンプロピレンゴム）・CR（クロロプレンゴム）・FKM（バイトン）

型 式	容量 (L)	ID1 (mm)	ID2 (mm)	H1 (mm)	H2 (mm)	T1 (mm)	T2 (mm)	バルブサイズ	脚本数	撹拌機型式
MU-DTBJ-36	35	360	430	461	820	1.2	1.2	1S	3	KX-145
MU-DTBJ-39	45	387	430	501	860	1.2	1.2	1S	3	KX-145
MU-DTBJ-43	60	430	470	542	900	1.2	1.5	1S	4	KX-145
MU-DTBJ-47	80	470	565	593	950	1.5	1.5	1S	4	KX-395P
MU-DTBJ-47H	100	470	565	713	1070	1.5	1.5	1S	4	KX-395P

※H1 寸法は直溶接型バルブ

MU-DTBJ-N

撹拌ユニット
ジャケット型脚付鏡板容器・タンクボトムバルブ
クランプ型撹拌機

●容量：35L～300L ●材質：SUS304 , SUS316L ●表面仕上げ：内外面バフ研磨 ●ガスケット：シリコンゴム

DTBJ ジャケット型脚付鏡板容器・タンクボトムバルブをベースに、蓋に追加工を施し撹拌機を組合せたモデルです。撹拌機は、容器本体の撹拌機取付座に取り付けます。ご使用に応じたカスタマイズが可能です。

カスタム容器・コンビネーション容器

標準仕様をベースに高さの変更、ノズルの取付などご使用条件に応じたカスタマイズが可能です。撹拌機やポンプ、ヒーター、温度計等の機器と組み合わせる事により様々な工程でご使用いただけます。

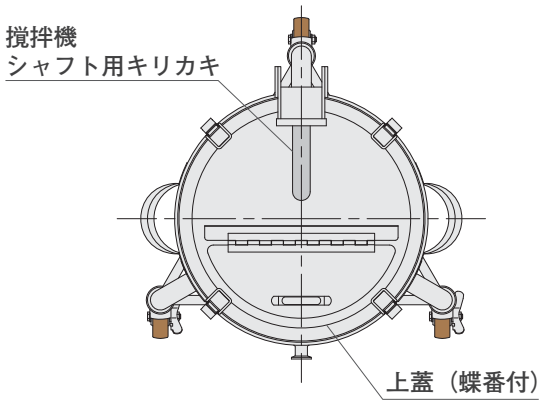

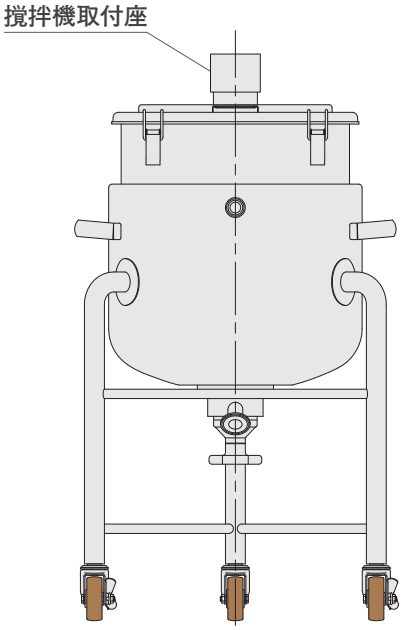

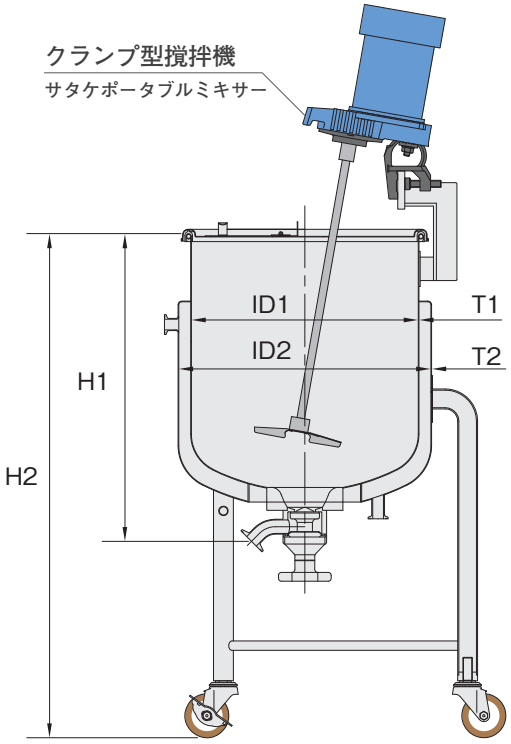

■オプションガスケット

NBR（ニトリルゴム）・EPDM（エチレンプロピレンゴム）・CR（クロロプレンゴム）・FKM（バイトン）

型 式	容量 (L)	ID1 (mm)	ID2 (mm)	H1 (mm)	H2 (mm)	T1 (mm)	T2 (mm)	バルブサイズ	脚本数	撹拌機 型式
MU-DTBJ-N-36	35	360	430	485	820	1.2	1.2	1S	3	A720-0.065AS
MU-DTBJ-N-39	45	387	430	525	860	1.2	1.2	1S	3	A720-0.065AS
MU-DTBJ-N-43	60	430	470	565	900	1.2	1.5	1S	4	A720-0.065AS
MU-DTBJ-N-47	80	470	565	616	950	1.5	1.5	1S	4	A720-0.065AS
MU-DTBJ-N-47H	100	470	565	736	1070	1.5	1.5	1S	4	A720-0.065AS
MU-DTBJ-N-565	150	565	635	766	1100	1.5	1.5	1S	4	A720-0.1AS
MU-DTBJ-N-565H	200	565	635	966	1300	1.5	1.5	1S	4	A720-0.1AS
MU-DTBJ-N-635	300	635	700	1136	1470	1.5	2.0	1S	4	A720-0.1AS

※H1 寸法はフランジ型バルブ

ユニット容器 カスタム例

■MU-DT-N-36（S）/ MU-DTBJ-N-36

7 Custom containers

カスタム容器

Custom containers カスタム容器

「標準モデル」をベースに仕様変更・追加工で「カスタム容器」に すべてのラインナップにカスタマイズが可能です

材質の変更、容器高さの変更、ノズルの取付、仕様の組み合わせ等、ご使用目的に合わせた最適なカスタマイズをご提案いたします。また、角型容器などの特別製作もお受けいたします。
カスタマイズによって、様々な機器の接続が可能になり、既設の設備へのジョイントやパイロットプラントとしてご使用いただけます。

■ノズルの取付

蓋や胴体側面・底部にサニタリーヘルールや配管部品類を取り付けることができます。

■蓋の追加工

容器内部の観察や原料投入用の上蓋の取付けや開閉可能な半割蓋等にカスタマイズできます。

■サニタリー対応

SMAサニタリー容器の仕様であるサニタリー取っ手の取り付けとサニタリーエッジへの変更が可能です。

■容器高さの変更

ご使用時の容量やスペースに応じて容器の高さを変更して製作することができます。

カスタム容器 製作例

MODEL# HT-CTH-43(S)

●ベース容器：HT-CTH-43
●容器仕様：ホッパー角度変更・蓋にヘルール取付・側面にサイトグラス型レベル計の取付・袴の取付

MODEL# KT-CTH-27(S)

●ベース容器：KT-CTH-27（カタログ外サイズ）
●容器仕様：蓋にヘルールを取付・メモリ加工・専用幅広型キャスター台車（カタログ外サイズ）

MODEL# DT-CTL-39(S)

●ベース容器：DT-CTL-39
●容器仕様：蓋にヘルール取付・側面にヘルール取付・脚を鏡板に直接取付（台座仕様）・本体にブラケット取付

MODEL# BTB-27(S)

●ベースボトル：BTB-27
●容器仕様：底部スロープ形状（袴付）・排出用ヘルール・ボトル肩口に内部観察用ヘルール取付

カスタム容器 製作例

MODEL# HTF-CTH-36(S)

●ベース容器：HTF-CTH-36
●容器仕様：本体高さ変更・蓋にオリジナルヒンジを取付

MODEL# HTL-30(S)

●ベース容器：HTL-30
●容器仕様：偏心ホッパーに変更・ホッパー側部にヘルール取付・ヘルールサイズ変更

MODEL# サニタリー角型滅菌容器(S)

●特別製作品
●容器仕様：端部アダ折なし（サニタリー仕様）・コーナーR・側面パンチング加工・電解マーキング

MODEL# HT-CTH-39(S)

●ベース容器：HT-CTH-39
●容器仕様：蓋にヘルール取付・底部ヘルールサイズ変更・取付台座に変更（キャスター無し）

MODEL# HTLC-36-35(S)

●ベース容器：HTLC-36-35
●容器仕様：ホッパー蓋にアジャスター脚を取付・ヘルールサイズ変更・本体側面ヘルール取付

8 Combination containers

コンビネーション容器

Combination containers　コンビネーション容器

「カスタム容器」に周辺機器や部品類を組合わせて「コンビネーション容器」に
サニタリー配管部品・撹拌機・センサー・温調機器類との組み合わせが可能

「カスタム容器」は、サニタリー継手の取付けや蓋への追加工によって、多くの用途に適応できます。
サニタリー配管用部品類をはじめ撹拌機、温度計、ヒーター等さまざまな機器との組み合わせが可能です。
ご使用目的に応じた最適な「コンビネーション容器」をご提案いたします。

■カスタム容器→コンビネーション容器

カスタム容器のコンビネーション例です。蓋に取り付けたヘルールに撹拌機、部品類を組み合わせます。

■加圧容器→コンビネーション容器

加圧容器のコンビネーション例です。液送ユニット、安全部品、撹拌機の組み合わせです。

■撹拌機の取付方法

●蓋ヘルール型
蓋のヘルールに取り付けます。

●蓋取付座型
蓋の取付座に取り付けます。

●本体取付座型
容器本体の取付座に取り付けます。

コンビネーション容器 製作例

MODEL# HT-CTH-43(S)

●カスタム容器：HT-CTH-43(S)
●組み合わせ：ケミカルミキサー・シリコンラバーヒーター

MODEL# PVO-35-40(S)

●加圧容器：PVO-35-40（標準モデル）
●組み合わせ：マグネオシールミキサー・加圧容器用アクセサリー類

MODEL# HT-CTH-43(S)

●カスタム容器：HT-CTH-43(S)
●組み合わせ：電動モーター撹拌機・シリコンラバーヒーター・保温材他

MODEL# CTH-39(S)

●カスタム容器：CTH-39(S)
●組み合わせ：エアモーター撹拌機

MODEL# BTB-27(S)

●カスタムボトル：BTB-27(S)
●組み合わせ：コードレスタンクライト

コンビネーション容器 製作例

MODEL# BTB-27(S)

●カスタムボトル：BTB-27(S)
●組み合わせ：マグネオシールミキサー・ライトホルダー・ボールバルブ他

MODEL# DT-CTH-43(S)

●カスタム容器：DT-CTH-43(S)
●組み合わせ：サタケEGミキサー・ポケットレスボールバルブ

MODEL# HTW-CTH-43(S)

●カスタム容器：HTW-CTH-43(S)
●組み合わせ：粉体用バタフライバルブ・エアノッカー・HTFW-ST-30

MODEL# CTH-36(S)

●カスタム容器：CTH-36(S)
●組み合わせ：サニタリーサイクロン

MODEL# SMA-CTL-39(S)

●カスタム容器：SMA-CTL-39(S)
●組み合わせ：マグネチックスターラー

MODEL# HTL-47(S)

●カスタム容器：HTL-47(S)
●組み合わせ：反転リフター

9 Pressure vessels

加圧容器

■第二種圧力容器・小型圧力容器について
加圧容器ラインナップの仕様は法規外ですが、第二種圧力容器・小型圧力容器の製作も可能です。
当ラインナップをベースにした第二種圧力容器・小型圧力容器の製作は別途設計いたします。

PV 加圧容器

●容量：30L～80L ●材質：SUS304 , SUS316L ●表面仕上げ：内外面バフ研磨

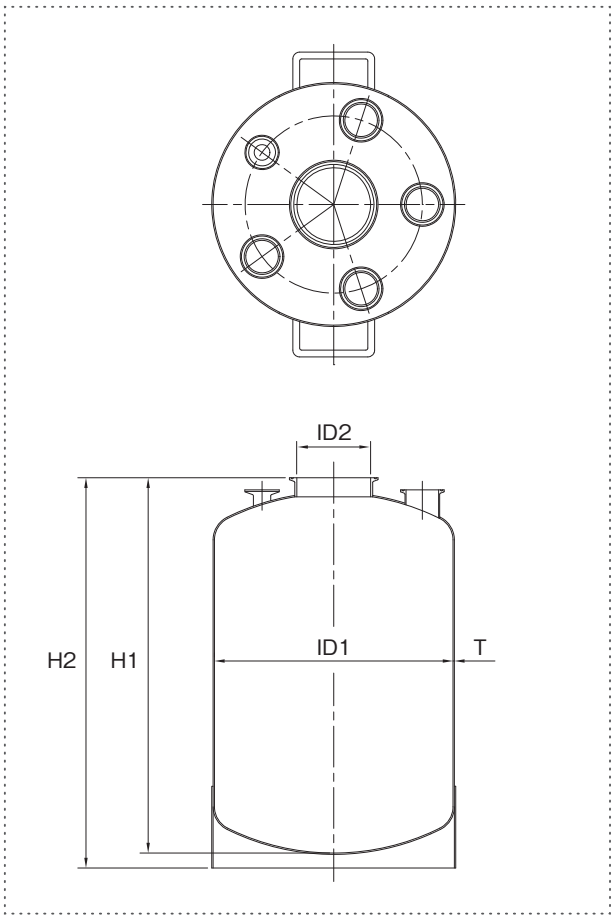

・加圧容器の標準モデル。
・貯蔵されている薬液を、エアー等で加圧液送します。
・圧送濾過や密閉状態での液送時に使用します。

カスタム・コンビネーション

ノズルのサイズオリエンテーションの変更など、ご使用条件に応じたカスタマイズが可能です。
撹拌機、センサー類の組み合わせができます。

■ガスケット類：シリコンゴム他

使用上のご注意

■必ず最高使用圧力以内でご使用下さい。
■容器または配管にリリーフバルブ等の安全装置を取り付けてご使用ください。
■内圧がある時は、クランプ等を絶対にゆるめないで下さい。
■スチームまたは加熱・化学反応によって蒸気の発生する容器としては絶対に使用しないで下さい。

型 式	容量 (L)	ID1 (mm)	ID2 (mm)	T (mm)	H1 (mm)	H2 (mm)	標準ノズル	使用条件
PV-35-30	30	350	108.3	2.0	450	470	開口部ヘルール 4.5S 配管用ヘルール 1S ×1個 2S ×4個	最高使用圧力 0.18MPa 使用温度 常温
PV-35-35	35	350	108.3	2.0	500	520		
PV-35-40	40	350	108.3	2.0	550	570		
PV-40-40	40	400	133.8	2.0	470	490	開口部ヘルール 5S 配管用ヘルール 1S ×1個 2S ×4個	
PV-40-50	50	400	133.8	2.0	550	570		
PV-40-60	60	400	133.8	2.0	620	640		
PV-45-60	60	450	159.2	2.0	540	560	開口部ヘルール 6S 配管用ヘルール 1S ×1個 2S ×4個	
PV-45-70	70	450	159.2	2.0	600	620		
PV-45-80	80	450	159.2	2.0	670	690		

PVJ ジャケット型加圧容器

●容量：30L～80L ●材質：SUS304 , SUS316L ●表面仕上げ：内外面バフ研磨

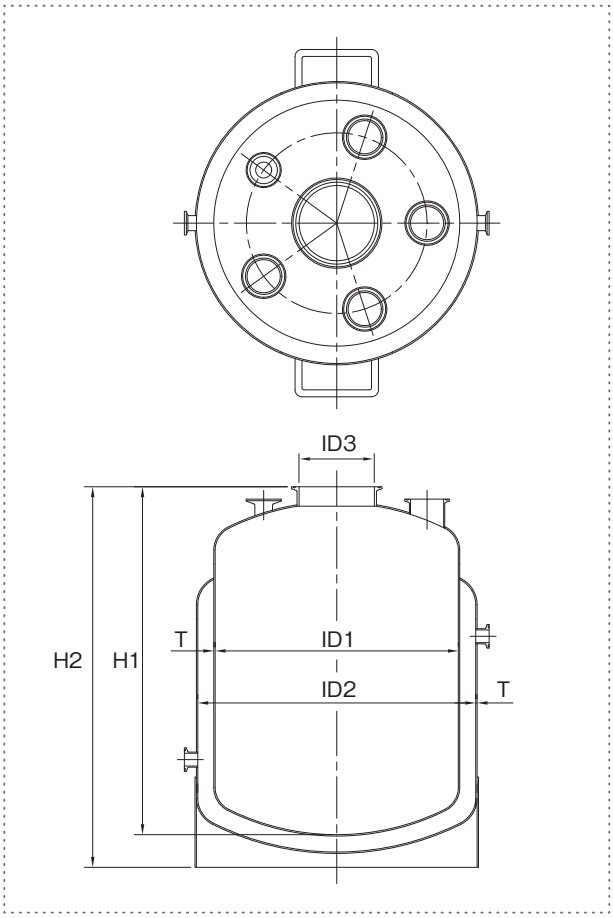

・PV加圧容器のジャケット付モデル。

カスタム・コンビネーション

ノズルのサイズオリエンテーションの変更など、ご使用条件に応じたカスタマイズが可能です。
撹拌機、センサー類の組み合わせができます。

使用上のご注意

■必ず最高使用圧力以内でご使用下さい。
■容器または配管にリリーフバルブ等の安全装置を取り付けてご使用ください。
■内圧がある時は、クランプ等を絶対にゆるめないで下さい。
■スチームまたは加熱・化学反応によって蒸気の発生する容器としては絶対に使用しないで下さい。

■ガスケット類：シリコンゴム他 ■ジャケットノズル（IN / OUT）：15Aヘルール

型 式	容量 (L)	ID1 (mm)	ID2 (mm)	ID3 (mm)	T (mm)	H1 (mm)	H2 (mm)	標準ノズル	使用条件
PVJ-35-30	30	350	400	108.3	2.0	450	495	開口部ヘルール 4.5S 配管用ヘルール 1S ×1個 2S ×4個	容器内：最高使用圧力 0.18MPa ジャケット内：最高使用圧力 0.09MPa 使用温度 常温
PVJ-35-35	35	350	400	108.3	2.0	500	545		
PVJ-35-40	40	350	400	108.3	2.0	550	595		
PVJ-40-40	40	400	450	133.8	2.0	470	515	開口部ヘルール 5S 配管用ヘルール 1S ×1個 2S ×4個	
PVJ-40-50	50	400	450	133.8	2.0	550	595		
PVJ-40-60	60	400	450	133.8	2.0	620	665		
PVJ-45-60	60	450	500	159.2	2.0	540	585	開口部ヘルール 6S 配管用ヘルール 1S ×1個 2S ×4個	
PVJ-45-70	70	450	500	159.2	2.0	600	645		
PVJ-45-80	80	450	500	159.2	2.0	670	715		

PVL 脚付加圧容器

●容量：30L～80L ●材質：SUS304 , SUS316L ●表面仕上げ：内外面バフ研磨

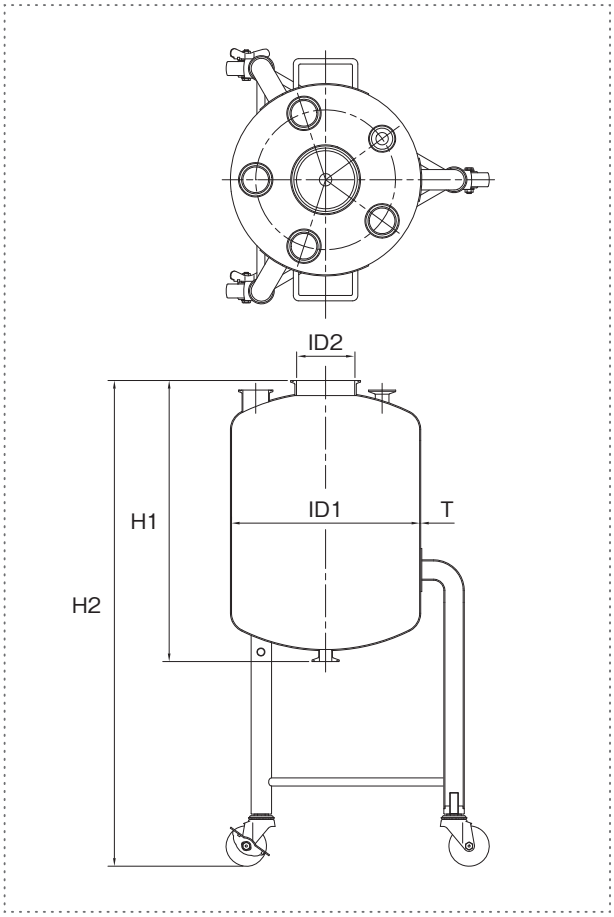

・PV加圧容器のキャスター脚付モデル。

カスタム・コンビネーション

ノズルのサイズオリエンテーションの変更など、ご使用条件に応じたカスタマイズが可能です。撹拌機、センサー類の組み合わせができます。

使用上のご注意

■必ず最高使用圧力以内でご使用下さい。
■容器または配管にリリーフバルブ等の安全装置を取り付けてご使用ください。
■内圧がある時は、クランプ等を絶対にゆるめないで下さい。
■スチームまたは加熱・化学反応によって蒸気の発生する容器としては絶対に使用しないで下さい。

■ガスケット類：シリコンゴム他 ■ドレンノズル：1Sヘルール

型 式	容量 (L)	ID1 (mm)	ID2 (mm)	T (mm)	H1 (mm)	H2 (mm)	脚本数	標準ノズル	使用条件
PVL-35-30	30	350	108.3	2.0	470	870	3	開口部ヘルール 4.5S 配管用ヘルール 1S ×1個 2S ×4個	最高使用圧力 0.18MPa 使用温度 常温
PVL-35-35	35	350	108.3	2.0	520	920	3		
PVL-35-40	40	350	108.3	2.0	570	970	3		
PVL-40-40	40	400	133.8	2.0	490	890	3	開口部ヘルール 5S 配管用ヘルール 1S ×1個 2S ×4個	
PVL-40-50	50	400	133.8	2.0	570	970	3		
PVL-40-60	60	400	133.8	2.0	640	1040	3		
PVL-45-60	60	450	159.2	2.0	560	960	4	開口部ヘルール 6S 配管用ヘルール 1S ×1個 2S ×4個	
PVL-45-70	70	450	159.2	2.0	620	1020	4		
PVL-45-80	80	450	159.2	2.0	690	1090	4		

PVLJ ジャケット型脚付加圧容器

●容量：30L～80L ●材質：SUS304 , SUS316L ●表面仕上げ：内外面バフ研磨

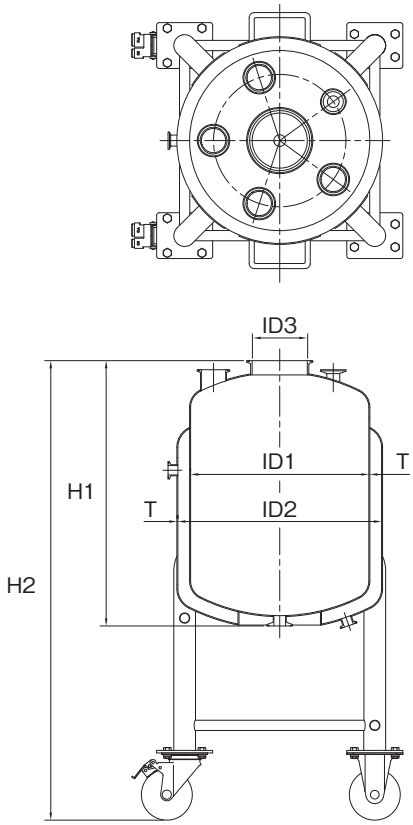

・PVL脚付加圧容器のジャケット付モデル。

カスタム・コンビネーション

ノズルのサイズオリエンテーションの変更など、ご使用条件に応じたカスタマイズが可能です。撹拌機、センサー類の組み合わせができます。

使用上のご注意

■必ず最高使用圧力以内でご使用下さい。
■容器または配管にリリーフバルブ等の安全装置を取り付けてご使用ください。
■内圧がある時は、クランプ等を絶対にゆるめないで下さい。
■スチームまたは加熱・化学反応によって蒸気の発生する容器としては絶対に使用しないで下さい。

■ガスケット類：シリコンゴム他 ■ドレンノズル：1Sヘルール ■ジャケットノズル（IN / OUT）：15Aヘルール

型 式	容量 (L)	ID1 (mm)	ID2 (mm)	ID3 (mm)	T (mm)	H1 (mm)	H2 (mm)	脚本数	標準ノズル	使用条件
PVLJ-35-30	30	350	400	108.3	2.0	470	870	3	開口部ヘルール 4.5S 配管用ヘルール 1S ×1個 2S ×4個	容器内：最高使用圧力 0.18MPa ジャケット内：最高使用圧力 0.09MPa 常温使用
PVLJ-35-35	35	350	400	108.3	2.0	520	920	3		
PVLJ-35-40	40	350	400	108.3	2.0	570	970	3		
PVLJ-40-40	40	400	450	133.8	2.0	490	890	4	開口部ヘルール 5S 配管用ヘルール 1S ×1個 2S ×4個	
PVLJ-40-50	50	400	450	133.8	2.0	570	970	4		
PVLJ-40-60	60	400	450	133.8	2.0	640	1040	4		
PVLJ-45-60	60	450	500	159.2	2.0	560	960	4	開口部ヘルール 6S 配管用ヘルール 1S ×1個 2S ×4個	
PVLJ-45-70	70	450	500	159.2	2.0	620	1020	4		
PVLJ-45-80	80	450	500	159.2	2.0	690	1090	4		

PVO フランジオープン加圧容器

●容量：20L～100L ●材質：SUS304 , SUS316L ●表面仕上げ：内外面バフ研磨

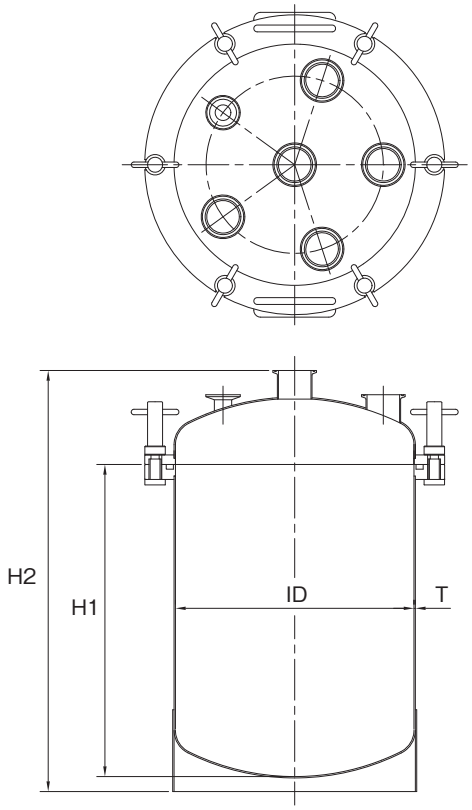

・開口部がフランジ型のオープン型加圧容器。
・蓋は、脱着の容易なオリジナル形状のボルトナット締め。
・オープン型なので分解洗浄が容易に行えます。

カスタム・コンビネーション

ノズルのサイズオリエンテーションの変更など、ご使用条件に応じたカスタマイズが可能です。
撹拌機、センサー類の組み合わせができます。

使用上のご注意

■必ず最高使用圧力以内でご使用下さい。
■容器または配管にリリーフバルブ等の安全装置を取り付けてご使用ください。
■内圧がある時は、クランプ等を絶対にゆるめないで下さい。
■スチームまたは加熱・化学反応によって蒸気の発生する容器としては絶対に使用しないで下さい。

■ ガスケット類：シリコンゴム他

型 式	容量 (L)	ID (mm)	T (mm)	H1 (mm)	H2 (mm)	標準ノズル	使用条件
PVO-30-20	20	300	2.0	320	473	配管用ヘルール 1S ×1個 2S ×5個	最高使用圧力 0.18MPa 使用温度 常温
PVO-30-25	25	300	2.0	390	543		
PVO-30-30	30	300	2.0	460	613		
PVO-35-30	30	350	2.0	360	522		
PVO-35-35	35	350	2.0	410	572		
PVO-35-40	40	350	2.0	460	622		
PVO-40-40	40	400	2.0	370	544		
PVO-40-50	50	400	2.0	450	624		
PVO-40-60	60	400	2.0	530	704		
PVO-45-60	60	450	2.0	440	627		
PVO-45-70	70	450	2.0	500	687		
PVO-45-80	80	450	2.0	560	747		
PVO-50-80	80	500	2.0	470	666		
PVO-50-90	90	500	2.0	520	716		
PVO-50-100	100	500	2.0	570	766		

PVOJ ジャケット型フランジオープン加圧容器

●容量：20L～100L ●材質：SUS304 , SUS316L ●表面仕上げ：内外面バフ研磨

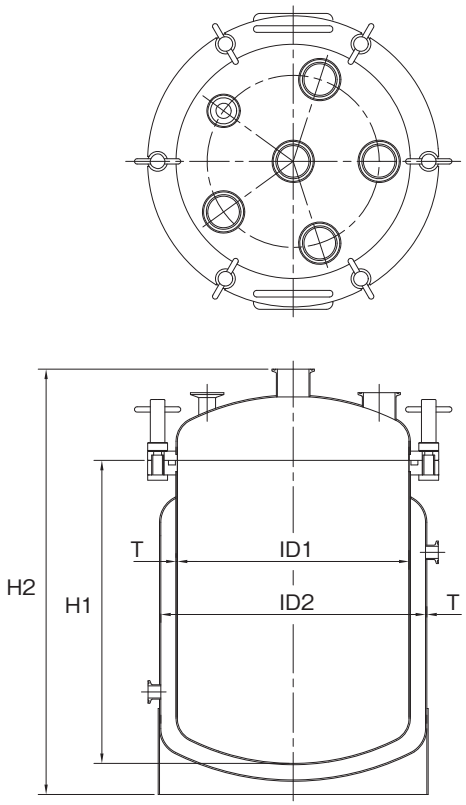

・PVOフランジオープン加圧容器のジャケット付モデル。

カスタム・コンビネーション

ノズルのサイズオリエンテーションの変更など、ご使用条件に応じたカスタマイズが可能です。撹拌機、センサー類の組み合わせができます。

使用上のご注意

■必ず最高使用圧力以内でご使用下さい。
■容器または配管にリリーフバルブ等の安全装置を取り付けてご使用ください。
■内圧がある時は、クランプ等を絶対にゆるめないで下さい。
■スチームまたは加熱・化学反応によって蒸気の発生する容器としては絶対に使用しないで下さい。

■ ガスケット類：シリコンゴム他 ■ジャケットノズル（IN / OUT）：15Aヘルール

型 式	容量 (L)	ID1 (mm)	ID2 (mm)	T (mm)	H1 (mm)	H2 (mm)	標準ノズル	使用条件
PVOJ-30-20	20	300	350	2.0	320	498	配管用ヘルール 1S ×1個 2S ×5個	容器内： 最高使用圧力 0.18MPa ジャケット内： 最高使用圧力 0.09MPa 使用温度 常温
PVOJ-30-25	25	300	350	2.0	390	568		
PVOJ-30-30	30	300	350	2.0	460	638		
PVOJ-35-30	30	350	400	2.0	360	547		
PVOJ-35-35	35	350	400	2.0	410	597		
PVOJ-35-40	40	350	400	2.0	460	647		
PVOJ-40-40	40	400	450	2.0	370	569		
PVOJ-40-50	50	400	450	2.0	450	649		
PVOJ-40-60	60	400	450	2.0	530	729		
PVOJ-45-60	60	450	500	2.0	440	652		
PVOJ-45-70	70	450	500	2.0	500	712		
PVOJ-45-80	80	450	500	2.0	560	772		
PVOJ-50-80	80	500	550	2.0	470	691		
PVOJ-50-90	90	500	550	2.0	520	741		
PVOJ-50-100	100	500	550	2.0	570	791		

PVOL 脚付フランジオープン加圧容器

●容量：20L～100L ●材質：SUS304 , SUS316L ●表面仕上げ：内外面バフ研磨

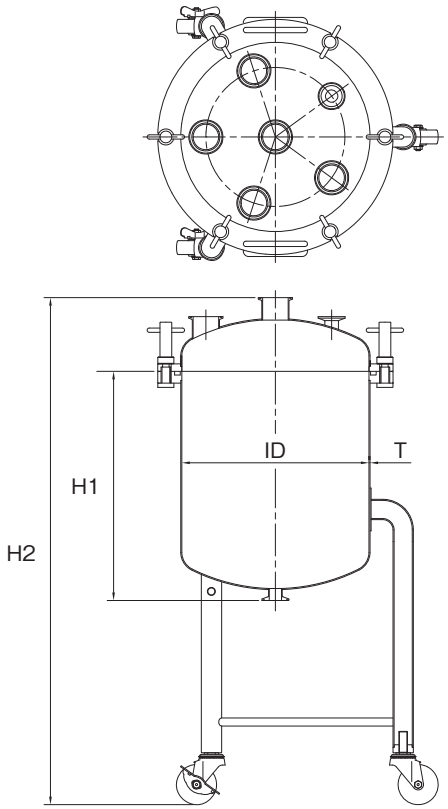

・PVOフランジオープン加圧容器のキャスター脚付モデル。

カスタム・コンビネーション

ノズルのサイズオリエンテーションの変更など、ご使用条件に応じたカスタマイズが可能です。
撹拌機、センサー類の組み合わせができます。

使用上のご注意

■必ず最高使用圧力以内でご使用下さい。
■容器または配管にリリーフバルブ等の安全装置を取り付けてご使用ください。
■内圧がある時は、クランプ等を絶対にゆるめないで下さい。
■スチームまたは加熱・化学反応によって蒸気の発生する容器としては絶対に使用しないで下さい。

■ ガスケット類：シリコンゴム他 ■ドレンノズル：1Sヘルール

型 式	容量 (L)	ID (mm)	T (mm)	H1 (mm)	H2 (mm)	脚本数	標準ノズル	使用条件
PVOL-30-20	20	300	2.0	340	873	3	配管用ヘルール 1S ×1個 2S ×5個	最高使用圧力 0.18MPa 使用温度 常温
PVOL-30-25	25	300	2.0	410	943	3		
PVOL-30-30	30	300	2.0	480	1013	3		
PVOL-35-30	30	350	2.0	380	922	3		
PVOL-35-35	35	350	2.0	430	972	3		
PVOL-35-40	40	350	2.0	480	1022	3		
PVOL-40-40	40	400	2.0	390	944	3		
PVOL-40-50	50	400	2.0	470	1024	3		
PVOL-40-60	60	400	2.0	550	1104	3		
PVOL-45-60	60	450	2.0	460	1027	4		
PVOL-45-70	70	450	2.0	520	1087	4		
PVOL-45-80	80	450	2.0	580	1147	4		
PVOL-50-80	80	500	2.0	490	1066	4		
PVOL-50-90	90	500	2.0	540	1116	4		
PVOL-50-100	100	500	2.0	590	1166	4		

PVOL-B 脚付フランジオープン加圧容器・タンクボトムバルブ

●容量：20L～100L ●材質：SUS304 , SUS316L ●表面仕上げ：内外面バフ研磨

・PVOL脚付フランジオープン加圧容器のタンクボトムバルブ付モデル。

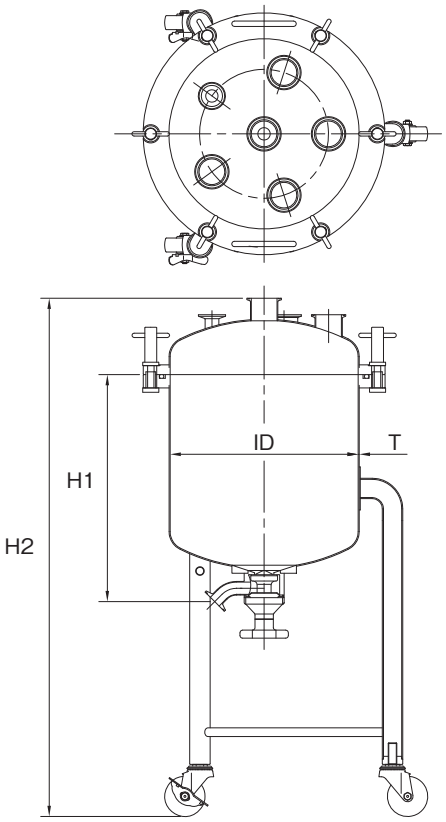

カスタム・コンビネーション

ノズルのサイズオリエンテーションの変更など、ご使用条件に応じたカスタマイズが可能です。
撹拌機、センサー類の組み合わせができます。

使用上のご注意

■必ず最高使用圧力以内でご使用下さい。
■容器または配管にリリーフバルブ等の安全装置を取り付けてご使用ください。
■内圧がある時は、クランプ等を絶対にゆるめないで下さい。
■スチームまたは加熱・化学反応によって蒸気の発生する容器としては絶対に使用しないで下さい。

■ ガスケット類：シリコンゴム他 ■タンクボトムバルブ：1S（手動）

型 式	容量 (L)	ID (mm)	T (mm)	H1 (mm)	H2 (mm)	脚本数	標準ノズル	使用条件
PVOL-B-30-20	20	300	2.0	382	873	3	配管用ヘルール 1S ×1個 2S ×5個	最高使用圧力 0.18MPa 使用温度 常温
PVOL-B-30-25	25	300	2.0	452	943	3		
PVOL-B-30-30	30	300	2.0	522	1013	3		
PVOL-B-35-30	30	350	2.0	423	922	3		
PVOL-B-35-35	35	350	2.0	473	972	3		
PVOL-B-35-40	40	350	2.0	523	1022	3		
PVOL-B-40-40	40	400	2.0	434	944	3		
PVOL-B-40-50	50	400	2.0	514	1024	3		
PVOL-B-40-60	60	400	2.0	594	1104	3		
PVOL-B-45-60	60	450	2.0	504	1027	4		
PVOL-B-45-70	70	450	2.0	564	1087	4		
PVOL-B-45-80	80	450	2.0	624	1147	4		
PVOL-B-50-80	80	500	2.0	534	1066	4		
PVOL-B-50-90	90	500	2.0	584	1116	4		
PVOL-B-50-100	100	500	2.0	634	1166	4		

PVOLJ ジャケット型脚付フランジオープン加圧容器

●容量：20L～100L ●材質：SUS304 , SUS316L ●表面仕上げ：内外面バフ研磨

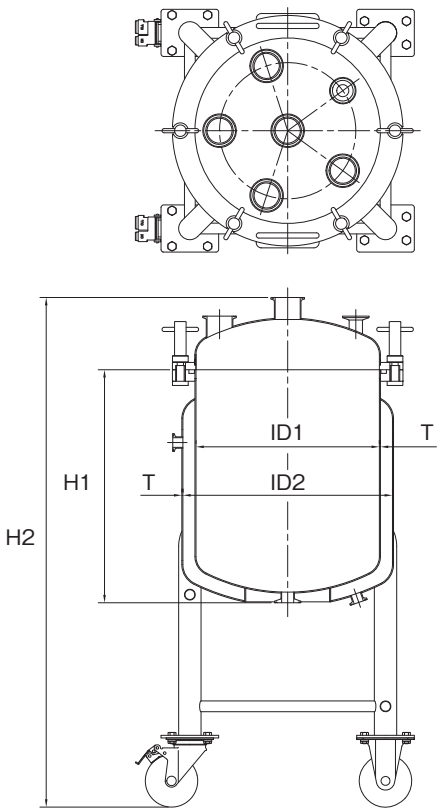

・PVOL脚付フランジオープン加圧容器のジャケット付モデル。

カスタム・コンビネーション

ノズルのサイズオリエンテーションの変更など、
ご使用条件に応じたカスタマイズが可能です。
撹拌機、センサー類の組み合わせができます。

使用上のご注意

■必ず最高使用圧力以内でご使用下さい。
■容器または配管にリリーフバルブ等の安全装置を取り付けてご使用ください。
■内圧がある時は、クランプ等を絶対にゆるめないで下さい。
■スチームまたは加熱・化学反応によって蒸気の発生する容器としては絶対に使用しないで下さい。

■ ガスケット類：シリコンゴム他 ■ドレンノズル：1Sヘルール ■ジャケットノズル（IN / OUT）：15Aヘルール

型 式	容量 (L)	ID1 (mm)	ID2 (mm)	T (mm)	H1 (mm)	H2 (mm)	脚本数	標準ノズル	使用条件
PVOLJ-30-20	20	300	350	2.0	340	873	3	配管用ヘルール 1S ×1個 2S ×5個	容器内： 最高使用圧力 0.18MPa ジャケット内： 最高使用圧力 0.09MPa 使用温度 常温
PVOLJ-30-25	25	300	350	2.0	410	943	3		
PVOLJ-30-30	30	300	350	2.0	480	1013	3		
PVOLJ-35-30	30	350	400	2.0	380	922	3		
PVOLJ-35-35	35	350	400	2.0	430	972	3		
PVOLJ-35-40	40	350	400	2.0	480	1022	3		
PVOLJ-40-40	40	400	450	2.0	390	944	4		
PVOLJ-40-50	50	400	450	2.0	470	1024	4		
PVOLJ-40-60	60	400	450	2.0	550	1104	4		
PVOLJ-45-60	60	450	500	2.0	460	1027	4		
PVOLJ-45-70	70	450	500	2.0	520	1087	4		
PVOLJ-45-80	80	450	500	2.0	580	1147	4		
PVOLJ-50-80	80	500	550	2.0	490	1066	4		
PVOLJ-50-90	90	500	550	2.0	540	1116	4		
PVOLJ-50-100	100	500	550	2.0	590	1166	4		

PVOLJ-B ジャケット型脚付フランジオープン加圧容器・タンクボトムバルブ

●容量：20L～100L ●材質：SUS304 , SUS316L ●表面仕上げ：内外面バフ研磨

・PVOLJジャケット型脚付フランジオープン加圧容器の
タンクボトムバルブ付モデル。

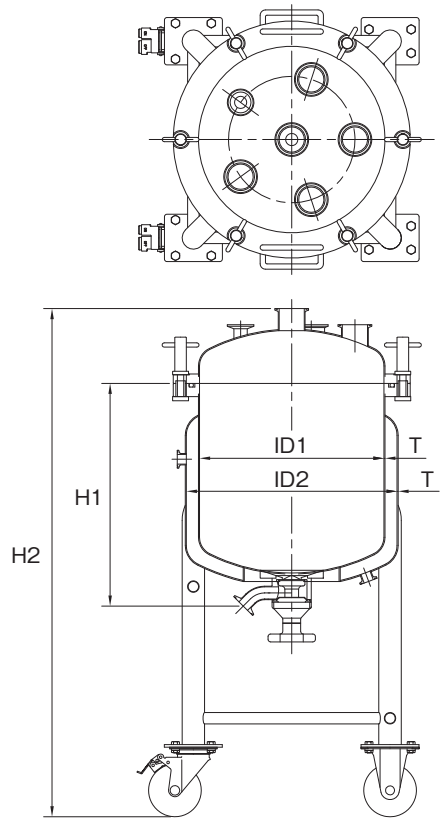

カスタム・コンビネーション

ノズルのサイズオリエンテーションの変更など、
ご使用条件に応じたカスタマイズが可能です。
撹拌機、センサー類の組み合わせができます。

使用上のご注意

■必ず最高使用圧力以内でご使用下さい。
■容器または配管にリリーフバルブ等の安全装置を取り付けてご使用ください。
■内圧がある時は、クランプ等を絶対にゆるめないで下さい。
■スチームまたは加熱・化学反応によって蒸気の発生する容器としては絶対に使用しないで下さい。

■ ガスケット類：シリコンゴム他 ■タンクボトムバルブ：1S（手動） ■ジャケットノズル（IN / OUT）：15Aヘルール

型 式	容量 (L)	ID1 (mm)	ID2 (mm)	T (mm)	H1 (mm)	H2 (mm)	脚本数	標準ノズル	使用条件
PVOLJ-B-30-20	20	300	350	2.0	382	873	3	配管用ヘルール 1S ×1個 2S ×5個	容器内： 最高使用圧力 0.18MPa ジャケット内： 最高使用圧力 0.09MPa 使用温度 常温
PVOLJ-B-30-25	25	300	350	2.0	452	943	3		
PVOLJ-B-30-30	30	300	350	2.0	522	1013	3		
PVOLJ-B-35-30	30	350	400	2.0	423	922	3		
PVOLJ-B-35-35	35	350	400	2.0	473	972	3		
PVOLJ-B-35-40	40	350	400	2.0	523	1022	3		
PVOLJ-B-40-40	40	400	450	2.0	434	944	4		
PVOLJ-B-40-50	50	400	450	2.0	514	1024	4		
PVOLJ-B-40-60	60	400	450	2.0	594	1104	4		
PVOLJ-B-45-60	60	450	500	2.0	504	1027	4		
PVOLJ-B-45-70	70	450	500	2.0	564	1087	4		
PVOLJ-B-45-80	80	450	500	2.0	624	1147	4		
PVOLJ-B-50-80	80	500	550	2.0	534	1066	4		
PVOLJ-B-50-90	90	500	550	2.0	584	1116	4		
PVOLJ-B-50-100	100	500	550	2.0	634	1166	4		

※H1 寸法は直溶接型バルブ

PVF ヘルールオープン加圧容器

●容量：7L～80L ●材質：SUS304 , SUS316L ●表面仕上げ：内外面バフ研磨

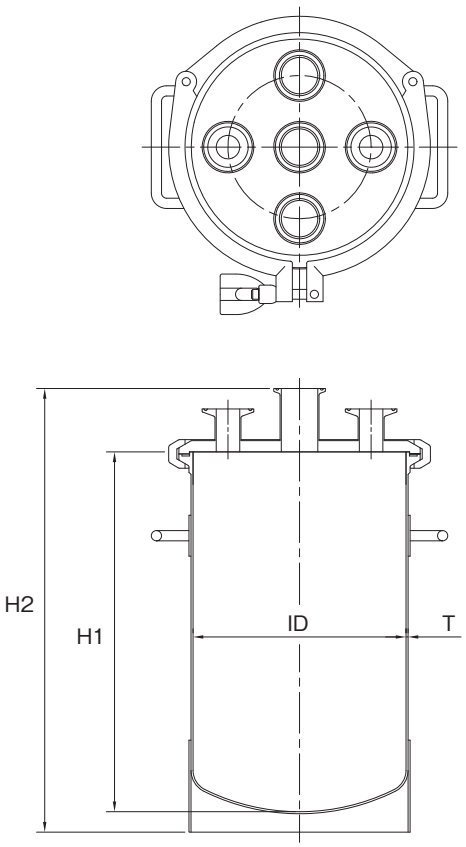

・開口部にヘルールクランプ継手を使用した加圧容器。
・蓋の開閉は、クランプバンドで容易に行えます。
・ヘルールタイプのため洗浄性に優れています。

カスタム・コンビネーション

ノズルのサイズオリエンテーションの変更など、ご使用条件に応じたカスタマイズが可能です。
撹拌機、センサー類の組み合わせができます。

■ ガスケット類：シリコンゴム他

使用上のご注意

■必ず最高使用圧力以内でご使用下さい。
■容器または配管にリリーフバルブ等の安全装置を取り付けてご使用ください。
■内圧がある時は、クランプ等を絶対にゆるめないで下さい。
■スチームまたは加熱・化学反応によって蒸気の発生する容器としては絶対に使用しないで下さい。

型 式	容量 (L)	ID (mm)	T (mm)	H1 (mm)	H2 (mm)	標準ノズル（蓋部）	使用条件
PVF-200-7	7	208.3	2.0	250	334	配管用ヘルール 1S ×2個 1.5S ×3個	最高使用圧力 0.18MPa 使用温度 常温
PVF-200-10	10	208.3	2.0	350	434		
PVF-250-15	15	259.4	2.0	350	434	配管用ヘルール 1S ×2個 1.5S ×2個 2S ×1個	
PVF-250-20	20	259.4	2.0	450	534		
PVF-300-30	30	309.5	2.0	450	534	配管用ヘルール 1S ×2個 2S ×3個	
PVF-300-40	40	309.5	2.0	600	684		
PVF-350-50	50	345.6	2.0	580	664		
PVF-350-60	60	345.6	2.0	690	774		
PVF-400-70	70	396.4	2.0	620	704		
PVF-400-80	80	396.4	2.0	700	784		

PVFJ ジャケット型ヘルールオープン加圧容器

●容量：7L～80L ●材質：SUS304 , SUS316L ●表面仕上げ：内外面バフ研磨

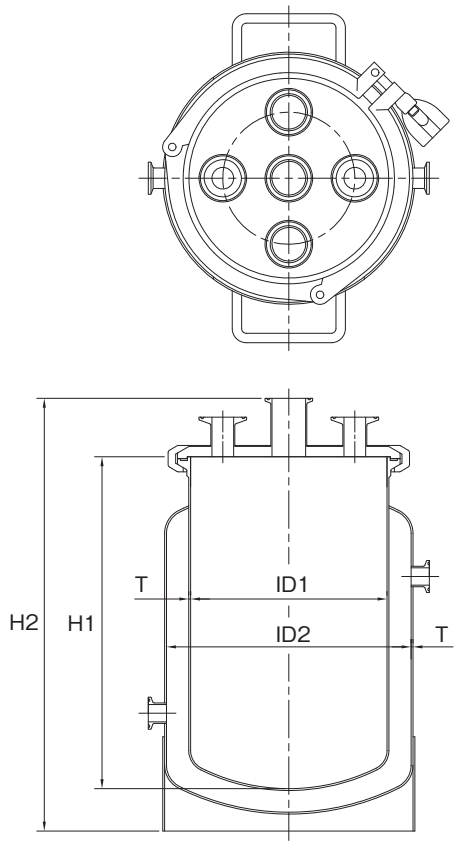

・PVFヘルールオープン加圧容器のジャケット付タイプ。

カスタム・コンビネーション

ノズルのサイズオリエンテーションの変更など、ご使用条件に応じたカスタマイズが可能です。撹拌機、センサー類の組み合わせができます。

使用上のご注意

■必ず最高使用圧力以内でご使用下さい。
■容器または配管にリリーフバルブ等の安全装置を取り付けてご使用ください。
■内圧がある時は、クランプ等を絶対にゆるめないで下さい。
■スチームまたは加熱・化学反応によって蒸気の発生する容器としては絶対に使用しないで下さい。

■ ガスケット類：シリコンゴム他 ■ジャケットノズル（IN / OUT）：15Aヘルール

型 式	容量 (L)	ID1 (mm)	ID2 (mm)	T (mm)	H1 (mm)	H2 (mm)	標準ノズル（蓋部）	使用条件
PVFJ-200-7	7	208.3	259.4	2.0	250	359	配管用ヘルール 1S ×2個 1.5S ×3個	容器内： 最高使用圧力 0.18MPa ジャケット内： 最高使用圧力 0.09MPa 使用温度 常温
PVFJ-200-10	10	208.3	259.4	2.0	350	459		
PVFJ-250-15	15	259.4	309.5	2.0	350	459	配管用ヘルール 1S ×2個 1.5S ×2個 2S ×1個	
PVFJ-250-20	20	259.4	309.5	2.0	450	559		
PVFJ-300-30	30	309.5	345.6	2.0	450	559	配管用ヘルール 1S ×2個 2S ×3個	
PVFJ-300-40	40	309.5	345.6	2.0	600	709		
PVFJ-350-50	50	345.6	396.4	2.0	580	689		
PVFJ-350-60	60	345.6	396.4	2.0	690	799		
PVFJ-400-70	70	396.4	450	2.0	620	729		
PVFJ-400-80	80	396.4	450	2.0	700	809		

PVFL 脚付ヘルールオープン加圧容器

●容量：7L～80L ●材質：SUS304 , SUS316L ●表面仕上げ：内外面バフ研磨

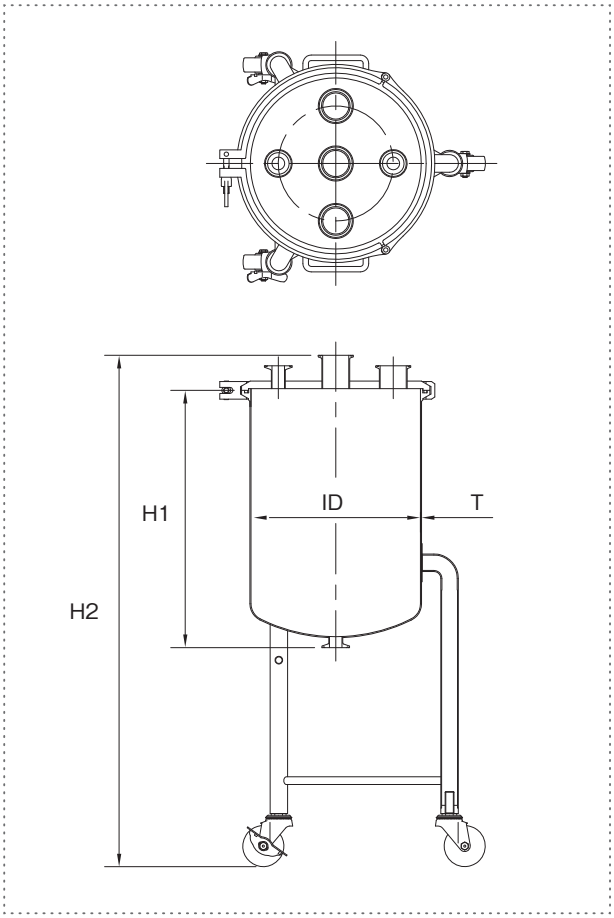

・PVFヘルールオープン加圧容器のキャスター脚付タイプ。

カスタム・コンビネーション

ノズルのサイズオリエンテーションの変更など、ご使用条件に応じたカスタマイズが可能です。
撹拌機、センサー類の組み合わせができます。

使用上のご注意

■必ず最高使用圧力以内でご使用下さい。
■容器または配管にリリーフバルブ等の安全装置を取り付けてご使用ください。
■内圧がある時は、クランプ等を絶対にゆるめないで下さい。
■スチームまたは加熱・化学反応によって蒸気の発生する容器としては絶対に使用しないで下さい。

■ ガスケット類：シリコンゴム他 ■ドレンノズル：1Sヘルール

型 式	容量 (L)	ID (mm)	T (mm)	H1 (mm)	H2 (mm)	脚本数	標準ノズル（蓋部）	使用条件
PVFL-200-7	7	208.3	2.0	270	734	3	配管用ヘルール 1S ×2個 1.5S ×3個	最高使用圧力 0.18MPa 使用温度 常温
PVFL-200-10	10	208.3	2.0	370	834	3		
PVFL-250-15	15	259.4	2.0	370	834	3	配管用ヘルール 1S ×2個 1.5S ×2個 2S ×1個	
PVFL-250-20	20	259.4	2.0	470	934	3		
PVFL-300-30	30	309.5	2.0	470	934	3	配管用ヘルール 1S ×2個 2S ×3個	
PVFL-300-40	40	309.5	2.0	620	1084	3		
PVFL-350-50	50	345.6	2.0	600	1064	3		
PVFL-350-60	60	345.6	2.0	710	1174	3		
PVFL-400-70	70	396.4	2.0	640	1104	3		
PVFL-400-80	80	396.4	2.0	720	1184	3		

PVFL-B 脚付ヘルールオープン加圧容器・タンクボトムバルブ

●容量：7L～80L ●材質：SUS304 , SUS316L ●表面仕上げ：内外面バフ研磨

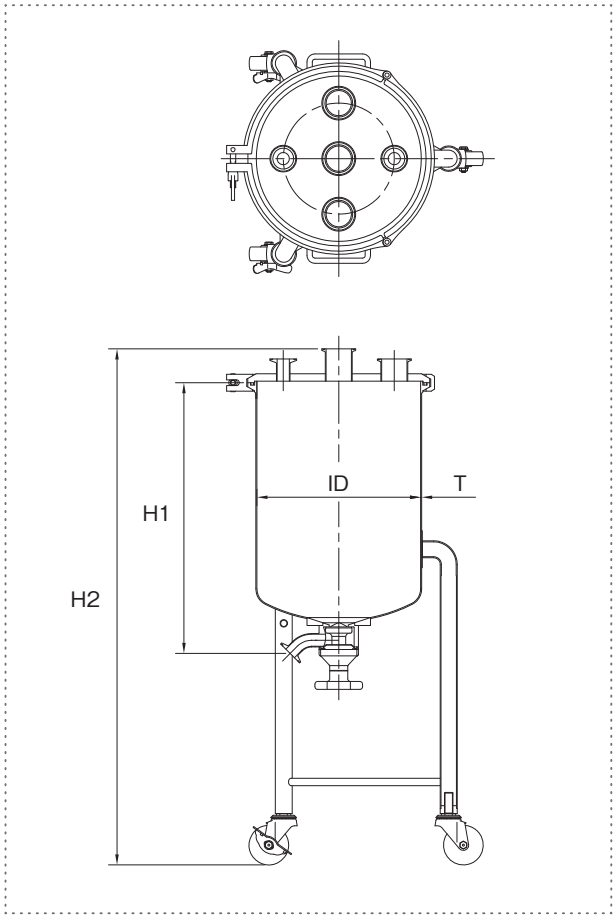

・PVFL脚付ヘルールオープン加圧容器のタンクボトムバルブ付モデル。

カスタム・コンビネーション

ノズルのサイズオリエンテーションの変更など、ご使用条件に応じたカスタマイズが可能です。
撹拌機、センサー類の組み合わせができます。

使用上のご注意

■必ず最高使用圧力以内でご使用下さい。
■容器または配管にリリーフバルブ等の安全装置を取り付けてご使用ください。
■内圧がある時は、クランプ等を絶対にゆるめないで下さい。
■スチームまたは加熱・化学反応によって蒸気の発生する容器としては絶対に使用しないで下さい。

■ ガスケット類：シリコンゴム他 ■タンクボトムバルブ：1S（手動）

型 式	容量 (L)	ID (mm)	T (mm)	H1 (mm)	H2 (mm)	脚本数	標準ノズル（蓋部）	使用条件
PVFL-B-200-7	7	208.3	2.0	310	734	3	配管用ヘルール 1S ×2個 1.5S ×3個	最高使用圧力 0.18MPa 使用温度 常温
PVFL-B-200-10	10	208.3	2.0	410	834	3		
PVFL-B-250-15	15	259.4	2.0	411	834	3	配管用ヘルール 1S ×2個 1.5S ×2個 2S ×1個	
PVFL-B-250-20	20	259.4	2.0	511	934	3		
PVFL-B-300-30	30	309.5	2.0	513	934	3	配管用ヘルール 1S ×2個 2S ×3個	
PVFL-B-300-40	40	309.5	2.0	663	1084	3		
PVFL-B-350-50	50	345.6	2.0	643	1064	3		
PVFL-B-350-60	60	345.6	2.0	753	1174	3		
PVFL-B-400-70	70	396.4	2.0	684	1104	3		
PVFL-B-400-80	80	396.4	2.0	764	1184	3		

※H1 寸法は直溶接型バルブ

PVFLJ ジャケット型脚付ヘルールオープン加圧容器

●容量：7L～80L ●材質：SUS304 , SUS316L ●表面仕上げ：内外面バフ研磨

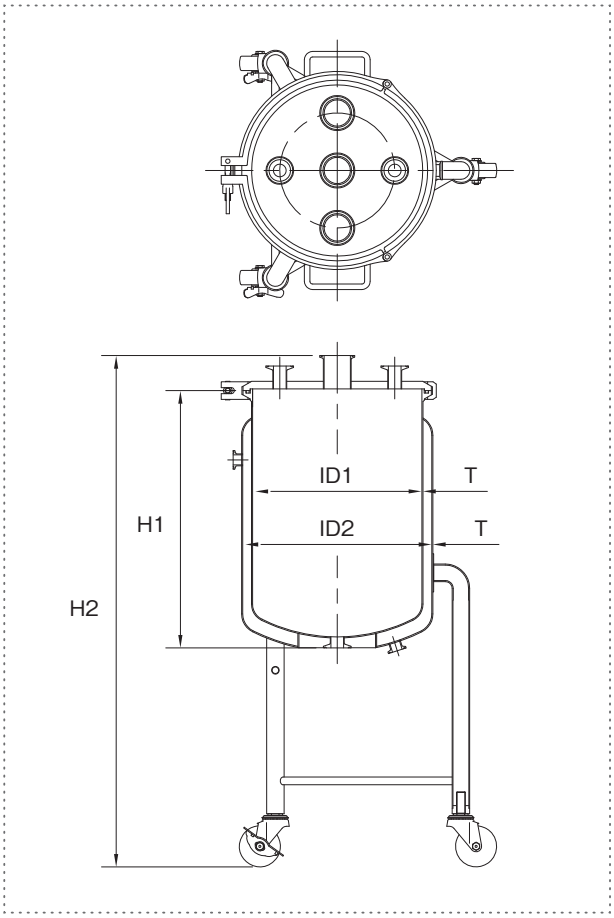

・PVFL脚付ヘルールオープン加圧容器のジャケット付モデル。

カスタム・コンビネーション

ノズルのサイズオリエンテーションの変更など、ご使用条件に応じたカスタマイズが可能です。
撹拌機、センサー類の組み合わせができます。

使用上のご注意

■必ず最高使用圧力以内でご使用下さい。
■容器または配管にリリーフバルブ等の安全装置を取り付けてご使用ください。
■内圧がある時は、クランプ等を絶対にゆるめないで下さい。
■スチームまたは加熱・化学反応によって蒸気の発生する容器としては絶対に使用しないで下さい。

■ ガスケット類：シリコンゴム他 ■ドレンノズル：1Sヘルール ■ジャケットノズル（IN / OUT）：15Aヘルール

型 式	容量 (L)	ID1 (mm)	ID2 (mm)	T (mm)	H1 (mm)	H2 (mm)	脚本数	標準ノズル（蓋部）	使用条件
PVFLJ-200-7	7	208.3	259.4	2.0	270	734	3	配管用ヘルール 1S ×2個 1.5S ×3個	容器内： 最高使用圧力 0.18MPa ジャケット内： 最高使用圧力 0.09MPa 使用温度 常温
PVFLJ-200-10	10	208.3	259.4	2.0	370	834	3		
PVFLJ-250-15	15	259.4	309.5	2.0	370	834	3	配管用ヘルール 1S ×2個 1.5S ×2個 2S ×1個	
PVFLJ-250-20	20	259.4	309.5	2.0	470	934	3		
PVFLJ-300-30	30	309.5	345.6	2.0	470	934	3	配管用ヘルール 1S ×2個 2S ×3個	
PVFLJ-300-40	40	309.5	345.6	2.0	620	1084	3		
PVFLJ-350-50	50	345.6	396.4	2.0	600	1064	3		
PVFLJ-350-60	60	345.6	396.4	2.0	710	1174	3		
PVFLJ-400-70	70	396.4	450	2.0	640	1104	4		
PVFLJ-400-80	80	396.4	450	2.0	720	1184	4		

PVFLJ-B ジャケット型脚付ヘルールオープン加圧容器・タンクボトムバルブ

●容量：15L～80L ●材質：SUS304 , SUS316L ●表面仕上げ：内外面バフ研磨

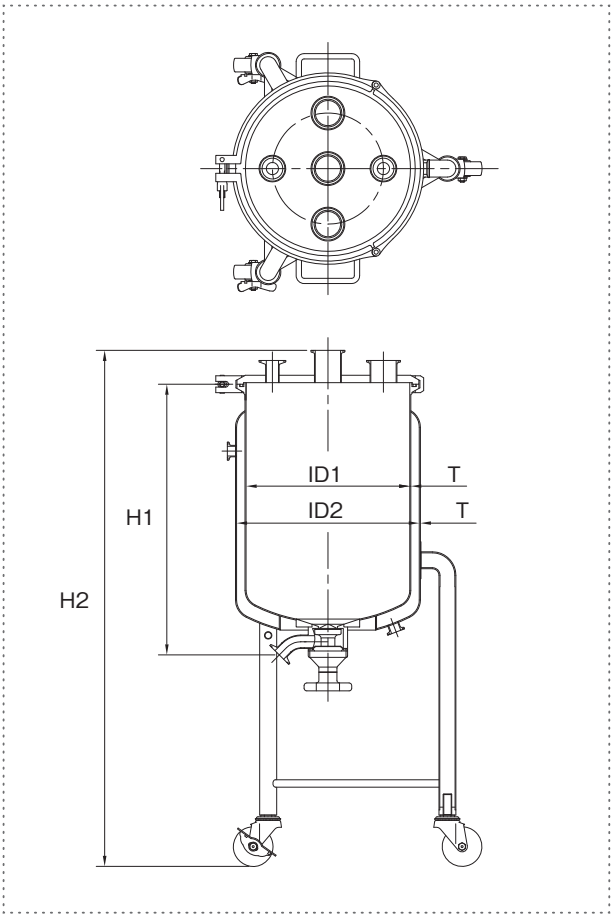

・PVFLJジャケット型脚付ヘルールオープン加圧容器の
タンクボトムバルブ付モデル。

カスタム・コンビネーション

ノズルのサイズオリエンテーションの変更など、ご使用条件に応じたカスタマイズが可能です。
撹拌機、センサー類の組み合わせができます。

使用上のご注意

■必ず最高使用圧力以内でご使用下さい。
■容器または配管にリリーフバルブ等の安全装置を取り付けてご使用ください。
■内圧がある時は、クランプ等を絶対にゆるめないで下さい。
■スチームまたは加熱・化学反応によって蒸気の発生する容器としては絶対に使用しないで下さい。

■ ガスケット類：シリコンゴム他 ■タンクボトムバルブ：1S（手動） ■ジャケットノズル（IN / OUT）：15Aヘルール

型 式	容量 (L)	ID1 (mm)	ID2 (mm)	T (mm)	H1 (mm)	H2 (mm)	脚本数	標準ノズル（蓋部）	使用条件
PVFLJ-B-250-15	15	259.4	309.5	2.0	411	834	3	配管用ヘルール 1S ×2個 1.5S ×2個 2S ×1個	容器内： 最高使用圧力 0.18MPa ジャケット内： 最高使用圧力 0.09MPa 使用温度 常温
PVFLJ-B-250-20	20	259.4	309.5	2.0	511	934	3		
PVFLJ-B-300-30	30	309.5	345.6	2.0	513	934	3	配管用ヘルール 1S ×2個 2S ×3個	
PVFLJ-B-300-40	40	309.5	345.6	2.0	663	1084	3		
PVFLJ-B-350-50	50	345.6	396.4	2.0	643	1064	3		
PVFLJ-B-350-60	60	345.6	396.4	2.0	753	1174	3		
PVFLJ-B-400-70	70	396.4	450	2.0	684	1104	4		
PVFLJ-B-400-80	80	396.4	450	2.0	764	1184	4		

※H1 寸法は直溶接型バルブ

PVS 小容量加圧容器

●容量：0.15L～3L ●材質：SUS304 , SUS316L ●表面仕上げ：内外面バフ研磨

・開口部にヘルールクランプ継手を使用した小型・小容量の加圧容器。

型 式	容量 (L)	ID (mm)	T (mm)	H1 (mm)	H2 (mm)	開口部 ヘルール
PVS-015	0.15	59.5	2.0	70	124	2.5S
PVS-025	0.25	72.3	2.0	80	134	3S
PVS-05	0.5	72.3	2.0	140	194	3S
PVS-075	0.75	97.6	2.0	120	174	4S
PVS-1	1	97.6	2.0	160	214	4S
PVS-15	1.5	108.3	2.0	190	244	4.5S
PVS-25	2.5	133.8	2.0	210	264	5S
PVS-3	3	133.8	2.0	250	304	5S

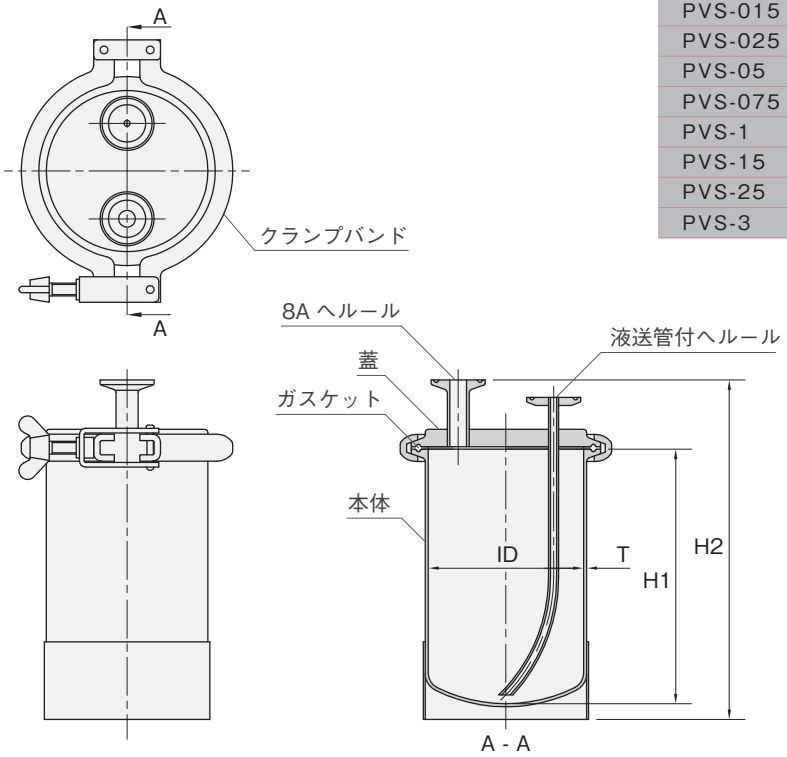

■ガスケット類：シリコンゴム他
■使用条件：最高使用圧力 0.18MPa
使用温度 常温

使用上のご注意

■必ず最高使用圧力以内でご使用下さい。
■容器または配管にリリーフバルブ等の安全装置を取り付けてご使用ください。
■内圧がある時は、クランプ等を絶対にゆるめないで下さい。
■スチーム、加熱・化学反応によって蒸気の発生する容器としては絶対に使用しないで下さい。

PVSJ ジャケット型小容量加圧容器

●容量：0.5L～3L ●材質：SUS304 , SUS316L ●表面仕上げ：内外面バフ研磨

・PVS小容量加圧液送容器のジャケット付モデル。

型 式	容量 (L)	ID1 (mm)	ID2 (mm)	T (mm)	H1 (mm)	H2 (mm)	開口部 ヘルール
PVSJ-05	0.5	72.3	108.3	2.0	140	214	3S
PVSJ-075	0.75	97.6	133.8	2.0	120	194	4S
PVSJ-1	1	97.6	133.8	2.0	160	234	4S
PVSJ-15	1.5	108.3	158.4	2.0	190	264	4.5S
PVSJ-25	2.5	133.8	208.3	2.0	210	284	5S
PVSJ-3	3	133.8	208.3	2.0	250	324	5S

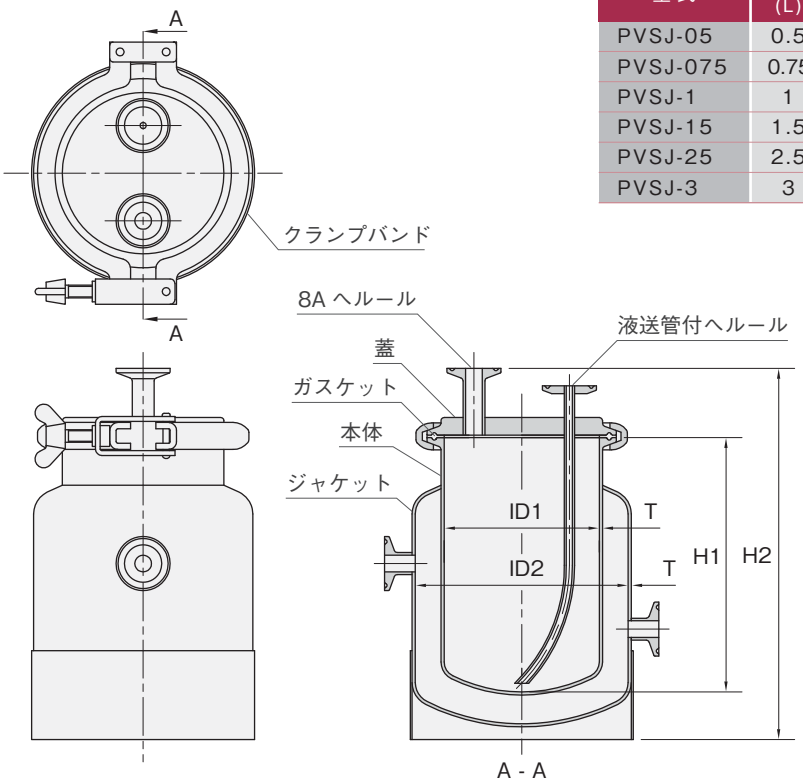

■ガスケット類：シリコンゴム他
■ジャケットノズル：8Aヘルール（IN/OUT）
■使用条件：最高使用圧力
容器内 0.18Mpa
ジャケット内 0.18MPa
使用温度 常温

使用上のご注意

■必ず最高使用圧力以内でご使用下さい。
■容器または配管にリリーフバルブ等の安全装置を取り付けてご使用ください。
■内圧がある時は、クランプ等を絶対にゆるめないで下さい。
■スチーム、加熱・化学反応によって蒸気の発生する容器としては絶対に使用しないで下さい。

PVM 大型加圧容器

●容量：100L～500L ●材質：SUS304 , SUS316L ●表面仕上げ：内外面バフ研磨

・大型、大容量の加圧容器です。
・タンクの仕様は、マンホール型・フランジオープン型・ジャケット型等ご使用条件にあわせて設計いたします。

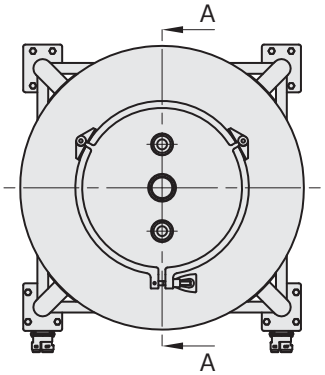

カスタム・コンビネーション

ノズルのサイズオリエンテーションの変更など、ご使用条件に応じたカスタマイズが可能です。
撹拌機、センサー類の組み合わせができます。

使用上のご注意

■必ず最高使用圧力以内でご使用下さい。
■容器または配管にリリーフバルブ等の安全装置を取り付けてご使用ください。
■内圧がある時は、クランプ等を絶対にゆるめないで下さい。
■スチームまたは加熱・化学反応によって蒸気の発生する容器としては絶対に使用しないで下さい。

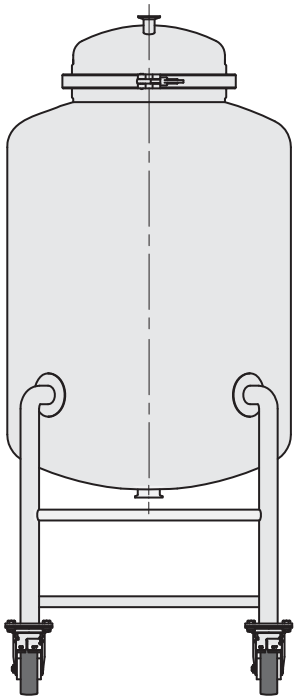

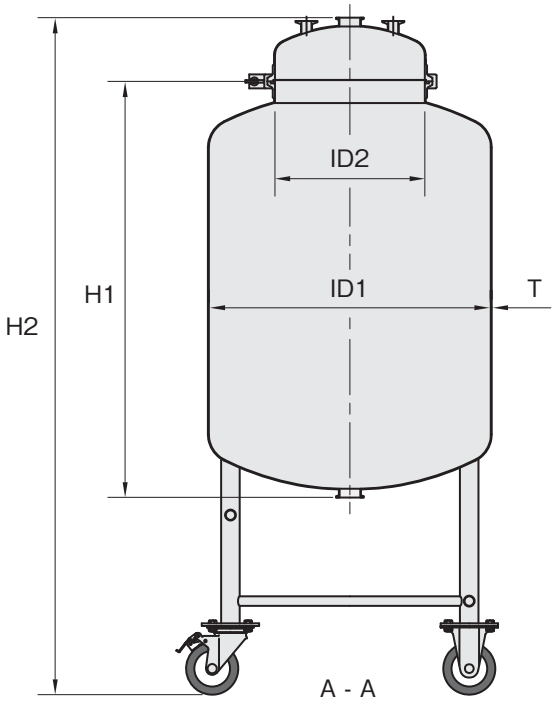

■ガスケット類：シリコンゴム他 ■蓋ノズル：2Sヘルール×1、1Sヘルール×2 ■ドレンノズル：2Sヘルール

型 式	容量 (L)	ID1 (mm)	ID2 (mm)	T (mm)	H1 (mm)	H2 (mm)	蓋部ヘルール	使用条件
PVM-500-100	100	500	345.6	3.0	650	1220	350A	最高使用圧力 0.18MPa 使用温度 常温
PVM-550-150	150	550	345.6	3.0	790	1360	350A	
PVM-600-200	200	600	396.4	3.0	880	1450	400A	
PVM-650-250	250	650	447.2	3.0	940	1510	450A	
PVM-700-300	300	700	447.2	3.0	980	1550	450A	
PVM-750-400	400	750	447.2	3.0	1130	1700	450A	
PVM-800-500	500	800	498.0	3.0	1230	1800	500A	

■ 圧力容器のご使用と製作について

当カタログの加圧タンクラインアップは、第一種、第二種圧力容器ではありません。
ご使用にあたっては、必ず使用圧力を守り、加圧時は安全上、圧力計・安全弁を取り付けて下さい。
内圧があるときは、蓋やノズルを締め付けているクランプ等を絶対にゆるめないで下さい。
また、スチーム、または加熱・化学反応によって蒸気の発生する容器としては、絶対に使用しないで下さい。

当社では、第一種圧力容器の製作は行っておりません。
但し、小型圧力容器、除外事項に該当する容器及び第二種圧力容器は製作致します。
尚、小型圧力容器及び第二種圧力容器は、（社）ボイラ・クレーン安全協会の個別検定を受けています。

■ 圧力容器の解説（概略）

1．第一種圧力容器

a．蒸気その他の熱媒を受け入れ、又は蒸気を発生させて固体又は液体を加熱する容器で、容器内の圧力が大気圧を超えるもの。
（b．またはc．に掲げる容器を除く）
例：蒸煮器、消毒器、精錬器等
b．容器内における化学反応、原子核反応その他の反応によって蒸気が発生する容器で、容器内の圧力が大気圧を超えるもの。
例：反応器、原子力関係容器等
c．容器内の液体の成分を分離する為、当該液体を加熱し、その蒸気を発生させる容器で、容器内の圧力が大気圧を超えるもの。
例：蒸発器、蒸留器等
d．a．からc．に掲げる容器のほか、大気圧における沸点を超える温度の液体をその内部に保有する容器。
例：スチームアキュムレータ等

2．小型圧力容器（第一種圧力容器のうち、以下の容器をいう）

a．ゲージ圧力 0.1MPa以下で使用する容器で、内容積が 0.2m^{3}以下のもの、又は胴の内径が 500mm以下で、かつその長さが1000mm以下のもの。
b．最高使用圧力（MPa）と内容積（m^3）との積が 0.02以下の容器。

3．第一種圧力容器のうち除外される容器（いずれかに該当すれば除外される。）

a．ゲージ圧力 0.1MPa以下で、内容積が 0.04m^3(40リットル）以下のもの。
b．ゲージ圧力 0.1MPa以下で、胴の内径が 200mm以下で、かつその長さが1000mm以下のもの。
c．最高使用圧力（MPa）と内容積（m^3）との積が 0.004以下のもの。

4．第二種圧力容器（ゲージ圧力 0.2MPa以上の気体を保有する容器で、第一種圧力容器以外の容器）

a．内容積が 0.04m^3(40リットル）以上の容器。
b．胴の内径が 200mm以上で、かつその長さが 1000mm以上のもの。

5．簡易ボイラー等

小型ボイラー、小型圧力容器、第二種圧力容器として定義されているものより更に小規模のボイラーや圧力容器については、行政官庁による検査又は検定は行われないが、構造規格が定められ、この規格に適合しないものの、譲渡、貸与、設置又は、使用が禁止されている。

（労働安全衛生法　ボイラー及び圧力容器安全規則より抜粋）

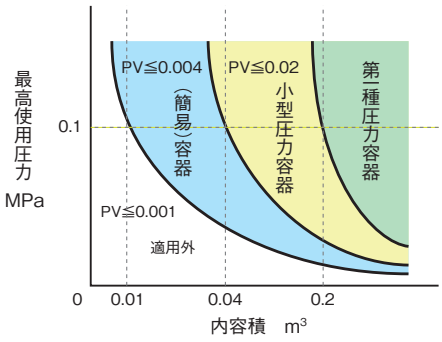

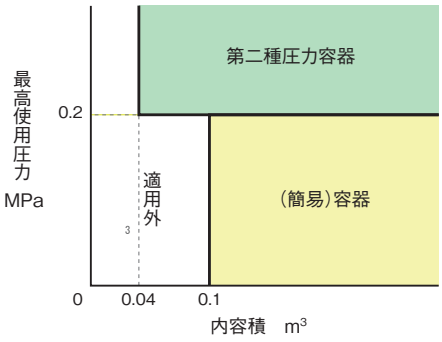

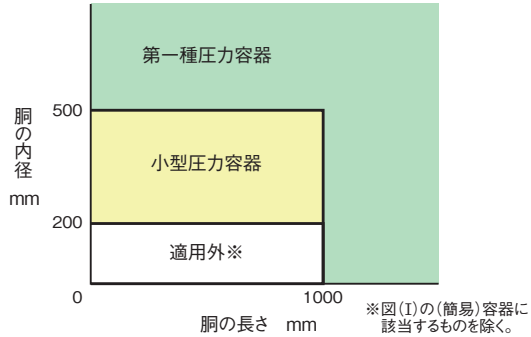

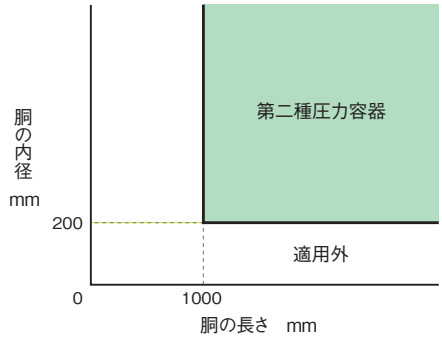

10 Accessories for Pressure vessels

加圧容器用アクセサリー

製薬仕様サニタリー圧力計（アンダーソン・ネゲレ社製）ＥＭ/EK

※表示部は、写真と異なる場合があります。

世界標準の品質

アンダーソン・ネゲレ社の製薬仕様サニタリー圧力計は、頑丈な構造と耐振設計により長期間高い精度を維持する高性能圧力計です。
サニタリー性能、精度、寿命の三拍子揃った製品です。

・接液部は耐食性の優れた SUS316L を使用。
・接液部は電解研磨仕上げ。
・高精度、ゼロ点調整機能装備。

■ 接続規格：EM ISO 1.5Sヘルール
EK 3A3/4ヘルール、ISO15Aヘルール

■ 圧力レンジ
連成：－0.1～0.4 MPa
圧力： 0.0～0.4 MPa
（※表示は、BARとなります。）

SUS316L、電解研磨仕上

接液部材質はSUS316L（ケースはSUS304）、接液部は電解研磨仕上げ。

精度 ±1.5%

CIP/SIP温度149℃

微量な封入液を微細なキャピラリーで放熱してダイヤフラムと連結しているので指示機構が熱の影響を受けにくい。

ゼロ点調整機能装備

温度変化によるゼロ点のズレに対して、調整ネジが装備されています。

安全な内部封入液

FDAグレードオイル（FDA172.878）を使用して安全性を高めています。

精密で読みやすい目盛

精密な目盛を本体に接着固定。ネジ止めのようなガタツキがない。

世界の標準品

アメリカ、ヨーロッパ、日本の世界市場で品質が評価されています。

型　式	ＥＭ	ＥＫ
表示部サイズ	90mm	63mm
接続規格	ISO 1.5Sヘルール	ISO 15Aヘルール 3A 3/4ヘルール
圧力レンジ	連成：－0.1～0.4 MPa（BAR表示） 圧力： 0.0～0.4 MPa（BAR表示）	
材　質	接液部：SUS316L 電解研磨（RA 0.2） ケース：SUS304 ポリサルフォン	
封入液	FDAグレードオイル（FDA172.878）	
連続使用温度	－3～124℃	
最高使用温度	SIP149℃（1時間以内） 最高周囲温度4～49℃（連続）	
耐　圧	レンジの1.25倍	
精　度	レンジの±1.5% （目盛の10～90%） 負圧目盛域は±2%	
精度保証書	標準添付 （測定データシートは有償）	
精度管理	国際標準原器にトレーサブル	
温度誤差	10℃変化に対して±0.28%以下	
ゼロ点調整	レンジの±5%まで可能	
継手の取付方向	下	

液晶デジタル圧力計 PDL75-SAC

長寿命の電池タイプ・液晶ディスプレイ

設置場所を限定されない内蔵電源型のデジタル圧力計です。
連続約３年間表示可能で、残量に心配なく長期間メンテナンスフリーを実現しました。
拡散型半導体を採用し、液晶回路基板共に耐震性・耐久性に優れております。

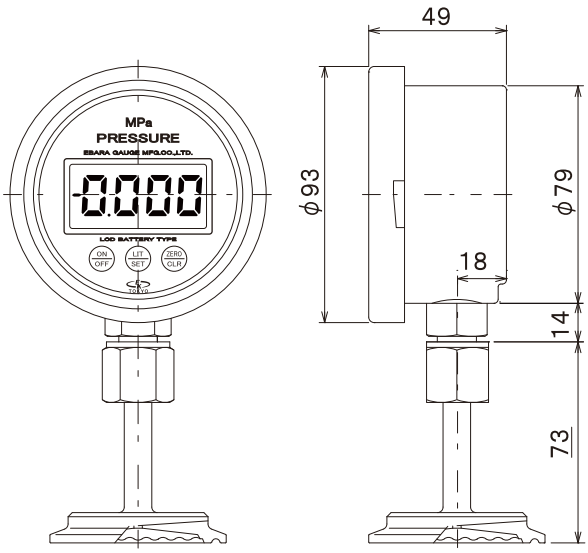

型　式	PDL75-SAC
接続規格	ISO 15A・1S・1.5S・2Sヘルール
圧力レンジ	圧力：　0.0～0.5 MPa 0.0～1.0 MPa 連成：－0.1～1.0 MPa
材　質	接液部：SUS316L ケース：SUS304（電解研磨） 柔軟PET
保護等級	IP53相当（防塵及び散水に対する保護クラス）
封入液	プロピレングリコール・シリコンオイル他
環境温度湿度	温度－10～80℃・湿度30～70%
指示精度	±1.0%FS. （環境温度25℃±5℃） 高温対策用放熱管組込可能
過大圧力	定格圧力の200%以内
使用電池	リチウム電池 CR123A×2本 （3.0V 1400mAh）
連続電池使用期間	約3年間（バックライトなし） 約2年間（バックライト使用）
継手の取付方向	下のみ

■前面表示部：数字高さ 14mm

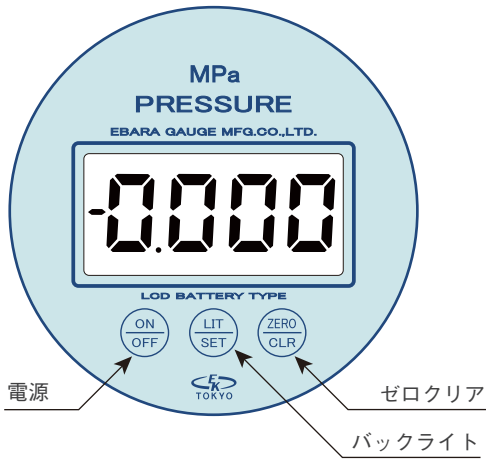

※さらに詳しい仕様につきましては、お問合せ下さい。

サニタリーリリーフ弁　ＳＳＶ－A8ＥＸＳ

●材質：SUS304 , SUS316L ●ガスケット：PTFE ●表面仕上げ：#400バフ研磨＋電解研磨

コンパクトサイズのサニタリーリリーフ弁

当社オリジナルのコンパクトサイズのサニタリーリリーフ弁です。
サリタリー仕様としては、サイズが非常にコンパクトで、取付口・吹き出し口ともに、小口径8Aヘルールとなっています。
ボディ部分の材質は、オールステンレス製。
仕上げは、#400バフ研磨＋電解研磨。
ガスケットには、耐薬品性に優れたテフロンを使用しています。

型　式	SSV-A8EXS
ボディ材質	SUS304 または SUS316L （バネSUS316）
ガスケット材質	PTFE
仕上げ	＃400バフ研磨＋電解研磨
接　続	小口径 8Aヘルール
用途（流体）	空気・窒素ガス
使用圧力範囲	0.098～0.686 MPa 設定圧力は、製作時に お打合わせが必要です。
使用温度	常温（40℃）
取付姿勢	正立

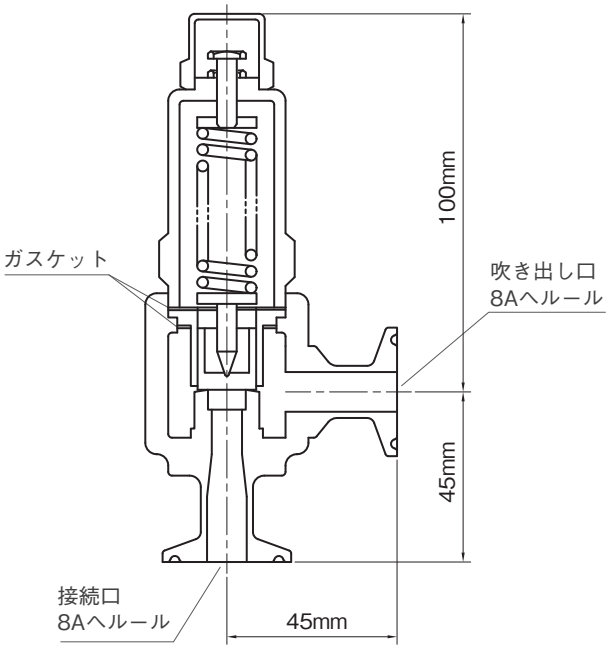

加圧液送ユニット

加圧容器用の液送ユニットです。
ひとつのヘルール上に液送管、加圧口、バルブ、リリーフ弁、サニタリー圧力計をあつめたコンパクトな液送ユニット。
ご使用条件等により任意サイズでの製作が可能です。

■液送ユニットA

・液送管：接続4.5S/1S/8A×3
・加圧口：小口径ボールバルブ/8A
・液送口：小口径ボールバルブ/8A
・リリーフ弁：SSV-A8EXS/8A
・サニタリー圧力計：SAC60型/1S

■液送ユニットB

・液送管：接続4.5S/15A/8A×3
・加圧口：小口径ボールバルブ/8A
・液送口：小口径ボールバルブ/8A
・リリーフ弁：SSV-A8EXS/8A
・デジタル圧力計：PDL75-SAC/15A

加圧液送パーツ

加圧容器用の液送パーツです。液送管、加圧口、バルブ、リリーフ弁、サニタリー圧力計をヘルール変換アダプターと組み合わせて加圧タンクのノズルサイズに対応します。ご使用条件等により任意サイズでの製作が可能です。

■液送管セット（流出管）

・液送管：2S×8A・3/8”EP管
・小口径ボールバルブ/8A
・ヘルールホースアダプター/8A

■加圧口セット

・小口径ボールバルブ/8A
・ヘルールホースアダプター/8A
・ヘルール変換アダプター/8A×1S

■リリーフ弁セット

・リリーフ弁：SSV-A8EXS/8A
・ヘルール変換アダプター/8A×2S
・ヘルールホースアダプター/8A

■サニタリー圧力計セット

・サニタリー圧力計：SAC60型/1S
・ヘルール変換アダプター/1S×2S

■デジタル圧力計セット

・デジタル圧力計：PDL75-SAC/15A
・ヘルール変換アダプター/15A×2S

フランジオープン加圧容器用ボルト・ナット

■Tボルト・ナット（標準仕様）

フランジオープン加圧容器用当社オリジナルのボルト・ナットセットです。洗浄性が良く、スライド式で取り外しが容易です。

■スウィングボルト

第二種圧力容器・小型圧力容器の検定に対応したスウィングボルト・ナット仕様での製作も可能です。

11 Surface finishing & marking

表面処理・マーキング

電解研磨 EP

各シリーズの仕上げは、一部の製品を除いて通常バフ研磨仕上げを行っていますが、サニタリー性、耐食性を向上させるために電解研磨仕上げが可能です。
電解溶液中で金属表面から化学的・電気的に金属イオンを溶出させることによって、ステンレスの表面を平滑にする研磨方法です。
表面が均一で高品質な仕上がりとなります。
容器をはじめサニタリー部品類等接液するほとんどの部品類に電解研磨ができます。

■ ステンレス表面のイメージ図

●バフ研磨の表面

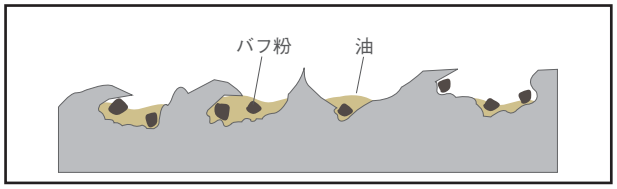

●電解研磨の表面

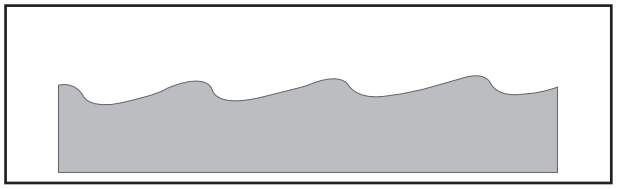

■ 電解研磨の主な効果

1．洗浄効果

電解研磨によって通常の洗浄方法では難しいバフ粉、油などの異物を取り除くことができます。
機械研磨やバフ研磨はきれいに見えても細かいキズの集合であり、これらのキズに埋め込まれた油やバフ粉等の異物は洗浄などでは除去できません。

2．洗浄性の向上

非常に滑らかな表面になるため、汚れなどの物質が沈着しずらく洗浄が容易になります。同様に他材質との接触によるもらい錆も出来にくくなります。

3．耐食性の向上

ステンレスの場合、鉄イオンが先に溶けだす事で金属表面のクロム濃度が上がりより強固な不働態被膜が形成されます。ステンレスが錆びにくいのはステンレスに含まれているクロムが酸化され不働態化されているためと考えられています。

4．金属イオンの減少

不働態化された金属表面からは鉄などの金属イオンが溶出しずらくなっています。

レーザーマーキング MK-L / 電解マーキング MK-E

容器やボトルに製品管理番号や内容物などを表記する場合に、ステンレス表面に特殊な薬液を使用し電気的に焼き付ける電解マーキングと、レーザー光線によってステンレス表面を僅かに削りマーキングするレーザーマーキングが可能です。
バリデーション等、容器管理が必要な場合に有効な加工オプションです。

●レーザーマーキング例

S/No.22-2010
80L 貯蔵容器
三広アステック(株)

●電解マーキング例

S／No.22－2010
80L 貯蔵容器
三広アステック(株)

フッ素樹脂コーティング FC

オプションで容器内面にフッ素樹脂コーティングが可能です。
内容物やご使用条件に応じて適切な材質とコーティング膜厚をご提案いたします。

※容器の形状やサイズによっては、コーティングできない場合があります。
　コーティング後の容器外面には、焼け色が残ります。

■ フッ素樹脂の持つ主な特性

1．非粘着性

非常に薄い塗膜でも優れた非粘着性を示します。
特に厳しい非粘着性を要求する場合、FEP塗料系、PFA塗料系を使用します。

2．耐熱性・低温特性

一般的には-240℃～260℃まで広範囲において使用できます。短時間であれば300℃まで使用できます。

3．滑り性

非常に低い摩擦係数を持つため、固体潤滑用途などに特に効果があります。

4．非濡性

フッ素樹脂によるコーティング膜は油、水も弾き、汚染物質の付着を防ぎます。また、汚れた場合でも簡単に清掃することができます。

5．耐磨耗性

フッ素変形塗料系はフッ素樹脂の持つ滑り性と有機バインダー樹脂による向上した塗膜強度を兼ね備えることにより、荷重の高い摩擦に対して優れた耐摩擦性を示します。

6．電気特性

フッ素樹脂はあらゆるプラスチックの中でも優れた電気特性を持っています。
電気絶縁性、誘電損失、耐アーク性などフッ素樹脂の耐熱性を考えると電気、電子部品用としても採用されています。

7．耐薬品性・耐食性

フッ素樹脂は、加熱された強酸、強アルカリや有機溶剤をはじめとするほとんどの薬品に侵されません。

■ 代表的なフッ素樹脂コーティング分類

PTFE（四フッ化エチレン）
フッ素コーティングの中で最も高い連続使用耐熱温度260℃を有します。非粘着性、低摩擦特性などにも優れていますが、耐食用には適切ではありません。

FEP（四フッ化エチレン・六フッ化プロピレン共重合）
滑らかなピンホールの少ない塗膜を得ることができるため、特に耐薬品性、耐食性、非粘着性に優れています。

PFA（四フッ化エチレン・パーフロロアルキルビニルエーテル共重合）
PTFE塗料系と同じ連続使用耐熱温度を有します。また、ピンホールの少ない塗膜を得ることができるため、高温使用の耐食用としては最高の性能を持ちます。

ETFE（四フッ化エチレン・エチレン共重合）
代表的なPTFE、FEP、PFAに匹敵する電気特性、対薬品性、耐食性を保持しつつ改良された機械的特性と容易な加工性を兼ね備えています。

■ 特性比較表

材　質	連続使用可能温度	加工膜厚	非粘着性	滑り性	耐薬品性
PTFE	260℃	15～80μm	◎	◎	△
FEP	200℃	10～500μm	◎	△	◎
PFA	250℃	30～500μm	◎	○	◎
ETFE	150℃	50～800μm	○	△	○

◎優秀 ○良好 △あまり良くない

フッ素樹脂コーティング例

12 Accessories for containers

容器用アクセサリー

サイトグラス　SG

●窓枠：SUS304 ●ガスケット：シリコンゴム ●窓ガラス：テンパックス、テンパックス強化、普通強化ガラス

容器の蓋に取り付けたヘルールに直接セットして、内部観察に使用します。
ヘルール接続のため着脱が容易で、分解洗浄が可能です。
窓枠は、SUS304（オプション：SUS316L）。
窓ガラスは、テンパックス、テンパックス強化、強化ガラスより選択下さい。

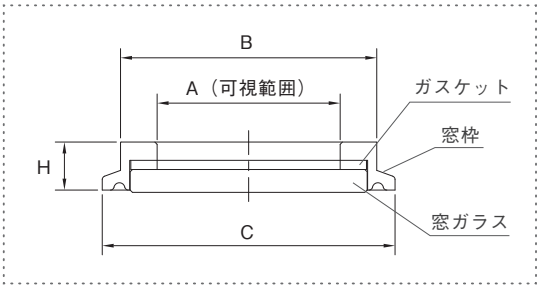

■窓枠オプション：SUS316L
・加圧容器でご使用になる場合はお問い合わせ下さい。

型 式	A (mm)	B (mm)	C (mm)	H (mm)	接続ヘルール
SG-15A-(　)5	15	25	34	10.5	15A
SG-1S-(　)5	27	42	50.5	10.5	1S / 1.5S
SG-2S-(　)5	40	56	64	10.5	2S
SG-3S-(　)5	65	81	91	10.5	3S
SG-4S-(　)5	88	108	119	10.5	4S
SG-5S-(　)5	120	139.8	155	11	5S
SG-6S-(　)5	148	165.2	183	11	6S

（　）内は、窓ガラスの材質を御指示下さい（15Aは、PX・TPXのみ）。
ＰＸ（テンパックス）、ＴＰＸ（テンパックス強化）、ＴＧ（普通強化ガラス）

一体型サイトグラス　SGP

●窓枠：SUS316L ●ガスケット：PTFE ●窓ガラス：テンパックス

ガラスを窓枠と上蓋の間にボルトで固定する一体型のため取り扱いやすく、脱落によるガラスの破損がありません。
ボディ材質に SUS316Lを標準で使用し、ガスケットにはテフロン（PTFE）を使用していますので耐薬品性にも優れています。

■ＳＧＰ-1.5Ｓ・2S

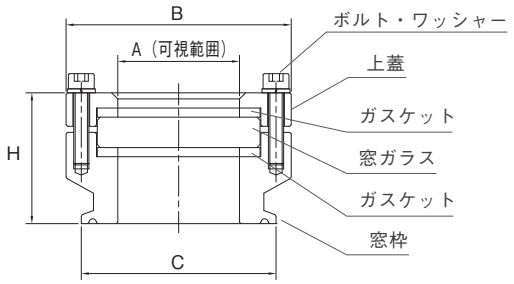

■ＳＧＰ-3Ｓ～6S

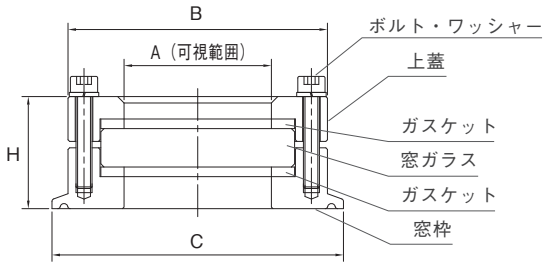

■窓ガラスオプション：テンパックス強化
・加圧容器でご使用になる場合はお問い合わせ下さい。

型 式	A (mm)	B (mm)	C (mm)	H (mm)	接続ヘルール
SGP-1.5S	32	64	50.5	33.5	1.5S
SGP-2S	40	74	64	33.5	2S
SGP-3S	46	81	91	25	3S
SGP-4S	70	108	119	25	4S
SGP-5S	95	139.8	155	26	5S
SGP-6S	123	165.2	183	26	6S

ワイパー付サイトグラス　SG-W

サイトグラス部 ●窓枠：SUS304 ●窓ガラス：テンパックス強化・テンパックス ●ガスケット：シリコンゴム
ワイパー部 ●接液材質：SUS316L ●ガスケット：バイトン ●ブレード：PTFE

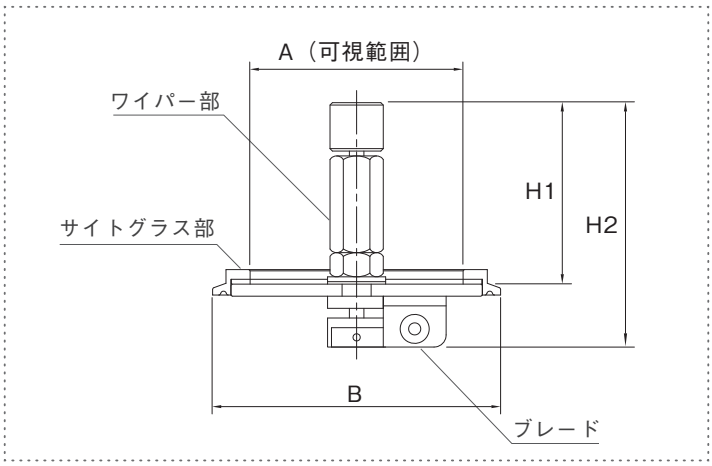

サイトグラスＳＧの窓ガラスに内側のくもりを除去するワイパーを取り付けたモデルです。
窓ガラスは、テンパックス強化が標準。テンパックスの選択も可能です。
また、ワイパーを偏心取付する場合は、パイレックスを使用します。
タンクライトまたはフラッシュライトホルダーと併用することで容器内部の視界が向上します。

型 式	A (mm)	B (mm)	H1 (mm)	H2 (mm)	接続ヘルール
SG-W-2S-(　)5	40	56	48	71	2S
SG-W-3S-(　)5	65	81	48	71	3S
SG-W-4S-(　)5	88	108	80	106	4S
SG-W-5S-(　)5	120	139.8	80	106	5S
SG-W-6S-(　)5	148	165.2	80	106	6S

（　）内は、窓ガラスの材質を御指示下さい。
ＰＸ（テンパックス）、ＴＰＸ（テンパックス強化）

ワイパー付一体型サイトグラス　SGP-W

サイトグラス部 ●窓枠：SUS316L ●窓ガラス：テンパックス強化・テンパックス ●ガスケット：PTFE
ワイパー部 ●接液材質：SUS316L ●ガスケット：バイトン ●ブレード：PTFE

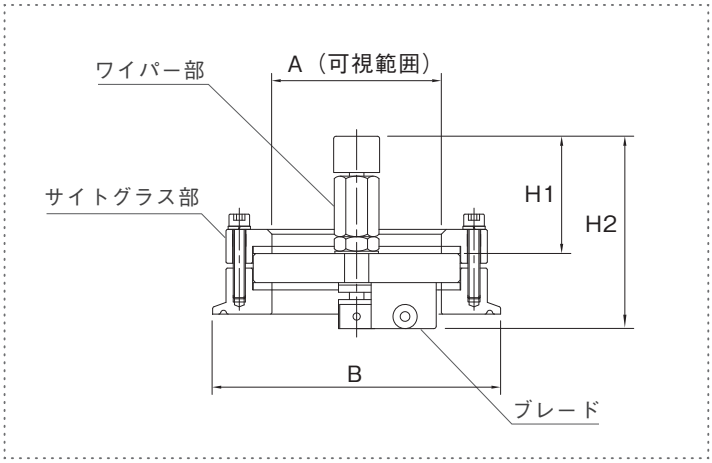

一体型サイトグラスＳＧＰの窓ガラスに内側のくもりを除去するワイパーを取り付けたモデルです。
窓ガラスは、テンパックス強化が標準。テンパックスの選択も可能です。
また、ワイパーを偏心取付する場合は、パイレックスを使用します。
タンクライトまたはフラッシュライトホルダーと併用することで容器内部の視界が向上します。

型 式	A (mm)	B (mm)	H1 (mm)	H2 (mm)	接続ヘルール
SGP-W-2S	40	74	48	76	2S
SGP-W-3S	46	81	48	76	3S
SGP-W-4S	70	108	48	76	4S
SGP-W-5S	95	139.8	80	113	5S
SGP-W-6S	123	165.2	80	113	6S

サイトグラス型ライトホルダー SG-LH-1.5S / フラッシュライト

●ホルダー本体：SUS304, SUS316L ●窓ガラス：テンパックス ●ガスケット：シリコンゴム

・市販のフラッシュライトを簡単にセットできるライトホルダーです。
・取付けは、市販のフラッシュライトをホルダー部分に差し込むだけ。

■フラッシュライト：SUREFIRE（シュアファイア）6P BK T-S

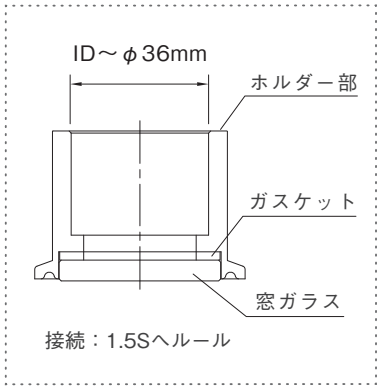

コードレスタンクライト TLD / 専用ライトアダプター TLA

・コードレスタンクライトとヘルール接続の専用ライトアダプターによりボトルや容器の内部観察が行えます。
・小型のリチウム電池を使用していますので、電源コードがなく配線が不要です。

■コードレスタンクライト TLD

出　力	65 ルーメン
連続点灯時間	約 60 分 （プッシュスイッチ付）
使用電池	3V リチウム電池 ×2 本 （CR123A）
材　質	外装部主材質：SUS316L

■専用ライトアダプター TLA

サイズ	1.5S 用・4S 用
アダプター	SUS316L
ガラス	パイレックス
ガスケット	シリコンゴム

レベル計 ＬＶＴ（チューブタイプ）/ ＬＶＳ（サイトグラスタイプ）

■ LVT チューブタイプ

接続部がヘルールのため、容器本体のヘルールに簡単に取り付けられます。
テフロンチューブ（PFA）の長さは任意に設定できます。

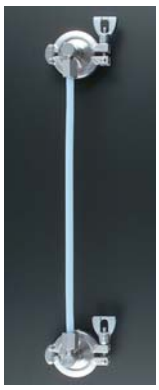

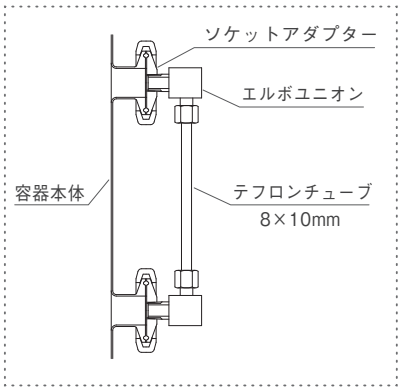

■ LVS サイトグラスタイプ

容器の側面に取り付けて内容液の水位を確認できます。
また、内部視察も可能です。可視範囲は、任意に設定できます。
上蓋を取り外して分解洗浄も可能です。

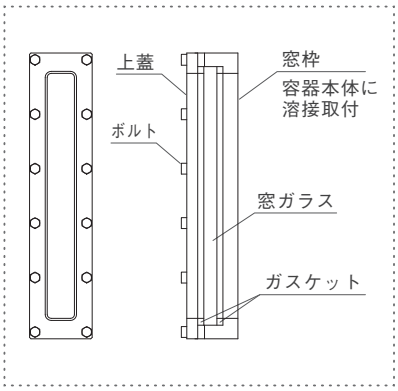

グリップ付ヘルールキャップ　GC

●材質：SUS316L ●表面仕上げ：マシニング

一般の配管用ヘルールキャップを蓋として使用すると、ご使用状況によって容器やボトル内が陰圧になり吸着してはずれにくくなる欠点がありました。
そこでキャップに手になじみやすいグリップを付けました。
内面は削りだして軽量化しています。
弊社ステンレスボトル類に標準付属しています。

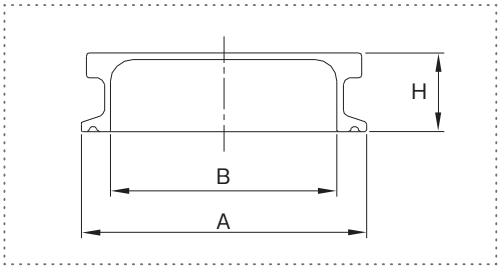

型 式	A (mm)	B (mm)	H (mm)	接続ヘルール
GC-1.5S	50.5	35.7	25	1.5S
GC-2S	64	47.8	25	2S
GC-2.5S	77.5	59.5	25	2.5S
GC-3S	91	72.3	25	3S
GC-4S	119	97.6	25	4S

取っ手付ヘルールキャップ　HFC

●材質：SUS304 , SUS316L ●表面仕上げ：バフ研磨

ヘルールキャップはヘルールに吸着しやすいため、取っ手を取り付けることにより取り外しやすくしました。

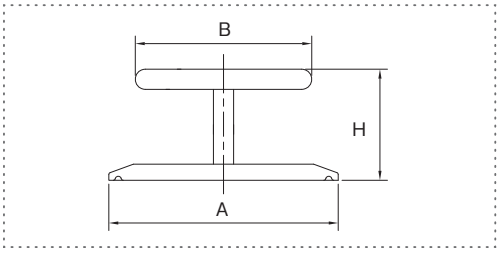

型 式	A (mm)	B (mm)	H (mm)	接続ヘルール
HFC-15A	34	40	35	8A/10A/15A
HFC-1S	50.5	50	37.4	1S / 1.5S
HFC-2S	64	50	37.4	2S
HFC-2.5S	77.5	50	37.4	2.5S
HFC-3S	91	70	49.4	3S
HFC-4S	119	80	57.9	4S
HFC-4.5S	130	80	57.9	4.5S
HFC-5S	155	80	57.9	5S

アミ付ヘルールガスケット　GS-FIL

●材質：PTFE/フィルター SUS316

・PTFE製ヘルールガスケットに金網をはさみ込んだフィルターです。
・SUS316製の平織金網を使用しています。
・目詰り等により、破損する可能性があります。初めて使用される場合は、試運転により使用条件に適しているかご確認ください。

※＃100以上については補強の為、2重構造となります。

サイズ	15A・1S・1.5S・2.0S
材　質	PTFE/ フィルター材質 SUS316
メッシュ	＃40、＃60、＃100、＃150、＃200

サニタリーエアブリーザー　AJ-B-15A

●材質：SUS304, SUS316L ●表面仕上げ：バフ研磨

ISO15Aヘルールサイズのコンパクトな受皿付通気口です。
容器のSIP/CIPにも使用可能です。SIP/CIP時にでる蒸留水を排出するための受け皿と配管が可能なドレン口がついています。

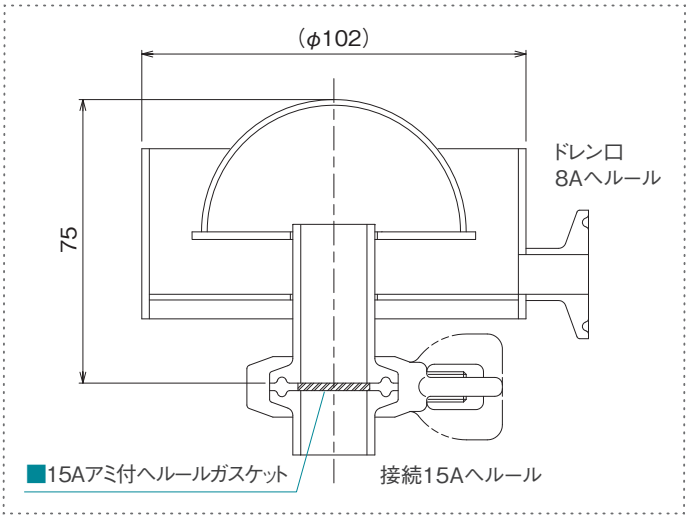

サニタリーエアベントフィルター　VF-15A

●材質：SUS304, SUS316L ●表面仕上げ：バフ研磨

密閉タイプの排出容器に取り付けて内容液をスムーズに排出させるためのフィルター付のベント管です。
ISO15Aヘルールのコンパクトサイズ。

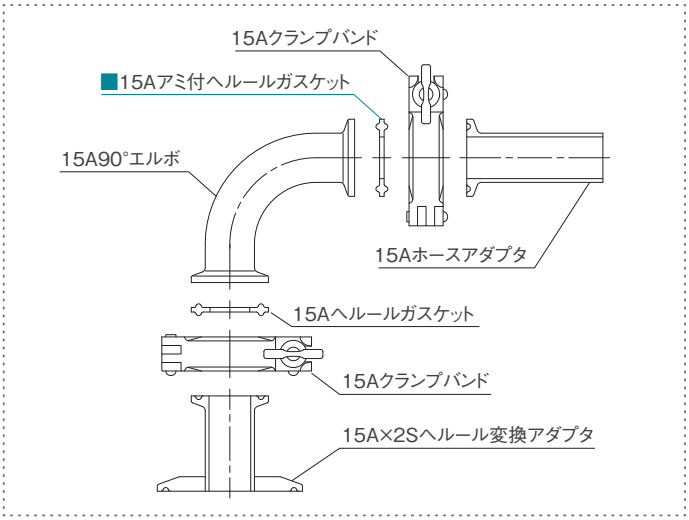

サニタリーベント管　VP-8A

●材質：SUS304, SUS316L ●表面仕上げ：バフ研磨

密閉タイプの排出容器に取り付けて内容液をスムーズに排出させるためのベント管です。

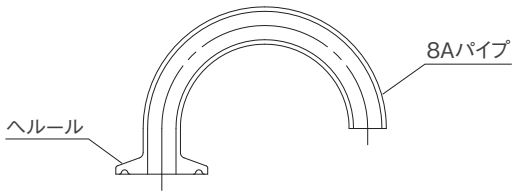

型 式	パイプサイズ	接続ヘルール
VP-8A×15A	8A	15A
VP-8A×1S	8A	1S・1.5S
VP-8A×2S	8A	2S

渦巻きブレーカー ＣＢＤ（鏡板容器用）／ＣＢＨ（ホッパー容器用）

●材質：SUS304 , SUS316L ●表面仕上げ：バフ研磨

容器底部のノズルから内容液を排出する際、排出方向に渦巻きが発生します。
その際、接続したポンプ内にエアーも巻き込み、ポンプの作動不良の原因になります。
渦巻きブレーカーはエアーの巻き込みの原因である渦の発生を強力に防止します。
容器底面の形状にあわせ、鏡板容器用とホッパー容器用があります。

● CBD 鏡板容器用 使用図

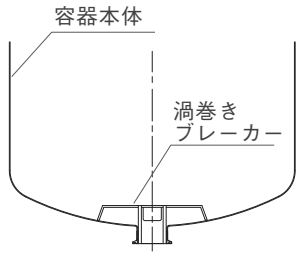

● CBH ホッパー容器用 使用図

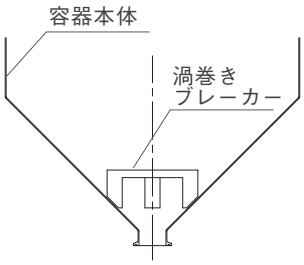

■ CBD（-W）鏡板容器用

※写真は標準型

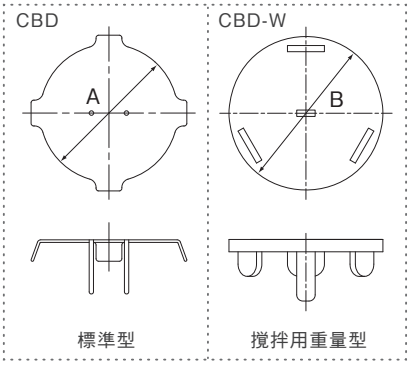

■ CBH ホッパー容器用

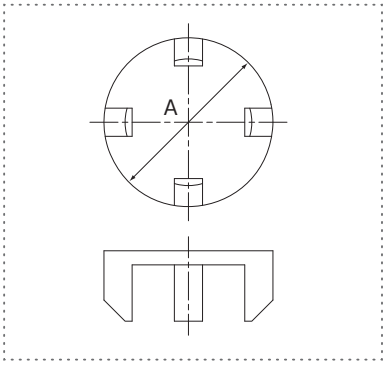

型 式	A (mm)	B (mm)
CBD(-W)-1S	90	100
CBD(-W)-1.5S	125	120
CBD(-W)-2S	160	150

型 式	A (mm)
CBH-1S	100
CBH-1.5S	120
CBH-2S	150

サニタリーバッフル（撹拌整流板） BF

●材質：SUS304 , SUS316L ●表面仕上げ：バフ研磨

撹拌機と組み合わせて撹拌効率を向上させる整流板です。
蓋に取り付けられたヘルールにクランプ接続するサニタリータイプなので、従来の容器内面に溶接取付するタイプに比べ洗浄性が大幅に向上されました。
取っ手付で脱着も容易です。

型 式	接続ヘルール	長さ (mm)
BF-1.5S	1.5S	任意
BF-2S	2S	任意
BF-3S	3S	任意

●サニタリーバッフル板使用例

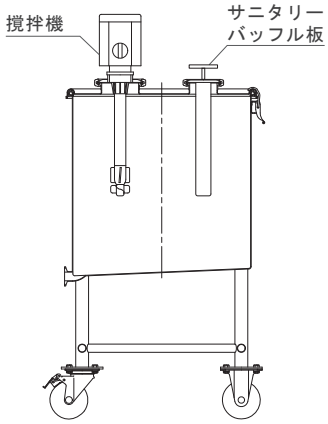

シャワーボール SW

●材質：SUS316L ●表面仕上げ：15Aバフ研磨・1S～2S簡易電解研磨

■取付アダプター（別売り）

・容器内面洗浄用のシャワーボールです。
・容器へは取付アダプター（別売り）にピン及び割りピンにて取り付けます。

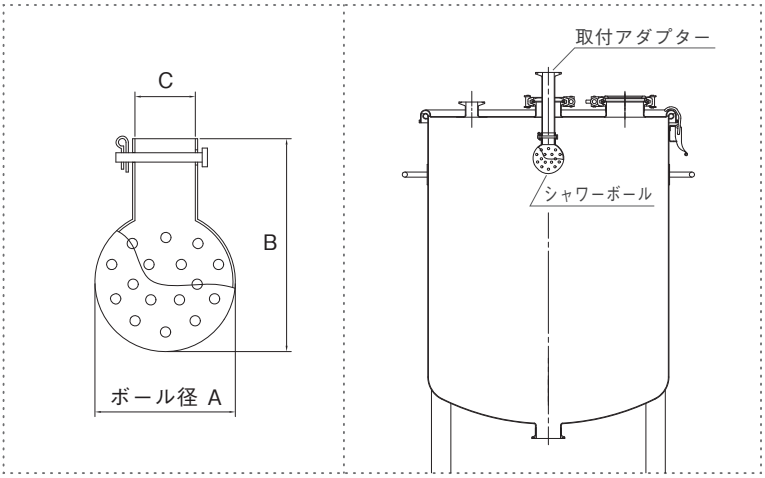

型 式	A (mm)	B (mm)	C (mm)	対応取付アダプター
SW-15A	40	66	22.2	SW-A-15A×2S
SW-1S	60	91	25.8	SW-A-1S×3S
SW-1.5S	100	135	38.5	SW-A-1.5S×4.5S
SW-2S	100	135	51.2	SW-A-2S×4.5S

スピンボール（小容量容器用）RV ネジタイプ / RVP ピンタイプ

RV シリーズは、液流とスプレー反力を駆動源として二次元回転するノズルです。
独自のタービン機構と噴射口設計による安定した回転と均等なスプレーで、ムラの無い洗浄を実現します。
スプレーカバー形状は全面 360°、上向き 180°、下向き 180° の３種類です。
接続方法はネジタイプとサニタリー仕様のピンタイプがあります。
容器への取付はアダプター（別売り）が必要です。

※性能及び容器との組み合わせにつきましては、お問い合わせ下さい。

■ RV ネジタイプ

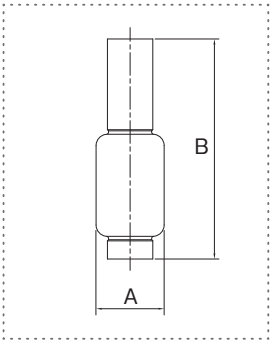

型 式	接続 (PT / NPT (F))	A (mm)	B (mm)
RV-316SS1.7	1/8"	16	38
RV-316SS2.9	1/8"	20	53
RV-316SS4.5	1/4"	25	65
RV-316SS6.9	3/8"	30	97

●主要材質：SUS316
●射水タイプ：全面360°
上向き180°
下向き180°

■ RVP ピンタイプ

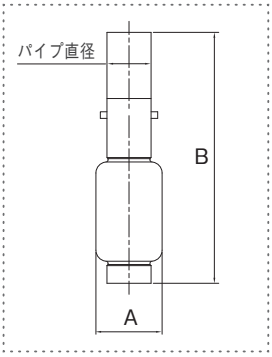

型 式	パイプ直径 (mm)	A (mm)	B (mm)
RVP-316SS1.7	12	16	53
RVP-316SS2.9	13	20	73
RVP-316SS4.5	18	25	90
RVP-316SS6.9	22	30	127

●主要材質：SUS316
●射水タイプ：全面360°
上向き180°
下向き180°

スプレーボール（大容量容器用） SM-P

●主要材質：SUS316L

100L～1000L程度以上の大型の容器に使用します。
サニミジェット型回転式スプレーボールは、従来型に比べ洗浄に要する水量、洗浄剤の量、作業時間が少なくて済みます。
噴霧パターンは、360度、270度上方、180度下方の3タイプ。
取付は、1Sサニタリーパイプに差し込み・ピン留めで容易に行えます。
容器への取付はアダプター（別売り）が必要です。

■取付アダプター（別売り）

型 式	接続パイプ	ボール径 (mm)	全長 (mm)
SM-P45	1S	45	133.5

※性能及び容器との組み合わせにつきましては、
お問い合わせ下さい。

保温・保冷・断熱カバー　CO

内容物を保温・保冷または断熱する際に使用する縫製カバー。容器の形状、サイズに合わせて製作が可能です。
内包の保温・保冷材にはロックウールやウレタンフォームなど、温度や使用条件にあわせて適切な材料を選定します。
容器への装着は、マジックテープで簡単に行えます。

ヘルール変換アダプター　FFE

●材質：SUS304 , SUS316L ●表面仕上げ：バフ研磨

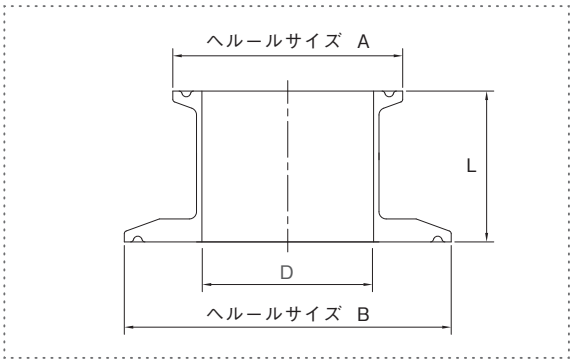

・異なるサイズのヘルールを接続するためのアダプターです。
・既設のヘルールに異径の機器等を接続するときに使用します。

型 式	ヘルールサイズ A	ヘルールサイズ B	D (mm)	L (mm)
FFE-8×1	8A	1S	10.5	42
FFE-10×1	10A	1S	14.0	42
FFE-15×1	15A	1S	18.4	42
FFE-8×2	8A	2S	10.5	42
FFE-10×2	10A	2S	14.0	42
FFE-15×2	15A	2S	18.4	42
FFE-1×2	1S	2S	23.0	42
FFE-1.5×2	1.5S	2S	35.7	42
FFE-1×3	1S	3S	23.0	42
FFE-1.5×3	1.5	3S	35.7	42
FFE-2×3	2S	3S	47.8	42
FFE-1×4	1S	4S	23.0	42
FFE-1.5×4	1.5S	4S	35.7	42
FFE-2×4	2S	4S	47.8	42
FFE-2.5×4	2.5S	4S	59.5	42
FFE-3×4	3S	4S	72.3	42

・上記以外のサイズにつきましては、お問い合わせ下さい。

ヘルールフランジアダプター　FFL

●材質：SUS304 , SUS316L ●表面仕上げ：バフ研磨

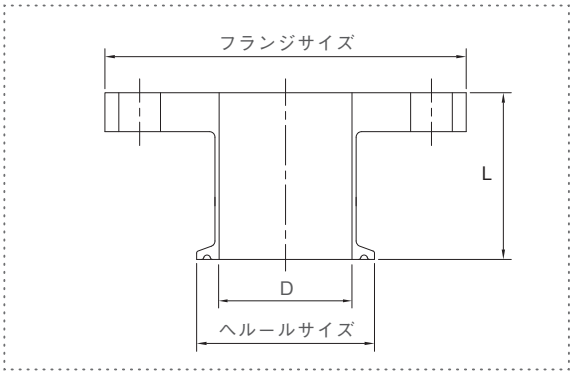

・ヘルールとJISフランジに変換するためのアダプターです。
・ヘルールにフランジ付の機器等を接続するときに使用します。

■ISOヘルールからJISフランジに変換
■下記と同サイズでJIS10フランジでも製作可能

型 式	ヘルールサイズ	フランジサイズ	D (mm)	L (mm)
FFL-10×J5-10	10A	JIS5K10A	14.0	60
FFL-15×J5-15	15A	JIS5K15A	18.4	60
FFL-1×J5-20	1S	JIS5K20A	23.0	60
FFL-1×J5-25	1S	JIS5K25A	23.0	60
FFL-1.5×J5-32	1.5S	JIS5K32A	35.7	60
FFL-1.5×J5-40	1.5S	JIS5K40A	35.7	60
FFL-2×J5-40	2S	JIS5K40A	47.8	60
FFL-2×J5-50	2S	JIS5K50A	47.8	60
FFL-2.5×J5-50	2.5S	JIS5K50A	59.5	60
FFL-3×J5-65	3S	JIS5K65A	72.3	60

・上記以外のサイズにつきましては、お問い合わせ下さい。

13 Sanitary fittings

サニタリー継手

サニタリー継手

ISOサニタリークランプ継手

ISO規格のサニタリークランプ継手をはじめ一般配管用部品・3A米国サニタリー規格部品等ステンレス容器に取付加工またはジョイント可能な各種パーツを取り扱っております。
以下の部品リストはISOサニタリークランプ継手の一部です。
ガス管サイズヘルール等表記以外の部品をお探しの場合は、お問い合わせご相談下さい。

特殊形状継手の設計・製作

容器や加圧タンクと組み合わせて使用する流入・排出管や接続アダプターなどご使用状況にあわせた特殊形状継手の設計・製作が可能です。
材質選択や電解研磨など表面処理にも対応いたします。
一品よりお受け致しますので、お問い合わせ下さい。

溶接用ヘルール 材質：SUS304 , SUS316L

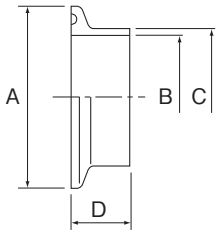

L14AMD
ショートヘルール

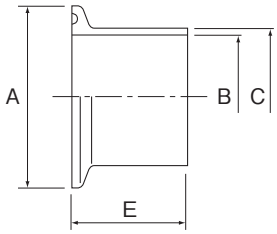

L14LMD
ロングヘルール

Nominal size	A	B	C	D	E
8 A	34	10.5	13.8	17.3	42
10 A	34	14	17.3	17.3	42
15 A	34	18.4	21.7	17.3	42
1 S	50.5	23	25.4	20.5	42
1.5 S	50.5	35.7	38.1	20.5	42
2 S	64	47.8	50.8	20.5	42
2.5 S	77.5	59.5	63.5	20.5	42
3 S	91	72.3	76.3	20.5	42
3.5 S	106	85.1	89.1	20.5	42
4 S	119	97.6	101.6	20.5	42
4.5 S	130	108.3	114.3	27	62
5 S	155	133.8	139.8	27	62
6 S	183	159.2	165.2	27	62

エルボ・チーズ・クロス 材質：SUS304 , SUS316L

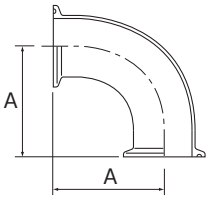

2CMD
90° エルボ

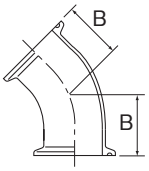

2KMD
45° エルボ

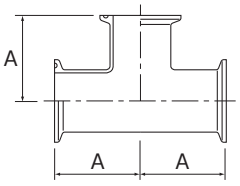

7MD
チーズ

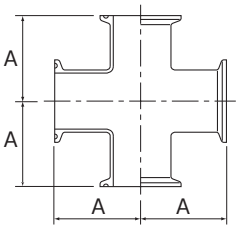

9MD
クロス

Nominal size	A	B
8 A	55	33
10 A	55	33
15 A	55	33
1 S	55	36
1.5 S	70	44
2 S	82	51.5
2.5 S	105	62
3 S	110	72.5
4 S	160	100.6

サニタリー継手

ヘルールキャップ
材質：SUS304 , SUS316L

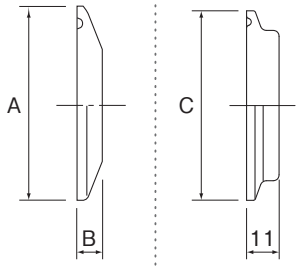

16AMD
標準型

16AMD-11T
厚肉型

Nominal size	A	B	C
8 A	34	5	34
10 A	34	5	34
15 A	34	5	34
1 S	50.5	6.4	50.5
1.5 S	50.5	6.4	50.5
2 S	64	6.4	64
2.5 S	77.5	6.4	77.5
3 S	91	6.4	91
3.5 S	106	6.4	—
4 S	119	7.9	119
4.5 S	130	7.9	—
5 S	155	10	—
6 S	183	10	—

ヘルールガスケット

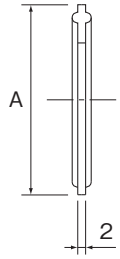

40MP

Nominal size	A
8 A	34
10 A	34
15 A	34
1 S	50.5
1.5 S	50.5
2 S	64
2.5 S	77.5
3 S	91
3.5 S	106
4 S	119
4.5 S	130
5 S	155
6 S	183

材　質
- □シリコンゴム
- □テフロン（硬質PTFE）
- □ソフトテフロン（軟質PTFE）
- □サニクリーン（外PTFE / 内EPDM）
- □バイトン（FPM）
- □ニトリルゴム（NBR）
- □エチレンプロピレンゴム（EPDM）
- □カルレッツ

※サイズの有無をご確認ください。

クランプバンド
材質：SUS304

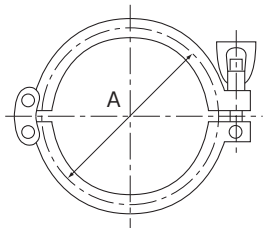

13MHHM-LW
標準クランプバンド

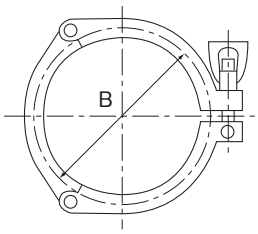

3K
3Pクランプバンド

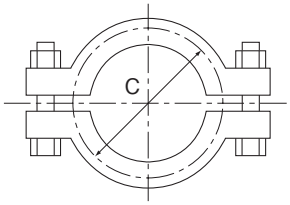

13MVHM-LW
分割型クランプバンド

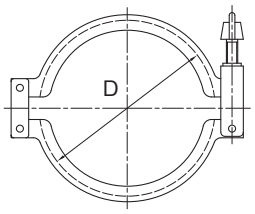

LPC
低圧型クランプバンド

Nominal size	A	B	C	D
8 A	37	—	37	—
10 A	37	—	37	—
15 A	37	—	37	—
1 S	56	56	56	54.5
1.5 S	56	56	56	54.5
2 S	69.5	69.5	69.5	68
2.5 S	83	83	83	81.5
3 S	96.5	96.5	96.5	97
3.5 S	111.5	111.5	111.5	112
4 S	124.5	124.5	124.5	125
4 .5S	—	134	134	—
5 S	—	159	159	—
6 S	—	187	187	—

ヘルール付パイプ
材質：SUS304 , SUS316L

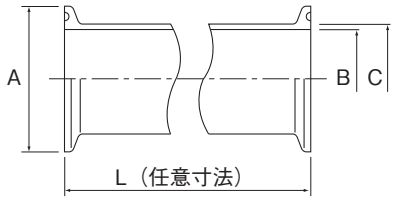

L14W
両端ヘルール付パイプ

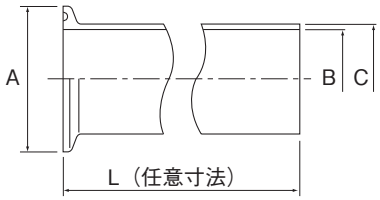

L14W-OS
片側ヘルール付パイプ

Nominal size	A	B	C	L
8 A	34	10.5	13.8	任意寸法
10 A	34	14	17.3	
15 A	34	18.4	21.7	
1 S	50.5	23	25.4	
1.5 S	50.5	35.7	38.1	
2 S	64	47.8	50.8	
2.5 S	77.5	59.5	63.5	
3 S	91	72.3	76.3	
3.5 S	106	85.1	89.1	
4 S	119	97.6	101.6	

サニタリー継手

レジューサー　材質：SUS304 , SUS316L

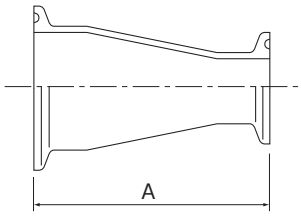

31-14MD
コンセントレジューサー

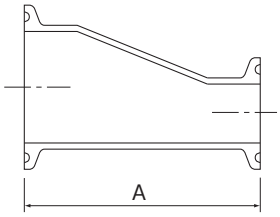

32-14MD
エキセントレジューサー

Nominal size	A
10 A × 8 A	48
15 A × 8 A	58
15 A × 10 A	53
1 S × 8 A	75
1 S × 10 A	75
1 S × 15 A	75
1.5 S × 1 S	107
2 S × 1 S	107
2 S × 1.5 S	107
2.5 S × 1 S	107
2.5 S × 1.5 S	107
2.5 S × 2 S	107
3 S × 1.5 S	107
3 S × 2 S	107
3 S × 2.5 S	107
4 S × 2 S	167
4 S × 2.5 S	167
4 S × 3 S	149

管用ネジアダプター
材質：SUS304 , SUS316L

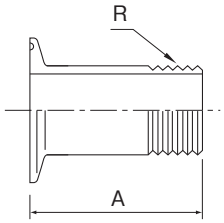

21MD
管用ネジアダプター

Nominal size	A
8 A × R1/4	35
10 A × R1/4	35
10 A × R3/8	35
15 A × R /4	35
15 A × R3/8	35
15 A × R1/2	35
1 S × R1/4	60
1 S × R 3/8	60
1 S × R 1/2	60
1 S × R 3/4	60
1 S × R1	60
1.5 S × R1/4	65
1.5 S × R3/8	65
1.5 S × R1/2	65
1.5 S × R3/4	65
1.5 S × R1	65
1.5 S × R1-1/4	65
1.5 S × R1-1/2	65
2 S × R1/2	70
2 S × R3/4	70
2 S × R1	70
2 S × R1-1/4	70
2 S × R1-1/2	70
2 S × R2	70
2.5 S × R2	85
2.5 S × R2-1/2	85
3 S × R3	90
4 S × R4	90

ソケットアダプター
材質：SUS304 , SUS316L

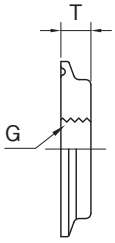

21MDS
ソケットアダプター

※表記サイズ以外も製作可

Nominal size	T
8 A -15 A× G1/8	11
8 A -15 A× G1/4	11
8 A -15 A× G3/8	11
1 S -1.5 S× G1/8	11
1 S -1.5 S× G1/4	11
1 S -1.5 S× G3/8	11
1 S -1.5 S× G1/2	11
1 S -1.5 S× G3/4	11
2 S × G1/8	11
2 S × G1/4	11
2 S × G3/8	11
2 S × G1/2	11
2 S × G3/4	11
2 S × G1	11
2 S × G1-1/4	11
3 S × G1/8	11
3 S × G1/4	11
3 S × G3/8	11
3 S × G1/2	11
3 S × G3/4	11
3 S × G1	11
3 S × G1-1/4	11
3 S × G1-1/2	11
3 S × G2	11

ホースアダプター
材質：SUS304 , SUS316L

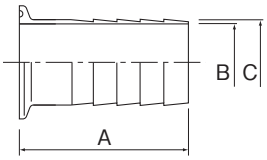

14MDHR
ホースアダプター

Nominal size	A	B	C
8 A	60	10.5	13.8
10 A	60	14	17.3
15 A	60	18.4	21.7
1 S	100	21.8	25
1.5 S	100	33	37.5
2 S	100	46	50
2.5 S	100	58.7	62.5
3 S	150	71.8	75.1
4 S	150	97	100.5

サニタリー継手

3A規格小口径サニタリー継手

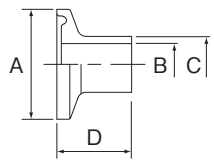

溶接用ヘルール
材質：SUS316L

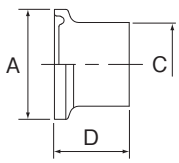

ヘルールキャップ
材質：SUS316L

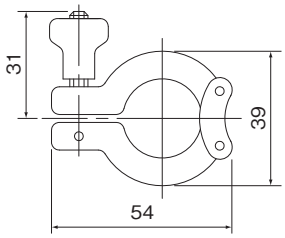

クランプ
材質：SUS304

ガスケット
材質：シリコン
PTFE
EPDM

Nominal size	A	B	C	D
1/2	25	9.4	12.7	17
3/4	25	15.75	19.05	17

3A規格-ISOヘルール変換アダプター　材質：SUS316L

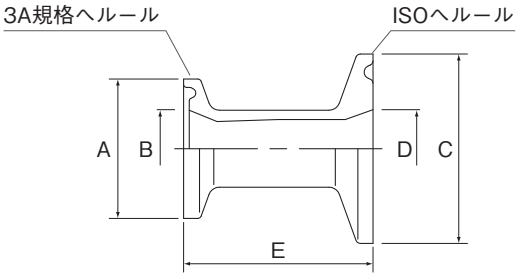

Nominal size	A	B	C	D	E
1/2 × 8 A	25	9.4	34	10.5	34
1/2 × 10 A	25	9.4	34	14	34
1/2 × 15 A	25	9.4	34	17.5	34
1/2 × 1 S	25	9.4	50.5	23	34
1/2 × 1.5 S	25	9.4	50.5	35.7	38
3/4 × 8 A	25	15.75	34	10.5	34
3/4 × 10 A	25	15.75	34	14	34
3/4 × 15 A	25	15.75	34	17.5	34
3/4 × 1 S	25	15.75	50.5	23	34
3/4 × 1.5 S	25	15.75	50.5	35.7	38

シングルユース継手　USP Class Ⅵ適合　Bio Pure Technology 社製

バイオ・クランプ（ガラス強化ナイロン製）

樹脂製ヘルール用クランプバンド

■サイズ
3A1/2”・3A3/4”
1-1.5S･2S･2.5S･3S･4S

■適合規格
USP Class Ⅵ適合

バイオ・バルブ（ガラス強化ナイロン製）

樹脂製ピンチバルブです。
ねじ部がホースに接触しないため傷つけません。

■サイズ
～8A・～1S

■適合規格
USP Class Ⅵ適合

バイオ・エンド・キャップ（ポリプロピレン製）

■サイズ
3A1/2”･3A3/4”･1-1.5S

■適合規格
USP Class Ⅵ適合
FDA DMF9040

S-バイオ・バーブ（ポリプロピレン製）

ヘルールホースアダプター

■サイズ
3A1/2”･3A3/4”･1-1.5S

■適合規格
USP Class Ⅵ適合
FDA DMF9040

Y-バイオ・バーブ（ポリプロピレン製）

ホース口付Y型コネクター

■差込口径（mm）
6.4・9.5・12.7・16
19・22.2・25

■適合規格
USP Class Ⅵ適合
FDA DMF9040

サニタリー継手

■特殊形状継手の製作

容器や加圧容器に取り付けて流入・排出管、加圧口、接続アダプターとして使用します。下図はその一例です。
ご使用状況に応じて設計・製作致します。

●材質：SUS304, SUS316L ●仕上げ：バフ研磨 ●仕上げオプション：電解研磨

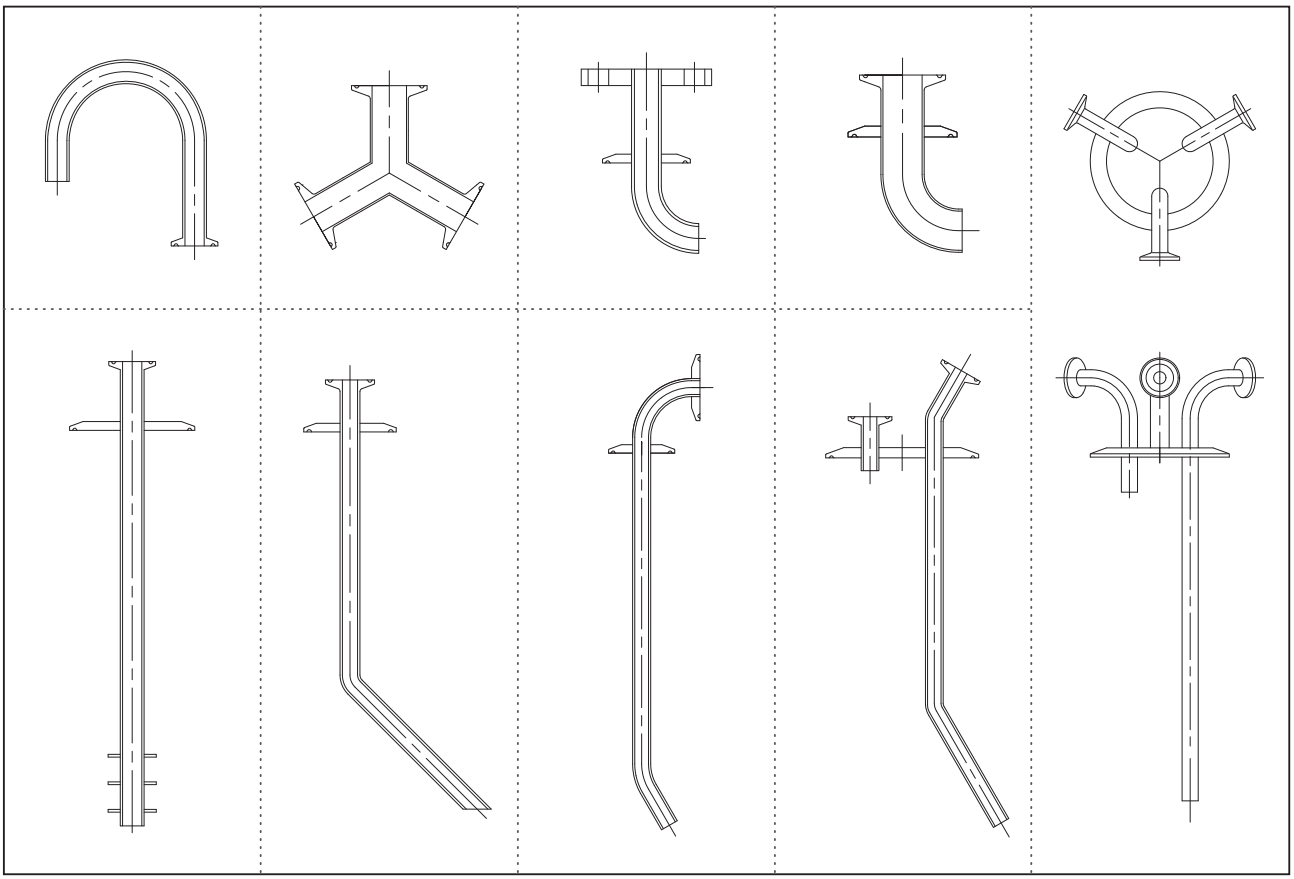

14 Sanitary valves

サニタリーバルブ

サニタリーバルブ

■ボールバルブ　2BV（2方口／手動）

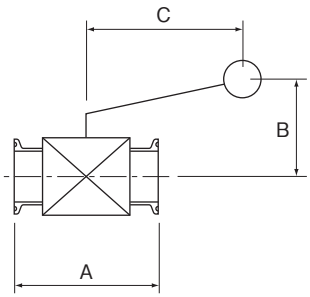

Nominal size	A	B	C
1 S	120	105	165
1.5 S	125	111	165
2 S	140	119	165
2.5 S	155	135	165
3 S	170	145	165

■小口径ボールバルブ　2BV-M（2方口／手動）

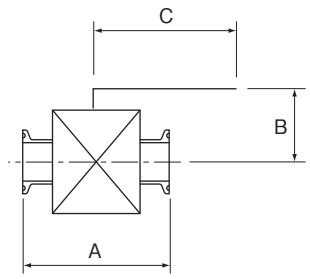

Nominal size	A	B	C
8 A	90	51	70
10 A	90	51	70
15 A	90	54	70

■ポケットレスボールバルブ　2PBV（2方口／手動）

◎ バルブボディとボール（弁体）間の液溜りがない構造です。
メンテナンス時は、分解工具が不要です。

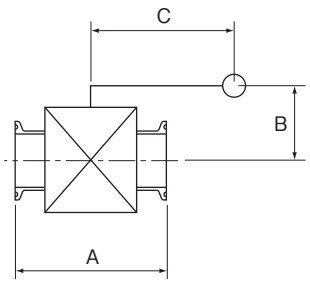

Nominal size	A	B	C
1 S	110	64	130
1.5 S	140	86	150
2 S	164	102	180

■バタフライバルブ　BVT（2方口／手動）

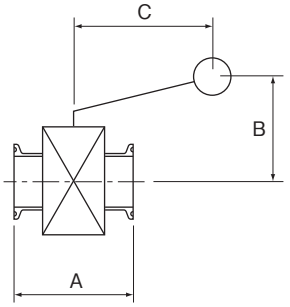

Nominal size	A	B	C
1 S	80	115	160
1.5 S	80	123	160
2 S	80	129	160
2.5 S	100	149	200
3 S	100	154	200
4 S	125	175	250

サニタリーバルブ

■小口径バタフライバルブ　BVH（2方口／手動）

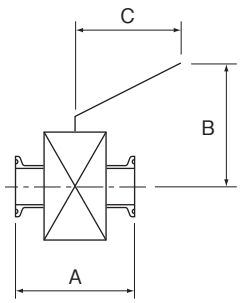

Nominal size	A	B	C
8 A 10 A 15 A	65	90	60

■ダイヤフラムバルブ　FDV（2方口／手動）

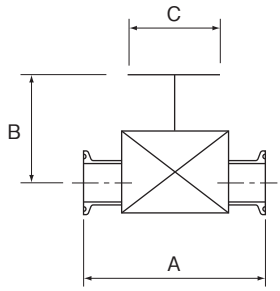

Nominal size	A	B	C
8 A	90	61	40
10 A	108	90	65
15 A	108	90	65
1 S	127	114	80
1.5 S	159	151	110
2 S	190	185	110
2.5 S	216	262	200
3 S	254	285	250

■ダイヤフラムバルブ・オールステンレス　DHS（2方口／手動）

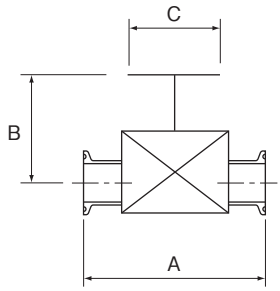

Nominal size	A	B	C
8 A	90	76	40
10 A	90	77.7	40
15 A	108	82.7	50
1 S	127	88.9	70
1.5 S	159	116.9	100
2 S	190	131.3	100
2.5 S	216	192.2	200
3 S	254	199.6	200

■サンプルコック　B15 / B20

○ 開閉部はレバータイプもあります

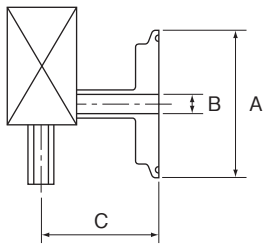

Nominal size	A	B	C
■ B15 (8 A) (10 A) 15 A	34	6	40
■ B20 (1 S) 1.5 S	50.5	6	40

サニタリーバルブ（粉体用）

■分解型バタフライバルブ CH（手動）

◎メンテナンス時は、分解工具が不要です。

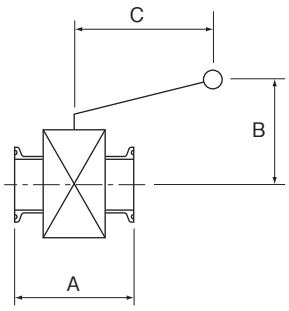

Nominal size	A	B	C
1 S	80	78	115
1.5 S	80	90	130
2 S	80	102	145
2.5 S	100	118	158
3 S	100	122	176
4 S	125	143	215

※ハンドルの角度は変更可能です。

■粉体用・軽量型バタフライバルブ（手動）

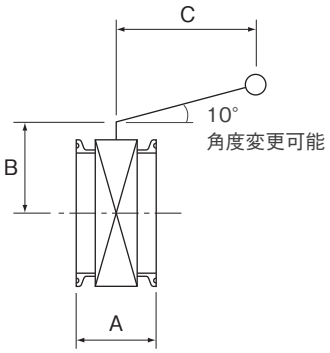

Nominal size	A	B	C
4.5 S	60	133	180
5.5 S	65	149	190
6.5 S	70	163	210
8.5 S	70	195	265
100A	60	133	180
125A	65	149	190
150A	70	163	210
200A	70	195	265

■タブレット用・軽量型バタフライバルブ（手動）

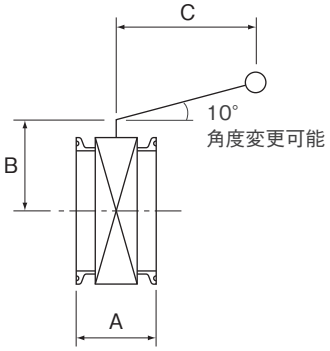

Nominal size	A	B	C
4.5 S	60	133	180
5.5 S	65	149	190
6.5 S	70	163	210
8.5 S	70	195	265
100A	60	133	180
125A	65	149	190
150A	70	163	210
200A	70	195	265

粉体用シャター弁　SH

●材質：SUS304 ●シート：PTFE ●表面仕上げ：バフ研磨

粉体容器用のシャッター弁です。
分解・組立が簡単に行えます。
開閉部は、PTFEシートによりスムーズに可動します。
ヘルール接続により、容器との接続が簡単に行えます。

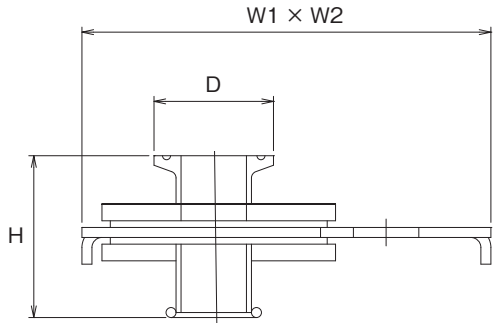

型　式	ヘルールサイズ	D	W1 × W2	H
SH-2S	2 S	47.8	192 × 245	83
SH-3S	3 S	72.3	192 × 245	83
SH-4S	4 S	97.6	230 × 270	83
SH-100A	100A	108.3	230 × 270	97
SH-150A	150A	158.4	280 × 370	102
SH-200A	200A	208.3	330 × 470	102

サニタリーバルブ 取付例

■ボールバルブ 2BV

■ポケットレスボールバルブ 2PBV

■サンプルコック B15

ダイヤフラム式タンクボトムバルブ　SD

●本体材質：SUS316L　●接液表面処理：バフ＋電解研磨　●ダイヤフラム：PTFE　●駆動部：ステンレス

直溶接型

タンクへの取付方法によって、直溶接型とフランジ接続型があります。
滞留がほとんどなく、内容物を効率よく排出できます。
タンク底部にデッドスペースができにくい形状で、撹拌機との組み合わせに最適で、撹拌効率が良くなり濃度ムラや未分散を起こしにくくします。
分解洗浄が可能で、摺動部が接液していませんので、バルブ内部に残留物が少なく洗浄時間が短縮できます。

・接液部が SUS316L、PTFE ですので、溶出や腐食の心配がありません。
・廃液の溜りが無く、洗浄性に優れたダイヤフラム式２方タンク弁です。
・ＰＴＦＥシール構造により、摺動部へのコンタミや、外部汚染の混入を防いでいます。
・流路損失の少ないフルボアサイズ、圧損の少ない設計です。
・CIP/SIP 洗浄用ポートをオプションで取付けることができます。
・タンク底部にデッドスペースができにくい構造なので、撹拌効率がよくなり濃度ムラがありません。
・ステムが下に抜ける構造になっているので、配管をはずすことなくメンテナンスが簡単に行えます。
・軽量・コンパクトな設計で設置スペースを取りません。

■ヘルールサイズ：8A ～ 2S
■使用圧力：0.5 MPa
■流体温度：Max.100℃

※バルブの詳しい仕様については、お問い合わせください。

●取付例

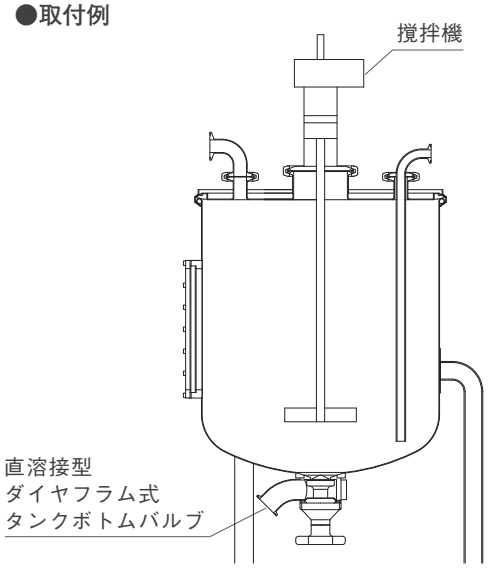

タンクボールバルブ　TVCX

●接液材質：SUS316　●パッキン：PTFE

・コンパクト設計。
・ボトムフランジの取付面積が小さく小型容器にも取付が可能。
・接合部にスキマがないため液溜りがない。
・分解洗浄が可能。

■ヘルールサイズ：8A ～ 2S
■使用圧力：真空～ 0.5 MPa
■流体温度：－30℃～ 150℃

●取付例

デッドスペースのない内面

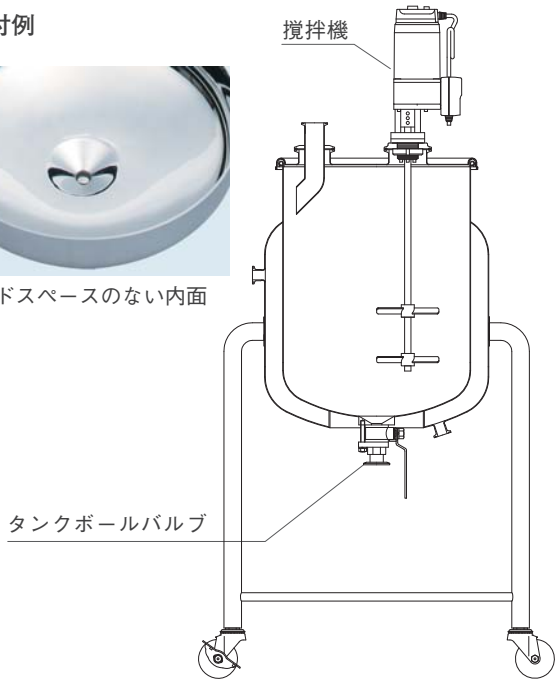

15 Sanitary flexible hose

サニタリーフレキシブルホース

サニタリー・フレキシブルホース

製薬・食品・化粧品・ファインケミカル業界向け各種フレキシブルホース

容器にジョイントできる各種フレキシブルホースを取り扱っております。
ジェシテック社製フレキシブルホースをはじめ、ご使用条件に応じた製品をご提案いたします。

製品名称	TRESSIL トレシル 	GSI 75（NT / NTP） ジーエスアイ 75 	SPIRSIL スパイルシル
接液部材質	シリコン	シリコン	シリコン
補強材	補強ブレード繊維	補強ブレード繊維 ＋ ステンレスワイヤー	ステンレスワイヤー
外装表面	―	―	―
ホース口径	ND3 ～ 32	ND8 ～ 102	ND13 ～ 51
接続ヘルール	8A ～ 1.5S	8A ～ 4S	10A ～ 2S
使用温度	−60℃ ～ 180℃	−60℃ ～ 180℃	−60℃ ～ 180℃

製品名称	DEPOTAL J デポタル J 	VAPROCESS バープロセス 	MAXIFOOD マキシフード
接液部材質	エチレンプロピレンゴム（EPM)	EPDM	EPDM
補強材	補強ブレード繊維 ＋ ワイヤー	補強ブレード繊維	補強ブレード繊維
外装表面	エチレンプロピレンゴム（EPDM)	NBR/PVCゴム	合成ゴム
ホース口径	ND20 ～ 76	ND13 ～ 76	ND25 ～ 76
接続ヘルール	1S ～ 3S	10A ～ 3S	1S ～ 3S
使用温度	−30℃ ～ 120℃	−40℃ ～ 170℃	−35℃ ～ 100℃

サニタリー・フレキシブルホース

【ジェシテック社について】

ジェシテック社は、フランスのサニタリーフレキシブルホースの専門メーカーです。
製薬・食品・化粧品など、あらゆるニーズにお応えする、滅菌ホース及びその接続継手を製造しています。
ジェシテック社の製品は全て、米国FDA、USP規格に基づく各種溶出基準をクリアしており、また全製品の出荷時にご希望に応じてその証明書を添付させて頂いております。GMPの対応、バリデーション等へのご活用にお役立ていただけます。

製品名称	NITRIFOOD ニトリフード 	V.T.A ブイティーエー 	POLYTECH ポリテック
接液部材質	ニトリルゴム	ブチルゴム	PFA
補強材	補強ブレード繊維 ＋ ワイヤー	メタルブレード	補強ブレード繊維 ＋ ワイヤー
外装表面	クロロプレンゴム	ブチルゴム（グレー）	エチレンプロピレンゴム
ホース口径	ND19 ～ 102	ND13 ～ 25	ND13 ～ 100
接続ヘルール	1S ～ 4S	10A ～ 1S	10A ～ 4S
使用温度	−30℃ ～ 90℃	−40℃ ～ 170℃	−30℃ ～ 130℃

製品名称	POLYSIL ポリシル 	SILFLON シルフロン 	VIEWLINE ビューライン
接液部材質	PFA	PTFE	フッ素樹脂及びSUS316L相当
補強材	補強ブレード繊維 ＋ ステンレスワイヤー	ステンレスブレード ＋ ND13～25 ステンレスワイヤー	ステンレスガード（オプション）
外装表面	シリコン	シリコン	−
ホース口径	ND13 ～ 63	ND6 ～ 25	ND25 ～ 100
接続ヘルール	10A ～ 2.5S	8A ～ 1S	1S ～ 4S
使用温度	−30℃ ～ 130℃	−75℃ ～ 230℃	−50℃ ～ 180℃

サニタリー・フレキシブルホース　サイズ表

■トレシル

呼び径 ND	ヘルール サイズ	内径 (mm)	外形 (mm)	使用圧力 (MPa)
3	—	3.17	9.20	1.5
5	—	4.76	11.30	1.5
6	(1/2")	6.35	12.61	1.5
8	—	7.93	14.60	1.2
10	8 A (1/2")	9.52	16.32	1.2
13	10 A	12.70	20.10	1.0
16	15 A (3/4")	15.87	24.37	0.8
19	—	19.05	27.90	0.8
25	1 S	25.40	34.50	0.5
32	1.5 S	31.75	40.80	0.1

■ジーエスアイ 75

※減圧：90%

呼び径 ND	ヘルール サイズ	内径 (mm)	外形 (mm)	使用圧力 (MPa)
8	—	8	17.5	2.0
10	8 A (1/2")	10	19.5	2.0
13	10 A	13	23	2.0
16	15 A (3/4")	16	27	2.0
19	—	19	29	2.0
20	—	20	31	2.0
22	—	22	34.5	1.2
25	1 S	25	37.5	1.2
32	—	32	45	1.2
38	1.5 S	38	51.5	1.2
51	2 S	51	65	1.2
63	2.5 S	63	78	1.0
76	3 S	76	91	0.8
102	4 S	102	118	0.6

■スパイルシル

呼び径 ND	ヘルール サイズ	内径 (mm)	外形 (mm)	使用圧力 (MPa)
13	10 A	12.7	20.1	0.5
16	15 A	16	24.5	0.5
19	—	19.05	27.9	0.5
25	1 S	25	34.1	0.4
32	—	32	41.1	0.4
38	1.5 S	39	50.5	0.4
51	2 S	51	64	0.4

■デポタル J

※減圧：90%

呼び径 ND	ヘルール サイズ	内径 (mm)	外形 (mm)	使用圧力 (MPa)
20	—	20	31	1.0
25	1 S	25	37	1.0
38	1.5 S	38	51	1.0
51	2 S	51	65	1.0
63	2.5 S	63	79	1.0
76	3 S	76	90	1.0

■バープロセス

呼び径 ND	ヘルール サイズ	内径 (mm)	外形 (mm)	使用圧力 (MPa)
13	10 A	13	23	0.7
16	15 A	16	28	0.7
19	—	19	31	0.7
25	1 S	25	39	0.7
32	—	32	46	0.7
38	1.5 S	38	54	0.7
51	2 S	51	67	0.7
63	2.5 S	63	84	0.7
76	3 S	76	97	0.7

■マキシフード

呼び径 ND	ヘルール サイズ	内径 (mm)	外形 (mm)	使用圧力 (MPa)
25	1 S	25	38	1.0
32	—	32	48	1.0
38	1.5 S	38	55	1.0
51	2 S	51	70	1.0
63	2.5 S	63.5	88	1.0
76	3 S	76	101	1.0

■ニトリフード

※減圧：90%

呼び径 ND	ヘルール サイズ	内径 (mm)	外形 (mm)	使用圧力 (MPa)
19	—	19	30	1.0
25	1 S	25	36	1.0
32	—	32	43	1.0
38	1.5 S	38	50	1.0
51	2 S	51	64	1.0
63	2.5 S	63	79	1.0
76	3 S	76	89	1.0
102	4 S	102	116	1.0

■ブイティーエー

※減圧：0.8bar

呼び径 ND	ヘルール サイズ	内径 (mm)	外形 (mm)	使用圧力 (MPa) 90℃/170℃
13	10 A	13	27	3.0 / 0.8
16	15 A	16	30	3.0 / 0.8
19	—	19	33	3.0 / 0.8
25	1 S	25	39.5	3.0 / 0.8

■ポリテック

※減圧：0.9bar

呼び径 ND	ヘルール サイズ	内径 (mm)	外形 (mm)	使用圧力 (MPa)
13	10 A (1/2")	13	26	1.0
16	15 A	16	29	1.0
19	1 S (3/4")	19	32	1.0
25	1 S	25	39	1.0
32	—	32	46	1.0
38	1.5 S	38	52	1.0
51	2 S	51	66.5	1.0
63	2.5 S	63	79.5	1.0
76	3 S	76	94	1.0
100	4 S	100	118	1.0

■ポリシル

※減圧：90%

呼び径 ND	ヘルール サイズ	内径 (mm)	外形 (mm)	使用圧力 (MPa)
13	10 A (1/2")	13	23.5	1.0
16	15 A	16	27	1.0
20	1 S (3/4")	20	31.3	1.0
25	1 S	25	37.5	1.0
32	—	32	45	1.0
38	1.5 S	38	51.5	1.0
51	2 S	51	65	1.0
63	2.5 S	63	79	1.0

■シルフロン

呼び径 ND	ヘルール サイズ	内径 (mm)	外形 (mm)	使用圧力 (MPa)
6	8 A (1/2")	6.35	14.80	12.0
8	—	7.92	16.30	10.0
10	8 A (1/2")	9.52	18.00	9.0
13	10 A	12.70	25.50	6.8
16	15 A (3/4")	15.90	28.00	6.0
19	—	19.20	31.00	5.0
25	1 S	25.40	38.00	4.0

■ビューライン

呼び径 ND	ヘルール サイズ	内径 (mm)	標準長/可視長 (mm)	使用圧力 (MPa)
25	1 S	25	207 / 98	0.8
32	—	32	207 / 98	0.7
38	1.5 S	38	207 / 98	0.6
50	2 S	50	226 / 98	0.5
63	2.5 S	63.5	226 / 85	0.5
75	3 S	75	226 / 85	0.5
100	4 S	100	226 / 85	0.4

16 Combination equipments

組み合わせ機器

ケミカルミキサー　TCM/TCMS

高効率設計のインペラーとステータによって、キャビテーションの発生がほとんど無く、効率の良い撹拌が得られます。
小型、軽量でハンディグリップ（オプション）を取り付ければ、現場で気軽に溶解作業ができます。
JIS 5K 50Aフランジ（非密閉）が標準で取り付けられており、フランジをはずせばPF2Bネジ込みタイプになります。
また、ヘルールアダプター（オプション）によりヘルール接続（4S）も可能です。粘度の低い撹拌にご使用ください。

■TCM タイマー内蔵型

■TCMS スピコン内蔵型

■高効率インペラー

造船技術を応用した高効率インペラー

■ハンディグリップ

（オプション品）

■ヘルールアダプター

ミキサー付属のフランジ部分をヘルールアダプターに付替えることによって、容器の蓋に取り付けた 4S ヘルールにマウントすることができます。
（オプション品）

●ＴＣＭ型　30分タイマー内蔵

型　式	TCM-4551-L	TCM-4561-L	TCM-4552-L	TCM-4562-L
電　源	AC100V		AC200V（単相）	
周 波 数	50Hz	60Hz	50Hz	60Hz
出　力	45W		45W	
定格電流	0.88A		0.4A	
定格回転数	2700prm	3200rpm	2700prm	3200rpm
最大撹拌容量	200L		200L	

※最大撹拌容量は、清水の場合。

●ＴＣＭＳ型　スピードコントローラー内蔵

型　式	TCMS-4551-L	TCMS-4561-L
電　源	AC100V	
周 波 数	50Hz	60Hz
出　力	45W	
定格電流	0.88A	
定格回転数	500～2600prm	600～3100rpm
最大撹拌容量	200L	

※最大撹拌容量は、清水の場合。

●材質

部 品 名	標　準	オプション
ガイド／ステーター	PP	PVDF
インペラー	PPS	PVDF
シャフト	チタン	SUS316，ハステロイC

●シャフト寸法（フランジ下）

300mm・400mm・500mm・700mm

ケミカルミキサー（大容量用） CCM

同クラスの撹拌機にくらべて小型・軽量化を実現しました。
高効率インペラーによって、大きな撹拌力を生み出します。キャビテーションの発生がほとんど無く、効率の良い撹拌が得られます。
容器との接続は、JIS 10K 50Aフランジ（非密閉）が標準です。
また、ヘルールフランジアダプター（オプション）によりヘルール接続も可能です。粘度の低い撹拌にご使用ください。

●外形図

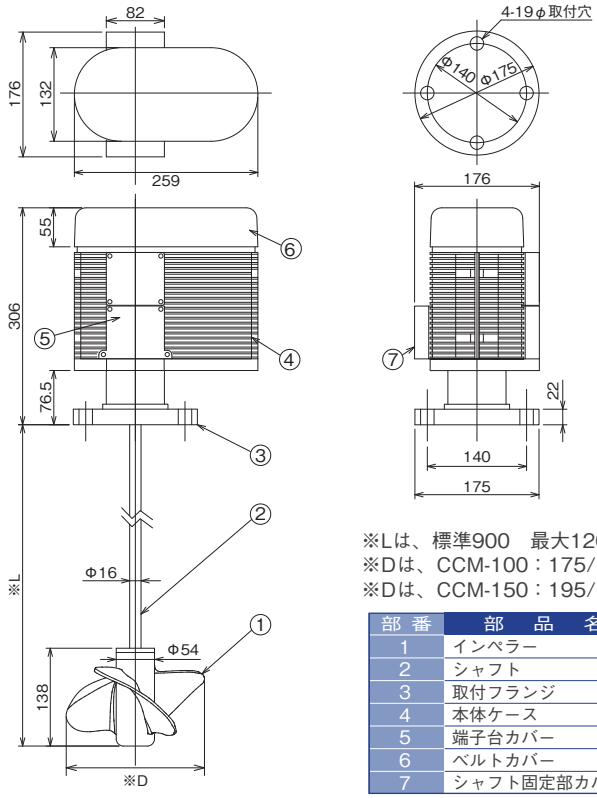

※Lは、標準900　最大1200
※Dは、CCM-100：175/145
※Dは、CCM-150：195/165

部番	部品名
1	インペラー
2	シャフト
3	取付フランジ
4	本体ケース
5	端子台カバー
6	ベルトカバー
7	シャフト固定部カバー

●ミキサー仕様

型式	CCM-100型		CCM-150型
出力	100W		150W
電圧	100V（単）	200V（三）	200V（三）
定格電流値 A	2.2/2.3	0.7/0.64	0.9/0.85
回転数	370rpm / 450rpm		
最大撹拌容量	1,000L		2,000L
使用周囲温度	40℃		
最大使用温度	80℃		
最大液体粘度	300cP		
最大液体比重	1.3		
減速方法	タイミングベルト		
保護等級	IP54 相当		
取付	JIS10K65Aフランジ		
シャフト	φ16×L900×SUS316（標準）		
インペラー	φ175/φ145/PPC 3枚プロペラ		φ195/φ165/PPC 3枚プロペラ
本体重量	約10Kg		

※最大撹拌容量は、清水での試験データです。粘度や比重が清水より高い場合は容量が下がります。
※接液部の材質は標準でSUS316シャフト及びPPCインペラーとなります。
※溶剤などの撹拌は出来ません。
※防爆エリア内での使用は出来ません。

MAG-NEO マグネオシールミキサー　RC（マウント型）

■製薬仕様

■マグネオシールミキサーの特徴

・マグネオ磁気カップリング方式のため駆動部分（モーター）と軸受ユニット部分で分離できます。
・容器とは密閉状態で取り付けられますので加圧タンク、真空容器に接続しても漏洩や外部からの汚染の心配がありません。
・無菌エリアでの溶液の混合、溶解、沈殿防止等にご使用いただけます。
・駆動部及び軸受ユニットは、サニタリークランプ継手を使用していますので、容器への取付と分解が容易に行えます。

■製薬仕様構成図

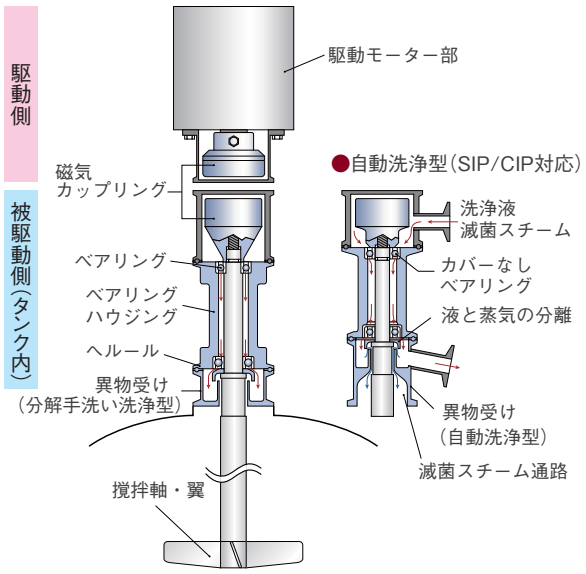

■ケミカル仕様

■基本選定表

■撹拌可能容量：　～約500L
■選定可能モーター出力：20W～400W（回転数：30～300rpm時）
■標準仕様は、基本例です。用途・環境に応じて最適なシステム構成を提案いたします。

部品構成・仕様		標準仕様	その他の仕様（選定・追加）
駆動側	モーター	・DCブラシレスモーター（オリエンタルモーター製）	・耐圧防爆モーター　・エアーモーター ・安全増防爆モーター　・ギヤードモーター ・インバーターモーター
	モーターカバー モーター台	― ・ジュラコン（白）POM	・ステンレスカバー ・アルミ　・ステンレス
	電装部	・モーター機側	・机上型　・パネル型（制御盤内用）
	電装部機能	・正回転（一方向） ・主電源、電源ランプ ・スタート／ストップ ・変速ポテンションメーター	・回転計（表示のみ／外部出力付）　・正回転（両方向） ・電流計 ・入力（速度指令） ・出力（速度記録／アラーム）
被駆動側	異物受け	―	・分解手洗い型　・自動洗浄型（CIP/SIPポート付）
	ベアリング	・セラミックベアリング	・SUS440C　・SUS630
	接液部材質	・SUS316L	・SUS304　・SUS316
	接液部表面処理	―	・バフ研磨（#360～400）　・バフ研磨＋EP（電解研磨） ・耐食コーティング（フッ素樹脂等）

※マグネオシールミキサーの掲載内容は、（有）マグネオ技研より製品カタログの複写掲載の許諾を得ています。

MAG-NEO マグネオシールミキサー　RB（タンク底型）

軸受け部を容器底部に直接取り付け、駆動部分は外側に取り付けます。
液体と粉体の混合、溶解など沈殿しやすい物質の混合に最適な構造です。

■RB型 固定取付タイプ

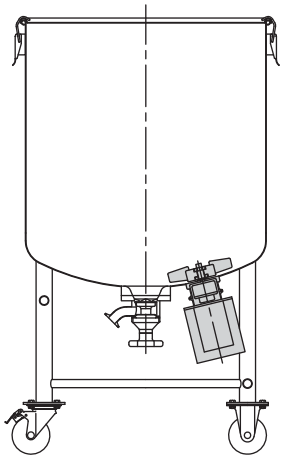

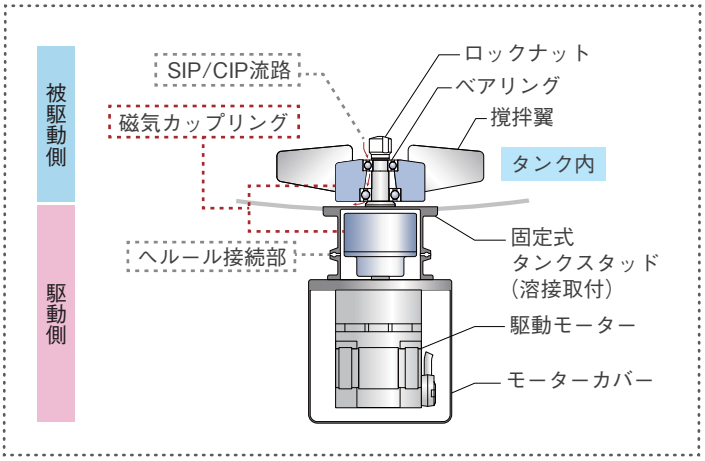

■RBh型 移動取付タイプ

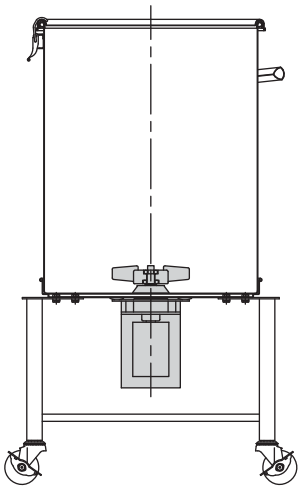

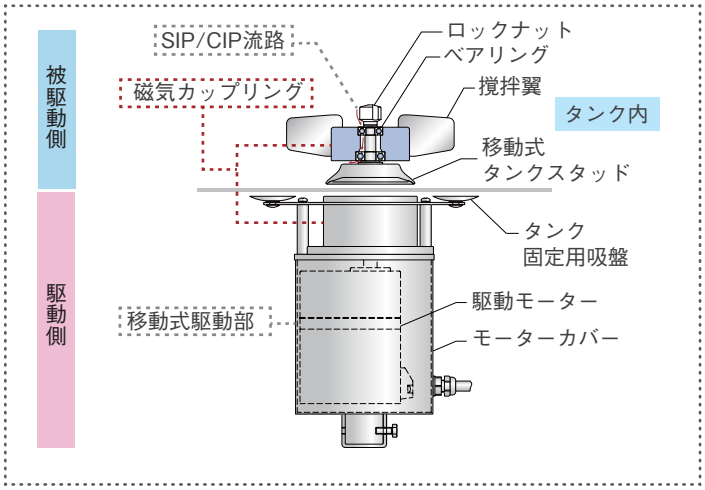

■基本選定表

■撹拌可能容量： 固定式 ～約500L、移動式 ～約250L
■選定可能モーター出力：固定式 20W～200W、移動式 20W～120W（回転数：150～200rpm）
■標準仕様は、基本例です。用途・環境に応じて最適なシステム構成を提案いたします。

部品構成・仕様		標準仕様	その他の仕様（選定・追加）
駆動側	モーター	・DCブラシレスモーター （オリエンタルモーター製）	・耐圧防爆モーター　・エアーモーター ・安全増防爆モーター　・ギヤードモーター ・インバーターモーター
	モーターカバー	・ステンレスカバー	
	電装部	・コントロールボックス	・机上型　・パネル型（制御盤内用）
	電装部機能	・正回転（一方向） ・主電源、電源ランプ ・スタート／ストップ ・変速ポテンションメーター	・回転計（表示のみ／外部出力付）　・正回転（両方向） ・電流計 ・入力（速度指令） ・出力（速度記録／アラーム）
被駆動側	撹拌翼	・ステンレス製	・SUS316L/SUS304等　・樹脂製（PP/PTFE）
	ベアリング	・セラミックベアリング	・SUS630　・樹脂系
	接液部材質	・SUS316L	・SUS304　・SUS316
	接液部表面処理	―	・バフ研磨（＃360～400）　・バフ研磨＋EP（電解研磨） ・耐食コーティング（フッ素樹脂等）

※マグネオシールミキサーの掲載内容は、(有)マグネオ技研より製品カタログの複写掲載の許諾を得ています。

電動モーター撹拌機　KX

・ヘルール接続で容器にマウントするタイプの電動モーター撹拌機です。
・詳しい仕様はお問い合わせください。

KX-125

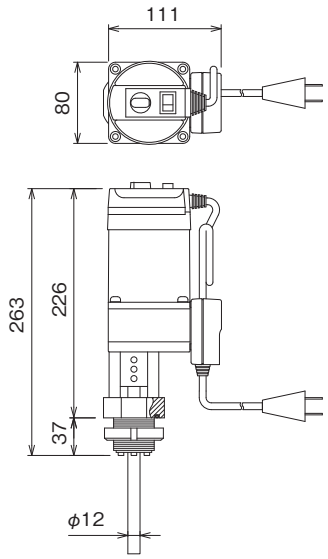

KX-145

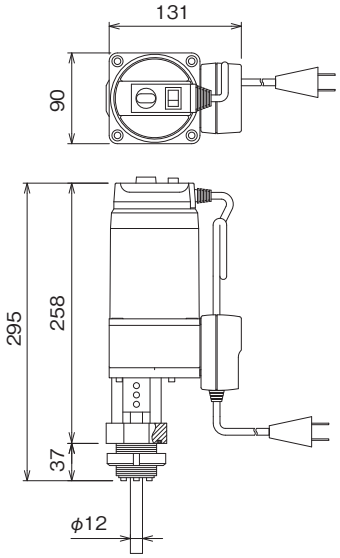

KX-395P

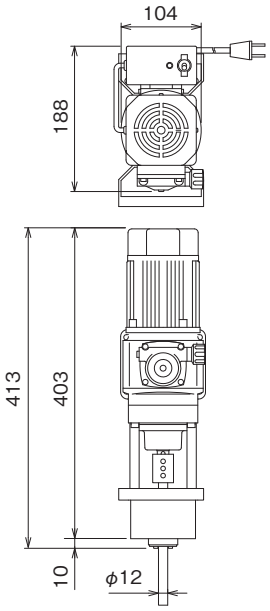

KX-399R

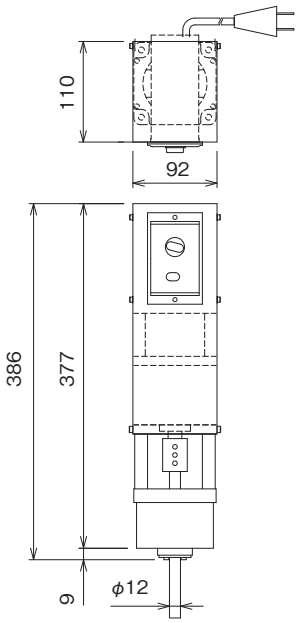

型　式	KX-125	KX-145	KX-395P	KX-399R
シャフト径（mm）	12			
ワット数（出力）	25W	40W	90W	90W
トルク（N・m）	0.8～0.65	0.22～1.10	2.84～12.25	3.30（一定）
最高回転数（rpm）	280	280	173	222
最低回転数（rpm）	18	18	0	11
スピードコントロール	標準装備			
羽　根	2枚羽根（2個）、L＝90～150mm			
電　源	AC100V（50/60Hz）			

※KX-125、KX-145 の最大トルクは 240rpm、最小トルクは 18rpm 時の値です。
※KX-395P の最大トルクは≒0rpm、最小トルクは 173rpm 時の値です。
※KX-399R の最大トルクは回転数にかかわらず一定です。
※最高・最低回転数はモータの仕様です。実際の回転数は材料粘度などによって違ってきます。

■備考
●標準の撹拌ユニットにはタンクの蓋は含まれておりません。
●標準の撹拌ユニットには 2 枚羽根が 2 個付属しております。
●2 枚羽根以外の羽根をご希望の場合は事前にご相談ください。
●E タイプ（オプション）はシャフトの着脱ができる設計になっています。（写真はすべてオプションの E タイプ仕様です。）

エアモーター撹拌機　KY

・ヘルール接続で容器にマウントするタイプのエアモーター撹拌機です。
・詳しい仕様はお問い合わせください。

KY-110

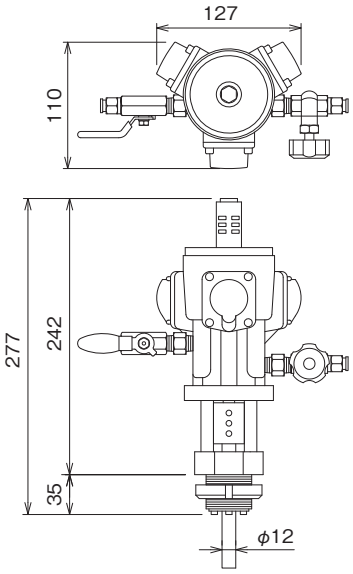

KY-215

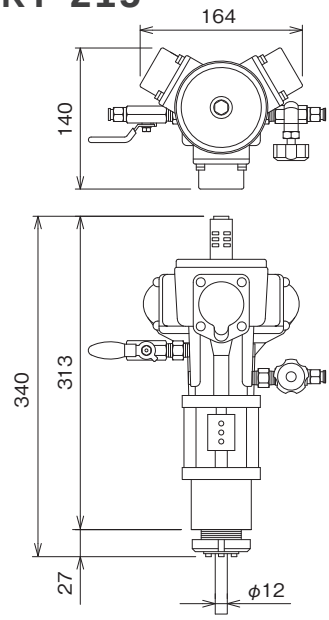

KY-330

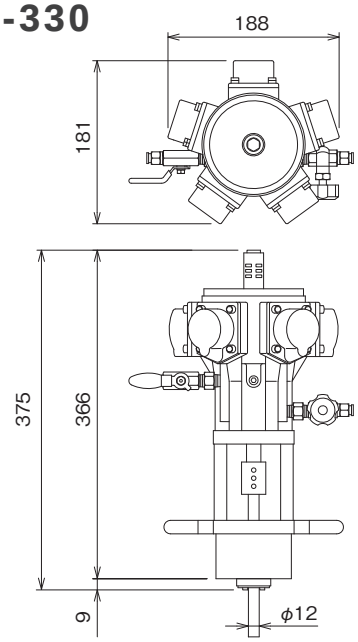

型　式	KY-110	KY-215	KY-330
最高作動エア圧力	0.6Mpa		
最大出力	73.5W	125W	228W
トルク（N・m）	0.627	1.37	2.94
最高回転数（rpm）	1100rpm（可変）	900rpm（可変）	750rpm（可変）
最低回転数	約100rpm	約100rpm	約50rpm
空気消費量（最大トルク時）	200L/min	260L/min	400L/min
シャフト（mm）	φ12×L300以下	φ12×L400以下	φ12×L500以下
羽　根	2枚羽根（2個）、L＝90～150mm		

※エアモータユニットをご使用の場合は必ずルブリケータを使用してください。
※最大トルク最大回転数時の数値です。
※最高・最低回転数はモータの仕様です。実際の回転数は材料粘度などによって違ってきます。

■備考
●標準の撹拌ユニットにはタンクの蓋は含まれておりません。
●標準の撹拌ユニットには２枚羽根が２個付属しております。
●2 枚羽根以外の羽根をご希望の場合は事前にご相談ください。
●E タイプ（オプション）はシャフトの着脱ができる設計になっています。

シリコンラバーヒーター

容器と組み合わせて高粘性液、凝固物の加熱・溶解時に使用します。
ヒーターの表面温度は、標準型で最高 250℃、連続使用温度は 200℃です。最高温度300℃のタイプもあります。
温度調節は外づけのデジタル温度調節器を使用します。
ヒーター素材は薄いシート状のため軽量で柔軟性にも優れていますので、容器への取付はフックスプリングで簡単に装着できます。
容器の形状にあわせていろいろな形状でも製作できます。
容器との組み合わせと詳細は、お問い合わせ下さい。

マントルヒーター（ステンレスカバー型）

ヒーター表面の最高温度は、450℃。
温度調節は、電熱容量を入力する入力調整器型と内蔵された感温部により、ヒーター表面の温度を自動コントロールする自動温度調整器内蔵型があります。
外装は、ステンレス製カバーです。
容器のサイズにあわせて、少容量の実験室用から大型の200Lサイズまで製作できます。

■写真は、CTH-24の高さ変更容器用の自動温度調整器内蔵型のマントルヒーターです。
電圧を制御する電圧調整器も取り付けられています。
内容物の溶解、撹拌を目的とした仕様になっています。

サニタリーデジタル温度計　TDL75-TAC

食品・医薬・化粧品等 産業各界の幅広いニーズに適応し、高性能・高精度で汎用性に優れた液晶温度計です。
優れた即応性と精度は、従来のバイメタル温度計と置き換えるのに最適な現場設置用温度計です。
デジタル温度表示部の液晶数字サイズは高さ18mmを採用しており、離れた場所からでも鮮明に読み取れます。
大型リチウム電池の搭載により約５年間の温度表示が可能です。
ケース材質はステンレス製で防滴型になります。
ケース内に多少の水分や蒸気が侵入して結露が起こりやすい環境の中でも、ご使用可能です。

■詳細はお問い合わせください。

型　式	TDL75-TAC
ケース大きさ	φ75mm
ケース外装	SUS304
感温部材質	SUS304 SUS316L
温度レンジ	−20～150℃ 他
取付規格	ISO 8A～2Sヘルール
感温部長さ	任意寸法

サニタリー温度計（直結型）　TAC

製薬、食品向けの温度測定用サニタリー温度計です。
ケース外装及び感温部は SUS304を使用し、洗浄時の圧力や蒸気に耐えるように防滴構造になっています。接続は、ISOヘルール接続です。
封入液には窒素ガスを使用していますので、万一の場合も安全な仕様となっています。

■詳細はお問い合わせください。

型式	TAC 75 TAC 100
ケース大きさ	TAC 75：75mm TAC 100：100mm
ケース外装	SUS304
感温部材質	SUS304 オプション：SUS316
封入液	窒素ガス
取付規格	ISO 1.5Sヘルール ISO 2Sヘルール
感温部長さ	任意寸法

ガイドパルス式レベルセンサ　FL-S001（キーエンス社製）

水・薬液・粘液 あらゆる液体で安定検出

※標準タイプ FL-001

キーエンス社独自の新テクノロジー「センシングガイドパルス方式」を搭載したレベルセンサです。
フロート方式や電極方式などで抱えていた誤検知要素を排除して、常時安定した検出を実現しました。
製薬仕様のサニタリータイプ FL-S001は、CIP/SIP・粘液対応です。
※製品についての詳細は、お問合せ下さい。

■サニタリータイプ FL-S001
ISO2Sヘルール接続

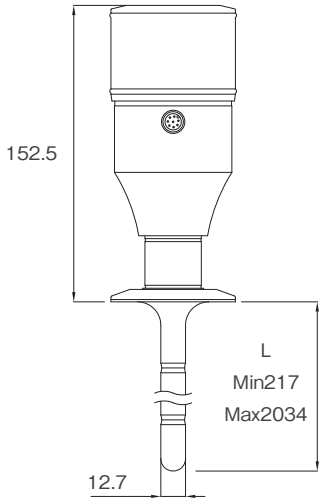

粉体ホッパー用ステンレスノッカー（ヘルールタイプ）RKVS15-F

サニタリー対応のヘルールタイプ

ステンレスノッカーは、ホッパーやタンクへの粉粒体の付着や閉塞を防止するステンレスボディーのリレーノッカーです。
薬品・食品・化学業界・その他の耐食性と安全性を必要とする現場に最適です。
着脱が簡単なヘルールタイプはサニタリー仕様の小型容器やシュートに手作業で取付け、取外しが出来るクランプバンド固定式のノッカーです。
容器の水洗いが頻繁に行われる現場に適したステンレスノッカーです。
※製品についての詳細は、お問合せ下さい。

■操作盤 オペコン（AOC-1B）

エアオペコントローラーはエアー供給だけで操作可能な操作盤です。
本機の手動バルブを一回操作するだけで連続運転できます。

17 Document / Materials

検査・各種書類・資料

■品質検査と検査成績書類について

検査内容等をお打ち合わせの上、製品検査と検査書類の提出ができます。

●主な製品検査

・外観検査：製品にキズや汚れ、加工不良が無いかを目視でチェックします。
・標準寸法測定：製品の内径、外径、高さを測定します。
・耐圧検査：容器設計圧の１.５倍の水圧をかけ、容器の耐圧強度の確認とシール部や溶接部の漏れを調べます。
・浸透探傷試験（カラーチェック）：検査部分（おもに溶接部）に検査液を塗布し、微細な穴やキズの確認をします。
・漏れ検査：水張り検査、またはリークディテクタを使いシール部や溶接部の微細な漏れを検査します。

●主な検査書類

・検査手順書：検査方法についての詳細な記述書
・検査成績書：寸法・外観等の記録書
・ミルシート：使用する材料の鋼材メーカーによる材質証明書
・バフ研磨証明書：バフ研磨業者による発行
・電解研磨証明書：電解研磨業者による発行
・校正証明書：管理された測定機器の証明書（ノギス・ハイトゲージ等）

■各種証明書類について

●材料証明書

通称「ミルシート」と呼ばれています。鋼材製造メーカーが発行する、鋼材検査証明書ことで「JIS 規格の検査に則った証明書」です。
材料の品名、規格、成分や強度などの品質を証明する書類です。

○受注生産容器または特注容器のご注文時にご指示ください。
　在庫品や部品類については、その製品のものではなく同種の鋼材である参考版の材料証明書になる場合があります。

●非該当証明書

輸出貿易管理令の別表第１に記載されている大量破壊兵器になるおそれのある物や製造技術等に該当しないことを証明する書類です。
容器等を外国に輸出する時、輸出通関をスムーズに行うために非該当証明書を税関に提出します。
ただし輸出する際に必ず必要となる証明書ではありません。

○規格容器類は非該当となりますが、特注製品の場合は構造などにより判断する必要があります。
　非該当証明書と項目別対比表をご提供いたします。

●RoHS指令

電子・電気機器における特定有害物質の使用制限についての欧州連合（EU）による指令です。
欧州に出荷するためには、RoHS の規制に完全対応しなければ出荷できなくなりました。
指令は「規制有害物質６つの含有量を一定値範囲内にしなければいけない」と規定されています。
【６つの規制有害物質とは】
①鉛 ②カドミウム ③水銀 ④六価クロム ⑤ポリ臭化ビフェニル
⑥ポリ臭化ジフェニルエーテル
この RoHS 指令は、規制する物質全てを含有していてはいけない
という厳しい規制ではなく、物質の含有量を規制する指令です。
物質の含有量の閾値（限界値）以下にしなければなりません。

○ステンレス容器類に使用しているステンレス材・ガスケット類・
　梱包材には特定有害物質は使用・含有していません。
　ＲｏＨＳ指令適合保証書の発行をいたします。
　取り扱い製品の中には、ＲｏＨＳ指令適合保証書の発行に対応で
　きかねる製品もございますので、ご確認ください。

規制物質	閾値
①鉛	1000ppm 以下
②カドミウム	100ppm 以下
③水銀	1000ppm 以下
④六価クロム	1000ppm 以下
⑤ポリ臭化ビフェニル	1000ppm 以下
⑥ポリ臭化ジフェニルエーテル	1000ppm 以下

■食品衛生法

食品の安全性の確保のために飲食に起因する衛生上の危害の発生の
防止を目的とする法律です。
食品衛生法の第 18 条に基づき器具及び容器包装規格が制定されました。

○CTH・CTL 容器等のシリコンガスケットは、食品衛生法適合品です。

○厚生省告示第 85 号による規定

材質試験	①カドミウム	100ppm 以下
	②鉛	100ppm 以下
溶出試験	①フェノール	5ppm 以下
	②ホルムアルデヒド	（陰性）
	③亜鉛	15ppm 以下
	④重金属（Pb として）	1ppm 以下
	⑤蒸発残留物（蒸留水）	60ppm 以下
溶出条件：60℃、30 分		

■ステンレスについて

ステンレスとは、鉄にクロム11％以上を含ませ表面に不働態皮膜(酸化皮膜)を作ることで耐食性を向上させた錆びにくい鋼です。
当社のステンレス容器に使用する材質は、一般に広く利用されている SUS304をはじめ耐食性を向上させたローカーボンステンレス SUS316, SUS316Lです。
当社容器の主な標準材質はSUS304ですが、受注生産品や仕様変更・特別製作の際にSUS316, SUS316Lもご選択いただけます。

●ステンレス鋼の種類

SUS304
最も一般に使用されているステンレス鋼で家庭用品から原子力まで幅広く使われています。
用途例：食品設備や一般科学設備、建築材料、製紙工業、車両工業、厨房器具などに使われています。

SUS316
304より海水をはじめ各種中性塩（NaCl・K_2SO_4等）環境で優れた耐食性を発揮します。
用途例：石油化学工業、染色工業、繊維工業、食品工業などに使われています。

SUS316L
SUS316をより低炭素鋼にし、さらに耐食性を向上させています。また、他の材質と比べて金属イオンの溶出が少なくなっています。
用途例：主に製薬機械、半導体製造装置向けに使用されています。

○素材の表面仕上げ
BA仕上げ：容器の標準材として使用しています。冷間圧延後、光輝熱処理を施したもので美しい光沢を持っています。
2B仕上げ：冷間圧延後、熱処理、酸洗又はこれに準じる処理を施した後、適当な光沢を得る程度に冷間圧延して仕上げたもの。
表面は白っぽい光沢を持っています。

●ステンレス鋼の注意点

ステンレス鋼板を選定する時に、特に注意する点です。

■ステンレス鋼は塩素や強酸、温度の高い強アルカリの環境では腐食が発生します。また、溶接の熱影響を受けたところが、腐食割れや粒界腐食をおこす事があります。これらの対策としては溶接部分を仕上げ加工する事や、SUS316Lのような耐食性とローカーボンによる耐粒界腐食性の良い材料を選びます。
■耐熱温度は、低温は−273℃から高温は700〜800℃が目安です。（ただし、高温は連続使用ではありません）
ステンレス鋼は300℃以上になると薄い金色に表面が変色（酸化）します。これをテンパーカラーと言いますが、使用上の問題は特にありません。
■熱膨張率が大きいので、製作時に熱歪みを抑える加工方法の工夫が必要です。加熱すると蓋などが歪みます。

●ステンレスの耐薬品性

薬品名	SUS304	SUS316
アルコール	○	○
エーテル	○	○
濃アンモニア水	×	×
酪酸	×	×
重炭酸ソーダ	×	×
食塩（乾）	×	×
酢	×	×

薬品名	SUS304	SUS316
希硝酸（10%）	△	△
濃硝酸	×	×
無水酢酸	×	×
乳酸（5%）	×	△
硫酸（5%）	×	×
塩素ガス（湿）	×	×
塩素水	×	×

薬品名	SUS304	SUS316
塩酸	×	×
酸化第二鉄	×	×
臭素	×	×
水酸化ナトリウム（10%）	○	○
水酸化ナトリウム（30%）	△	△

○問題がない　△わずかに腐食する　×腐食が大きい

注）この耐薬品性表は、一般的な参考データでありご使用条件や環境によって変わることがあります。
この一覧表以外のデータにつきましてはお問い合わせ下さい。

■表面グレードについて

当社のステンレス容器の標準仕上げはバフ研磨仕上げです。
一般的には寸法精度を目的とするのではなく、主として平滑面、光沢面、つや消し面を得る為に行われます。
麻や綿布などの柔軟性材料に研磨材を塗布した高速回転体（バフ）による金属などの表面を機械的に加工する方法です。

＃240 バフ研磨：光沢など気にしない程度の研磨に使われます。
＃320 バフ研磨：当社の標準バフ研磨です。BA仕上げとほぼ同等レベルの仕上げになります。
＃400 バフ研磨：BA仕上げよりさらに光沢を上げる事を目的とします。

■ガスケット類について

密閉容器やボトル、サニタリークランプ継手などに使用するガスケットの材質は、内容物やご使用条件に応じて選択いただけます。ガスケットは、消耗品です。ご使用条件によっても違いがありますが、密閉容器等をご使用いただき、ガスケットに亀裂等が確認された場合は、密閉性が損なわれることがありますので、お取り替えをお薦めいたします。

●ガスケットの材料及び主な特性

材　料　名	記　号	商品名・通称	主な特性
シリコーンゴム	Si	シリコン	高度の耐熱性と耐寒性の広範囲にわたり特性を持つ
フッ素ゴム	FKM・FPM	バイトン	最も高い耐熱性と耐薬性を持つ
クロロプレンゴム	CR	ネオプレン	耐光性、耐オゾン性、耐熱性、耐薬品性など平均した性質を持つ
ニトリルゴム	NBR	NBR	耐油性、耐摩耗性、耐老化性がよい
エチレン・プロピレンゴム	EPM・EPDM	EPT	耐老化性、耐オゾン性がよい
四フッ化エチレン樹脂	PTFE	テフロン	フッ素樹脂には非粘着性、非濡性、低摩擦係数、耐薬品性等の優れた特性を持つ

●ガスケットの特性一覧

◎ 優　○ 良　□ 可　△ 劣　× 不可

		シリコーンゴム Si	フッ素ゴム FKM・FPM	クロロプレンゴム CR	ニトリルゴム NBR	エチレン・プロピレンゴム EPM・EPDM	四フッ化エチレン樹脂 PTFE
物理的性質	耐摩耗性	×～□	○	○	◎	○	◎
	耐熱性	208℃	300℃	130℃	130℃	150℃	288℃
	耐寒性	−70～−120℃	−10～−50℃	−35～−55℃	−10～−30℃	−40～−60℃	−100～−260℃
	耐老化性	◎	◎	○	○	◎	影響なし
	耐光性	◎	◎	○	○	◎	影響なし
	耐オゾン性	◎	◎	○	×	◎	影響なし
	耐炎性	△～○	◎	○	×～△	×	不燃
	耐ガス透過率	□	◎	◎	◎	◎	◎
耐油性	ガソリン・軽油	△	◎	○	◎	×	◎
	ベンゼン・トルエン	△	◎	×	△	×	◎
	動植物油	◎	◎	○	◎	□	◎
	ジエステル系潤滑油	□	○	×	×	○	◎
	燐酸塩素系圧力作動油	△	△	△	×	◎	◎
耐溶剤性	トリクレン	○	◎	×	△	×	◎
	メチルアルコール	○	△	○	□	◎	◎
	メチルエチルケトン	○	×	△	×	◎	◎
	酢酸エチル	○	×	△	×	○	◎
	エーテル	×	×	×	□	□	◎
耐薬品性	水　100 ℃	○	◎	□	□	◎	◎
	有機酸	○	×	×～△	×～△	×	◎
	強酸	△	◎	○	○	○	◎
	弱酸	○	◎	◎	○	◎	◎
	強アルカリ	◎	×	◎	○	◎	◎
	弱アルカリ	◎	△	◎	○	◎	◎

注）この特性一覧表は、一般的な参考データでありご使用条件や環境によって変わることがあります。
　　この一覧表以外のデータにつきましてはお問い合わせ下さい。

■ガラスついて

●耐熱ガラスの比較表

種　類	使用限界温度		熱衝撃温度 150×150角		
	常用使用温度	最高使用温度	3mm 厚	6mm 厚	9mm 厚
普通ガラス	110℃	380℃	65℃	50℃	35℃
テンパックス	230℃	450℃	180℃	150℃	110℃
普通強化ガラス	210℃	250℃	―	170℃	100℃
テンパックス強化	260℃	300℃	―	260℃	200℃

・耐熱性は、使用限界温度と、耐熱衝撃温度（急熱・急冷）とに分けて考える必要があります。
・耐熱衝撃温度は試料を炉内加熱したのち、冷水中に投入した結果に基づいています。同質のガラスでも、強化することによって、この値は向上します。
・注意点は、普通強化ガラスは普通ガラスよりも、パイレックス強化ガラスはパイレックスよりも、常用使用温度は高いが最高使用温度は低いことです。これは強化ガラスの性質としてガラスの高温組織がそのまま低温にもたらされているため、低い温度でも粘性流動をおこしやすい性質をもっているからです。
・強化ガラスが破損した場合には、強化によって貯えられた応力が一瞬にして放出されることによって細かい破片が飛散します。

■テンパックス
・独・ショット社製（SCHOTT TEMPAX）
・テンパックスは耐熱性、耐化学性に優れた膨張係数の小さい低アルカリの硬質硼珪酸ガラスです。オーブン、ストーブ、ヒーター等の覗き窓、サーチライト、工業用安全防護ガラス、IC基盤をはじめ電子部品用基盤などに使用されています。また、フロート法による製造により大板での生産が可能になりました。
・酸および蒸留水による腐蝕量が特に少なく、理化医療用ガラスとしても最高の素材として使用されます。
・フッ化水素と熱リン酸を除くすべての酸に対して耐蝕性があります。熱したアルカリ金属の水酸化物の液体中では、表面にくもりと腐食が起こる事があります。
・板の標準
0.70、1.10、1.75、2.00、2.25、2.75、3.30、3.80、5.00、5.50、6.50、8.00、10.20、12.20、15.00、20.00、25.00

■普通強化ガラス
・ソーダライムガラス強化品
・ガラスを熱処理することによって、割れにくく強くなります。強い衝撃に耐え、重い荷重に耐えます。
急熱・急冷に耐えます。（普通ガラスの3倍です。）
破片が粒状になります。
・普通強化ガラスは、板ガラスを約700℃まで加熱したのち、表面に空気を吹き付け、均一に急激に冷やすことにより表面が圧縮によって強化されたガラス板です。割れが圧縮層を超えると内部には引っ張りの力が存在するため、瞬間的に粉々に割れます。
・圧力が高く温度の低い場合は、普通強化ガラスを、圧力・温度ともに高い場合はパイレックス強化ガラスをご使用ください。
・板の標準圧㎜
4、5、6、8、10、12、15、19、22、25

※普通強化ガラスの断面は青色にみえる

■テンパックス強化ガラス
・普通強化ガラスでは耐えられない温度でも使用できます。テンパックスより強度および耐熱衝撃性が2倍あります。
・板の標準圧㎜
5、6、8、10、12、15、20

■危険物の運搬について

危険物を海外や国内に輸送するには un マークの付いた危険物容器に収納する必要があります。

unマーク

●危険物容器とは

国際間における危険物の安全運送のために、国連が危険物運送の基本要件を定めた「国連危険物輸送勧告」より船舶で輸送する場合は、検査を受けたｕｎマークを有する表示が付されている容器及び包装のことを言います。

●unマークの概要　※ un：United Nations（国際連合）の略

unマークは国連の危険物専門家会議により作成された勧告に基づいて、国際海事機関の海上安全委員会の合意により危険物船舶運送及び貯蔵規則が改正され、危険物を収納して輸送する容器及び包装は原則としてunマークを表示したものでなければ輸送が出来なくなりました。
なお、unマークを表示した危険物容器は国際的に認められたマークで、この容器に収納した危険物の輸送は、世界の船舶、航空、陸上全ての輸送機関に原則として通用します。

【unマークの例】

容器等級記号　液体の比重　製造年　検査機関

１Ａ１／Ｘ１．４／２５０／ＹＲ／Ｊ／ＨＫ／ＳＡＮＫＯ

国連標識　容器の詳細　水圧検査圧力（kPa）　承認した国　製造者の記号

●危険物とは

□国連の危険物輸送専門家委員会より「国連危険物輸送勧告」において危険物を定められています。
□「船舶による危険物の運送基準を定める告示」（昭和５４年運輸省告示第５４９号、以下「危規則」という）に定められている危険物を指します。
４桁の国連番号が付けられています。（例：アセトン　国連番号１０９０）
□消防法では火災、爆発危険の観点から危険物を定めています。
□経済産業省では高圧ガス、厚生労働省では毒性危険物を指します。

●危険物を調べるには

■国連番号より調べます
国連番号とは国連勧告の危険物リストに示されている４桁の番号をいいます。この番号をもとに国連オレンジブック中に危険物リスト（約 3,000 品目）が掲載されていますので、これより危険物に対しての「容器等級」等を調べます。

■「危規則」の告示に定められている具体的な危険物の品名より調べます
「危規則第２条」で危険物の定義が定められ、「船舶による危険物の運送基準を定める告示」で具体的な危険物の品名に対する「容器等級」、「容器」、「包装の種類」、「容器要件」、「積載方法」等の輸送に必要な事項が定められています。

■MSDS（製品安全データシート）
このシートには化学物質の性状及び取扱いに関する情報が記載されています。
このデータシートは化学物質を他の事業者に譲渡又は提供する際には事前に提供することを義務付けられています。

■危険物製造メーカーに問い合わせます
危険物を製造する際に国連番号を取得または確認しています。この際に輸送に必要な事項も調べられています。

●危険物の運搬容器

輸送ルート	陸上輸送	海上輸送	航空輸送
関連法規	消防法	船舶安全法	航空法
承認・確認機関	危険物保安技術協会（ＫＨＫ） 又はドラム缶工業会	（財）日本舶用品協会（ＨＫ） 〈ｕｎマーク表示〉	
検査実施機関	危険物保安技術協会 ドラム缶工業会	（社）日本船舶品質管理協会	
該当容器	危険物容器：unボトル　P.61、62 UN規格認定小型ボトル、UN規格認定ヘルールトップボトル ※UN規格認定ボトル以外の容器は、危険物運搬容器として対応しておりません。別途、特別生産品として承ります。		

■危険物の貯蔵について

●危険物の指定数量

類　別	品　名	性　質	指定数量
第一類		第一種酸化性固体	50kg
		第二種酸化性固体	300kg
		第三種酸化性固体	1000kg
第二類	硫化りん		100kg
	赤りん		100kg
	硫黄		100kg
		第一種可燃性固体	100kg
	鉄粉		500kg
		第二種可燃性固体	500kg
	引火性固体		1000kg
第三類	カリウム		10kg
	ナトリウム		10kg
	アルキルアルミニウム		10kg
	アルキルリチウム		10kg
		第一種自然発火性物質及び禁水性物質	10kg
	黄りん		20kg
		第二種自然発火性物質及び禁水性物質	50kg
		第三種自然発火性物質及び禁水性物質	300kg
第四類	特殊引火物		50L
	第一石油類	非水溶性液体	200L
		水溶性液体	400L
	アルコール類		400L
	第二石油類	非水溶性液体	1000L
		水溶性液体	2000L
	第三石油類	非水溶性液体	2000L
		水溶性液体	4000L
	第四石油類		6000L
	動植物油類		10000L
第五類		第一種自己反応性物質	10kg
		第二種自己反応性物質	100kg
第六類			300kg

※危険物の規制に関する政令（令集1条の11・別表第3）

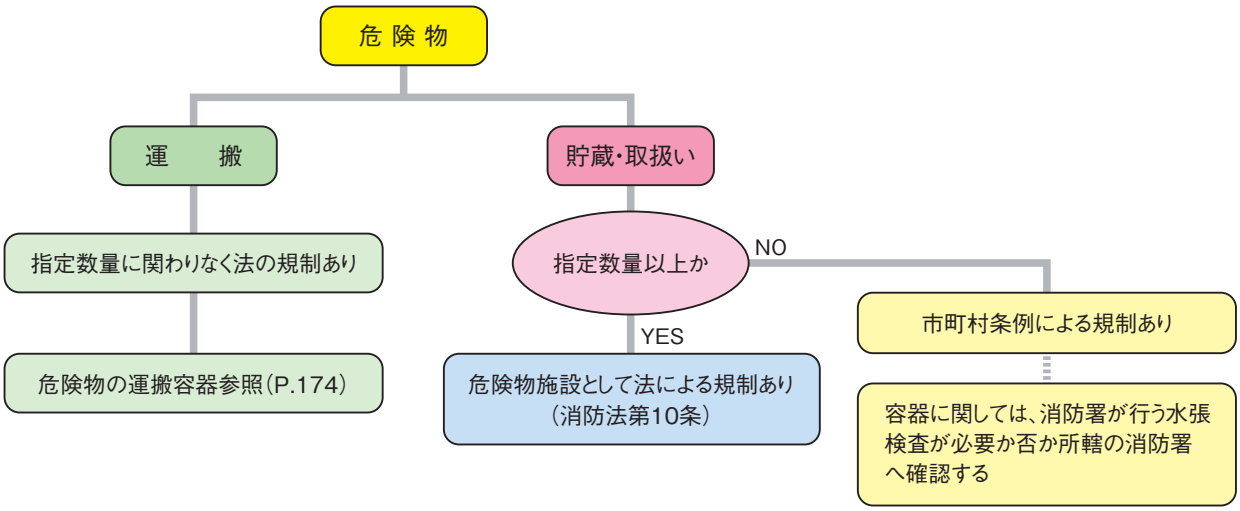

■安全に正しくご使用いただくために

本カタログに掲載されている製品に対するご使用上の注意事項です。よくお読みの上、正しくご使用下さい。
また、ステンレス容器や加圧タンクと組み合わせて使用する機器類については、製品に添付のマニュアルや使用上の注意をご参照の上、正しくご使用下さい。

○絵表示について

本カタログに掲載されている製品及び弊社取り扱い製品をご使用いただいて、お使いになる人や他の人々への危害や財産への損害を未然に防止するために、本カタログ及び製品への安全表示については、以下の絵表示をしています。

⚠ 危険 (DANGER)	この表示を無視して誤った取扱いをすると、人が死亡または重傷を負う危険が差し迫って生じることが想定される内容を示しています。
⚠ 警告 (WARNING)	この表示を無視して誤った取扱いをすると、人が死亡又は重傷を負う可能性が想定される内容を示しています。
⚠ 注意 (CAUTION)	この表示を無視して誤った取扱いをすると、人が損害を負う可能性または物的損害が想定される内容を示しています。

⚠ 危険(DANGER)

・本カタログに記載されているステンレス容器すべてに対し、爆発物は絶対に入れないで下さい。
・加圧タンク以外の容器への加減圧は絶対に行わないで下さい。
・蒸気を受ける、または加熱あるいは化学反応によって蒸気の発生する用途には絶対に使用しないで下さい。
・加圧タンクに内圧がある時は、クランプバンドや開口部のナット等を絶対にゆるめないで下さい。
・密閉容器に蓋をしたまま火にかけたり、またはシリコンラバーヒーターやマントルヒーター等での加熱を絶対に行わないで下さい。

⚠ 警告 (WARNING)

・容器の取っ手部分にクレーンやフォークリフト等を引っ掛けて持ち上げないで下さい。
・容器類をぐらついた台の上や傾斜があるなど不安定な場所には置かないで下さい。

⚠ 注意 (CAUTION)

・内容物の注意
容器へ腐食性物質（特に塩酸や塩化物水溶液）を入れた場合、短期間で腐食する恐れがありますので注意して下さい。
危険物を貯蔵・運搬する場合は、法律により規制されている場合がありますので注意して下さい。
容器へ熱いものを入れ密閉すると、内容物が冷却する事により容器内外の圧力差が生じるため、容器が破損したり、蓋が開かなくなったりしますので注意して下さい。

・レバーバンド及びクリップの取り付け、取り外しの注意
レバーバンド及びクリップを締める際には、指を挟まないように注意して下さい。
レバーバンド及びクリップを外す際には、跳ね返りに注意して下さい。

・ガスケットの選定及び取り付け、取り外しの注意
ガスケットの材質は、内容物に合ったものを選定して下さい。
取り付ける際には、ガスケット及びシール面のホコリや汚れ等の異物を除去し、清潔にしてから行って下さい。
取り付け及び取り外しの際は、爪等でパッキンに傷をつけないように注意して下さい。

・保管及び持ち運びの注意
積み重ねて保管する際には、安定や重量に注意して下さい。
容器を持ち運ぶ際には、落下等取り扱いに注意して下さい。
台車を使用する際には、耐荷重に注意して下さい。また、弊社容器以外のものを載せないで下さい。

■免責事項について

・地震及び当社の責任以外の火災、第三者による行為、その他の事故、お客様の故意又は過失、誤用その他異常な条件下での使用により生じた損害に関して、当社は一切責任を負いません。
・改造や不当な修理及び追加工した商品に関して、当社は一切責任を負いません。

■おことわり

・製品の仕様は、諸般の事情により予告なく改良、変更する場合があります。
・本カタログに掲載されている製品写真は、撮影上陰影がついています。実際の色味とは異なる場合があります。

■お問い合わせについて

・製品や掲載内容に関するお問い合わせは、電話、ファックス、ホームページからお願いいたします。
・お見積のご依頼もお待ちしております。経験豊富なセールスエンジニアが迅速に対応いたします。
お気軽にお問い合わせ下さい。

■価格と納期について

・製品の販売価格は、担当者までお問い合せください。
・製品の納期については、在庫品・受注生産品・数量等により異なります。
販売価格とあわせ担当者までお問い合せ下さい。

■注文のキャンセルと返品・交換について

・注文キャンセル及び返品・交換はお受けできない場合があります。
・特注品、受注生産品等のキャンセルは製作の進行状況により、キャンセル料が発生します。
・特注品、受注生産品等のご注文後の仕様変更については、追加費用が発生します。

We are Value Added Suppliers
of Stainless Containers
with Innovative Designs,
Experienced Engineers,
and Advanced
Manufacturing Capabilities.

三広アステックでは、製薬・バイオをはじめ化学・食品・化粧品・エレクトロニクス等の研究開発から、製造・輸送の現場まで幅広くご使用いただけるステンレス製各種容器と関連機器・部品類をご提供しております。

ステンレス容器は、多くのユーザーにご使用いただいております汎用容器をはじめ、ご使用目的に応じ最適にカスタマイズした製品をご提案いたします。
サニタリー部品類、アクセサリー類、ミキサーなど機器類との組み合わせや、電解研磨やフッ素樹脂コーティングなどの表面処理によって、容器にさまざまな機能をもたせることが可能になります。
独自の設計システムと製造技術によって、高品質な製品をご提供いたします。
関連機器・部品類については、自社開発品及び特別製作品の設計・製作をはじめ、国内外を問わず厳選した製品を取り扱っております。
ステンレス容器を中心とした専門エンジニアリングによりお客様をサポートいたします。

私どもでは、価値ある品質とご信頼いただける製品をお届けするため日々研究を重ね、新しいアイデアをかたちにする試みを行っております。

SANKO ASTEC INC.
2-53-2, Nihonbashihamacho,Chuo-ku,Tokyo 103-0007
Tel.+81-3-3668-3618　Fax.+81-3-3668-3617
http://www.sankoastec.co.jp

三広アステック株式会社
〒103-0007　東京都中央区日本橋浜町2-53-2
Tel.03-3668-3618　Fax.03-3668-3617
http://www.sankoastec.co.jp

2017.06-2000-K

三広アステック株式会社
〒103-0007 東京都中央区日本橋浜町2-53-2
TEL.03-3668-3618 FAX.03-3668-3617
http://www.sankoastec.co.jp

SANKO ASTEC INC.